ROBINET

VALVES & PIPING MATERIAL

PRODUCT CATALOGUE

VOL 1

ROBINET AS er en fullsortiments industrigrossist med et vareutvalg innenfor rør og rørdeler, ventiler og aktuatorer, pressfittings og avløpssystemer m.m. som retter seg mot alle former for industri på land og sjø.

Fra vårt hovedlager i Ulsteinvik betjener vi våre norske og internasjonale kunder.

Vi har gleden av å presentere vår nye Industrikatalog. Katalogen presenterer et representativt utvalg av våre produkter, men er av plasshensyn ikke komplett. Produkter som måtte mangle her er derfor trolig likevel i vårt vareutvalg. Vennligst forespør.

Katalogens tekniske informasjoner og angivelse av typiske bruksområder er kun ment veiledende. Kunder og brukere har et selvstendig ansvar for å sikre korrekt valg av og bruk av utstyr basert på de forutsetninger som foreligger.

Robinet AS aksepterer ikke noe ansvar for eventuelle feil, mangler eller skader som enten direkte eller indirekte kan oppstå ut fra katalogens innhold.

Våre generelle salgsbetingelser er basert på Orgalime S2012

Ettertrykk/kopiering av hele eller deler av katalogen ikke tillatt uten utgivers skriftlige samtykke. Jfr. lov om opphavsrett.

© Copyright Robinet AS

Robinet AS is a wholesaler with a range of industrial products that includes pipes & fittings, valves & actuators, pressfittings & drain pipe systems for almost any kind of industry on land and at sea.

From our main warehouse in Ulsteinvik we serve our domestic and international clients.

We are pleased to present our new product catalogue.
In this catalogue we presents a selection from our range of products. Products you might find missing are therefore still likely to be found in our range of products. Please enquire.

Technical descriptions and suggested typical applications are indicative only. Clients and users of this catalogue have an independent responsibility to ensure correct choice of materials and products for their application.

Robinet AS accepts no liability for any errors, damage/injury or defects that might occur directly or indirectly in connection with the content of this catalogue.

Our general sales terms are based on Orgalime S2012

Printing/Copying of complete or parts of this catalogue is not allowed unless written permission from the authors has been given.

© Copyright Robinet AS

Robinet sitt avdelingskontor i Saunesmarka, Ulsteinvik.
Robinet branch office in Saunesmarka, Ulsteinvik.

REGISTER / INDEX

version 1.1
updated may 2023

SIDE / PAGE	KAPITTEL/ CHAPTER	INNHOLD	CONTENT
4	1	DREIESPJELDVENTILER	BUTTERFLY VALVES
34	2	VENTILER FLENSET	VALVES FLANGED
68	3	VENTILER GJENGET	VALVES THREADED
94	4	REGULERINGS- & SIKKERHETSVENTILER, INSTRUMENTER	CONTROL- & SAFETYVALVES, INSTRUMENTS
112	5	VENTILKASSER, LUFTEVENTILER, FILTER, VVS M.M.	VALVE CHEST, AIR VENT VALVES, STRAINERS, HVAC +++
136	6	AKTUATORER OG STYRINGER	ACTUATORS & REMOTE CONTROLS
154	7	RØR OG RØRDELER, STÅL	PIPES AND FITTINGS, STEEL
182	8	RØR OG RØRDELER, SYREFAST STÅL	PIPES AND FITTINGS, STAINLESS STEEL
192	9	RØR OG RØRDELER DIV MATERIALER	PIPES AND FITTINGS VARIOUS MAT.
202	10	GRINNELL RILLEKUPLINGER	GRINNELL GROOVED FITTINGS
216	11	ACO RØRSYSTEM FOR AVLØP OG VAKUM	ACO PIPING SYSTEM FOR DRAIN & VACUUM
232	12	VIEGA PRESSFITTINGS & MEGAPRESS	VIEGA PRESSFITTINGS & MEGAPRESS
252	13	LAVTRYKKS GJENGEDELER	LOW PRESSURE THREADED FITTINGS

Forbehold om trykkfeil og endring av produktet
Information and technical data are given as guidance only

1

KAPITTEL 1 - DREIESPJELDVENTILER

CHAPTER 1 - BUTTERFLY VALVES

SIDE / PAGE	PRODUKT	PRODUCT
6	RVA 04W - VVS	RVA 04W - HVAC
7	RVA 04LT - VVS	RVA 04LT - HVAC
8	RVA 11W - PN 10/16	RVA 11W - PN 10/16
9	RVA 11LT - PN 10/16	RVA 11LT - PN 10/16
10	RVA 07LT - PN 7 (10/16)	RVA 07LT - PN 7 (10/16)
11	RVA 07LT - PN 7 (10)	RVA 07LT - PN 7 (10)
12	RVA 13W - PN 10/16	RVA 13W - PN 10/16
13	RVA 13LT - PN 10/16	RVA 13LT - PN 10/16
14	RVA 14W - PN 20 / 25	RVA 14W - PN 20 / 25
15	RVA 14LT - PN 20 / 25	RVA 14LT - PN 20 / 25
16	RVA 17LT - PN 16	RVA 17LT - PN 16
17	RVA 19LT - PN 10/16	RVA 19LT - PN 10/16
18	PRESENTASJON RVA #GE FOR KUPLINGER	PRESENTATION RVA #GE FOR COUPLINGS
19	PRESENTASJON RVA #GE FOR KUPLINGER	PRESENTATION RVA #GE FOR COUPLINGS
21	RVA 11GE - PN 16 FOR KUPLINGER	RVA 11GE - PN 10/16 FOR COUPLINGS
22	RVA 13GE - PN 16 FOR KUPLINGER	RVA 13GE - PN 10/16 FOR COUPLINGS
23	RVA 14GE - PN 20 / 25 FOR KUPLINGER	RVA 141GE - PN 20/25 FOR COUPLINGS
24	RVA 23W - PN 16 I SS	RVA 23W - PN 16 IN SS
25	RVA BETJENINGER	RVA OPERATORS
26-27	TEKNISK INFORMASJON	TECHNICAL INFO
30	SAPAG JHP DOBBELT EKSENTRISK	SAPAG JHP DOUBLE ECCENTRIC
31	SAPAG JMC WAFER & LUG	SAPAG JMC WAFER & LUG
32	SAPAG JMC FLENSET	SAPAG JMC FLANGED
33	SAPAG RILLET SPRINKLERVENTIL	SAPAG GROOVED SPRINKLER VALVE

Forbehold om trykkfeil og endring av produktet
Information and technical data are given as guidance only

STATSRAAD LEHMKUHL
BERGEN

1

RVA 04W - PN 16 (10)

WAFER DREIESPJELDVENTIL

WAFER BUTTERFLY VALVE

BESKRIVELSE:

TYPISK BRUKSOMRÅDE: VVS
Temperaturområde: -15 / +120 gr. C
Design: Lang hals
Multi flenseboring: PN 16(10) / ANSI Cl. 150
Manuell betjening: DN 50 - 150 spak
DN 200 - 300 gir

DESCRIPTION:

TYPICAL APPLICATION: HVAC
Temperature range: -15 / +120 deg. C
Design: Long neck
Multi flange drilling: PN 16(10) / ANSI Cl. 150
Manual operators: DN 50 - 150 lever
DN 200 - 300 gear

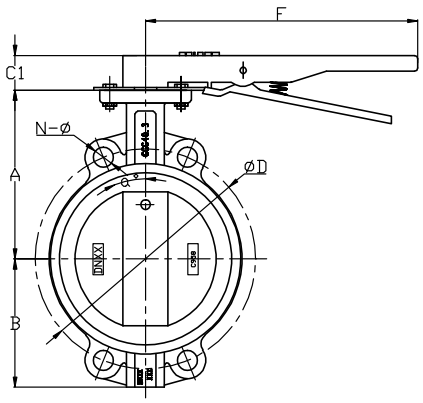

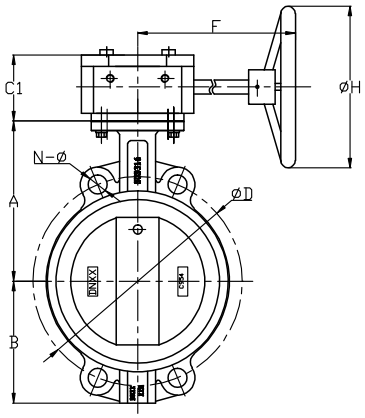

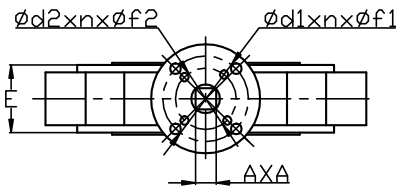

PART	MATERIALE/MATERIAL
Hus/Body	Seigjern/Ductile Iron GGG 40.3/EN-GJS-400-18
Spjeld/Disc	AISI 316
Spindel/Stem	AISI 316
Låsepin/taper pin	Monel
Pakning/Gasket	EPDM
Foringer/Bearings	PTFE

DN	ART. NR. MANUAL	ART. NR. FREE TOP	AXA mm	ISO TOP	E mm	A mm	B mm	C mm	C1 mm	F mm	H mm	VEKT kg*	TRYKK KLASSE PRESSURE RATING
40	5560001		11	F05/07	33	120	75	30	32	267		2,4	PN 16
50	5560002		11	F05/07	43	161	80	30	32	267		2,8	PN 16
65	5560003		11	F05/07	46	175	89	30	32	267		3,2	PN 16
80	5560004		11	F05/07	46	181	95	30	32	267		4,3	PN 16
100	5560005		14	F05/07	52	200	114	30	32	267		5,4	PN 16
125	5560006		14	F07	56	213	127	30	32	267		7,5	PN 16
150	5560007		17	F07	56	226	140	30	32	267		9,3	PN 16
200	5560008		17	F07/10	60	260	175	35	77	236	290	12,8	PN 10
250	5560009		22	F10	68	292	220	38	77	227	290	24,5	PN 10
300	5560011		27	F12	78	337	255	38	77	227	290	31,0	PN 10

EN 10204 - 3.1 Sertifikat tilgjengelig / EN 10204 - 3.1 certificate available

* Free top

www.robinet.no ulsteinvik@robinet.no +47 7000 90 50

Forbehold om trykkfeil og endring av produktet
Information and technical data are given as guidance only

RVA 04LT - PN 16 (10)

LUG DREIESPJELDVENTIL

LUG BUTTERFLY VALVE

BESKRIVELSE:

TYPISK BRUKSOMRÅDE: VVS
Temperaturområde: -15 / + 120 gr. C
Design: Lang hals
Flenseboring: PN 16(10)
Manuell betjening: DN 50 - 150 spak
DN 200 - 300 gir

DESCRIPTION:

TYPICAL APPLICATION: HVAC
Temperature range: -15 / +120 deg. C
Design: Long neck
Flange drilling: PN 16(10)
Manual operators: DN 50 - 150 lever
DN 200 - 300 gear

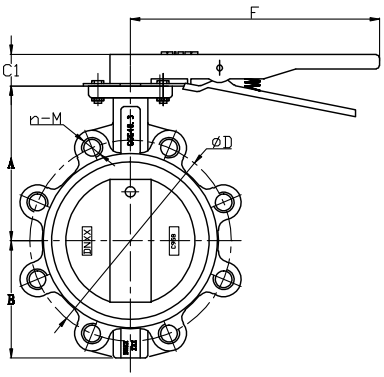

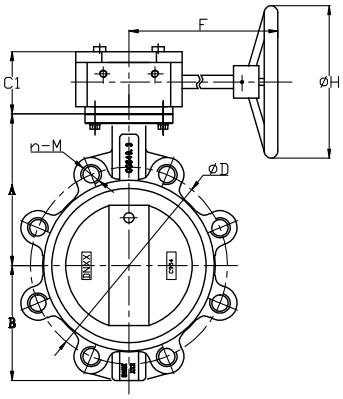

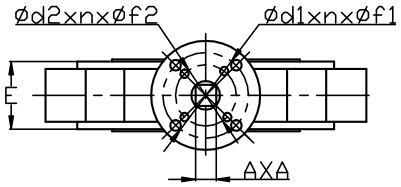

PART	MATERIALE/MATERIAL
Hus/Body	Seigjern/Ductile Iron GGG 40.3/EN-GJS-400-18
Spjeld/Disc	AISI 316
Spindel/Stem	AISI 316
Låsepin/taper pin	Monel
Pakning/Gasket	EPDM
Foringer/Bearings	PTFE

DN	ART. NR. MANUAL	ART. NR. FREE TOP	AXA mm	ISO TOP	E mm	A mm	B mm	C mm	C1 mm	F mm	H mm	VEKT kg*	TRYKK KLASSE PRESSURE RATING
40	5560021		11	F05/07	33	120	75	30	32	267		2,6	PN 16
50	5560022		11	F05/07	43	161	80	30	32	267		4,2	PN 16
65	5560023		11	F05/07	46	175	89	30	32	267		5,0	PN 16
80	5560024		11	F05/07	46	181	95	30	32	267		6,5	PN 16
100	5560025		14	F05/07	52	200	114	30	32	267		8,0	PN 16
125	5560026		14	F07	56	213	127	30	32	267		10,2	PN 16
150	5560027		17	F07	56	226	140	30	32	267		12,0	PN 16
200	5560028		17	F07/10	60	260	175	35	77	236	290	17,0	PN 10
250	5560029		22	F10	68	292	220	38	77	227	290	28,2	PN 10
300	5560031		27	F12	78	337	255	38	77	227	290	44,0	PN 10

EN 10204 - 3.1 Sertifikat tilgjengelig / EN 10204 - 3.1 certificate available

* Free top

1

RVA 11W - PN 16 (10)

WAFER DREIESPJELDVENTIL

WAFER BUTTERFLY VALVE

BESKRIVELSE:

TYPISK BRUKSOMRÅDE: RSW & VVS
Temperaturområde: -15 / + 120 gr. C
Multi flenseboring: PN 16(10) / ANSI Cl. 150
Manuell betjening: DN 50 - 150 spak
DN 200 - 600 gir

DESCRIPTION:

TYPICAL APPLICATION: RSW & HVAC
Temperature range: -15 / +120 deg. C
Multi flange drilling: PN 16(10) / ANSI Cl. 150
Manual operators: DN 50 - 150 lever
DN 200 - 600 gear

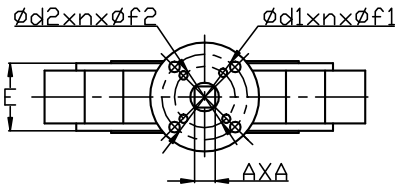

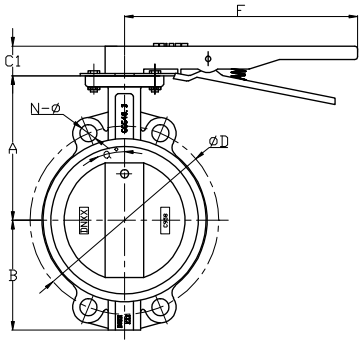

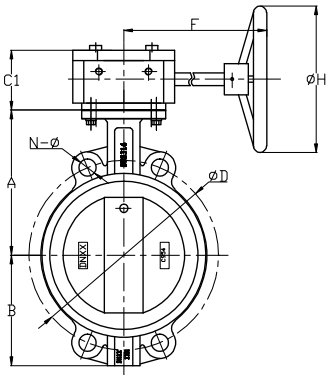

PART	MATERIALE/MATERIAL
Hus/Body	Seigjern/Ductile Iron GGG 40.3/EN-GJS-400-18
Spjeld/Disc	Alu/Brz C958
Spindel/Stem	AISI 316
Låsepin/taper pin	Monel
Pakning/Gasket	EPDM
Foringer/Bearings	PTFE

DN	ART. NR. MANUAL	ART. NR. FREE TOP	AXA mm	ISO TOP	E mm	A mm	B mm	C mm	C1 mm	F mm	H mm	VEKT kg*	TRYKK KLASSE PRESSURE RATING
40	5560461	5560041	11	F05/07	33	120	75	30	32	267		2,4	PN 16
50	5560462	5560042	11	F05/07	43	124	80	30	32	267		2,8	PN 16
65	5560463	5560043	11	F05/07	46	134	89	30	32	267		3,2	PN 16
80	5560464	5560044	11	F05/07	46	141	95	30	32	267		4,3	PN 16
100	5560465	5560045	14	F05/07	52	156	114	30	32	267		5,4	PN 16
125	5560466	5560046	14	F07	56	168	127	30	32	267		7,5	PN 16
150	5560467	5560047	17	F07	56	184	140	30	32	267		9,3	PN 16
200	5560468	5560048	17	F07/10	60	213	175	35	77	236	290	12,8	PN 10
250	5560469	5560049	22	F10	68	244	220	38	77	227	290	24,5	PN 10
300	5560471	5560051	27	F12	78	283	255	38	77	227	290	31,0	PN 10
350	5560472	5560052	27	F12	78	368	268	38	77	227	290	46,5	PN 10
400	5560473	5560053	36	F12	102	400	318	38	103	300	290	53,0	PN 10
450	5560474	5560054	36	F14	114	422	365	38	103	300	290	75,0	PN 10
500	5560475	5560055	36	F14	127	479	358	38	147	350	290	125,0	PN 10
600	5560476	5560056	46	F16	154	562	445	38	147	350	290	200,0	PN 10

EN 10204 - 3.1 Sertifikat tilgjengelig / EN 10204 - 3.1 certificate available

* Free top

Forbehold om trykkfeil og endring av produktet
Information and technical data are given as guidance only

RVA 11LT - PN 16 (10)

LUG DREIESPJELDVENTIL

LUG BUTTERFLY VALVE

BESKRIVELSE:

TYPISK BRUKSOMRÅDE: RSW & VVS
Temperaturområde: -15 / + 120 gr. C
Flenseboring: PN 16(10)
Manuell betjening: DN 50 - 150 spak
DN 200 - 600 gir

DESCRIPTION:

TYPICAL APPLICATION: RSW & HVAC
Temperature range: -15 / +120 deg. C
Flange drilling: PN 16(10)
Manual operators: DN 50 - 150 lever
DN 200 - 600 gear

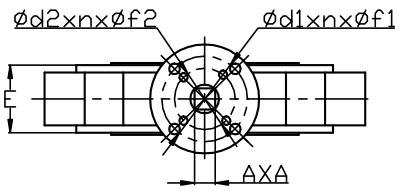

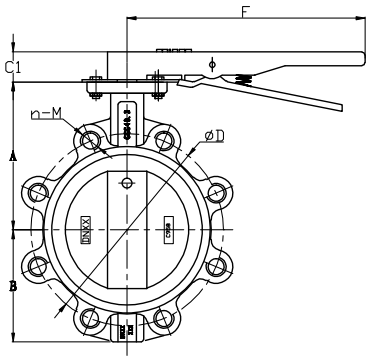

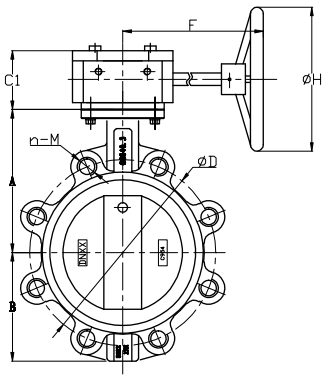

PART	MATERIALE/MATERIAL
Hus/Body	Seigjern/Ductile Iron GGG 40.3/EN-GJS-400-18
Spjeld/Disc	Alu/Brz C958
Spindel/Stem	AISI 316
Låsepin/taper pin	Monel
Pakning/Gasket	EPDM
Foringer/Bearings	PTFE

DN	ART. NR. MANUAL	ART. NR. FREE TOP	AXA mm	ISO TOP	E mm	A mm	B mm	C mm	C1 mm	F mm	H mm	VEKT kg*	TRYKK KLASSE PRESSURE RATING
40	5560441	5560061	11	F05/07	33	120	75	30	32	267		2,6	PN 16
50	5560442	5560062	11	F05/07	43	124	80	30	32	267		4,2	PN 16
65	5560443	5560063	11	F05/07	46	134	89	30	32	267		5,0	PN 16
80	5560444	5560064	11	F05/07	46	141	95	30	32	267		6,5	PN 16
100	5560445	5560065	14	F05/07	52	156	114	30	32	267		8,0	PN 16
125	5560446	5560066	14	F07	56	168	127	30	32	267		10,2	PN 16
150	5560447	5560067	17	F07	56	184	140	30	32	267		12,0	PN 16
200	5560448	5560068	17	F07/10	60	213	175	35	77	236	290	17,0	PN 10
250	5560449	5560069	22	F10	68	244	220	38	77	227	290	28,2	PN 10
300	5560451	5560071	27	F12	78	283	255	38	77	227	290	44,0	PN 10
350	5560452	5560072	27	F12	78	368	268	38	77	227	290	68,0	PN 10
400	5560453	5560073	36	F12	102	400	318	38	103	300	290	89,0	PN 10
450	5560454	5560074	36	F14	114	422	365	38	103	300	290	105,0	PN 10
500	5560455	5560075	36	F14	127	479	358	38	147	350	290	180,0	PN 10
600	5560456	5560076	46	F16	154	562	445	38	147	350	290	277,0	PN 10

EN 10204 - 3.1 Sertifikat tilgjengelig / EN 10204 - 3.1 certificate available

* Free top

1

RVA 07LT - PN 7 (10/16)

LUG DREIESPJELDVENTIL MED REDUSERT MOMENT FOR 7 BAR

LUG BUTTERFLYVALVE WITH RED. TORQUE FOR 7 BAR WP.

BESKRIVELSE:

TYPISK BRUKSOMRÅDE:
RSW & SIRKULASJON BRØNNBÅT
Temperaturområde: -15 / + 120 gr. C
Flenseboring: PN 16(10)
Manuell betjening: DN 50 - 150 spak
DN 200 - 800 gir

DESCRIPTION:

TYPICAL APPLICATION:
RSW & VARIOUS SYSTEMS ONBOARD LIVE FISH CARRIERS
Temperature range: -15 / +120 deg. C
Flange drilling: PN 16(10)
Manual operators: DN 50 - 150 lever
DN 200 - 800 gear

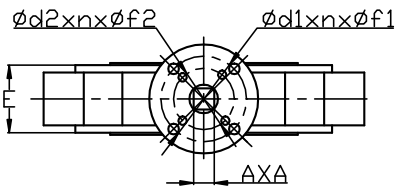

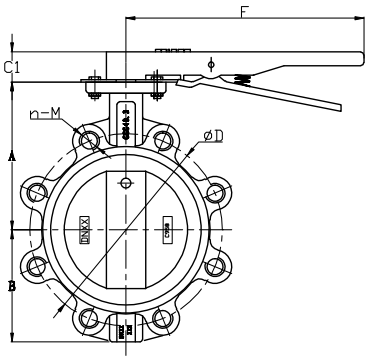

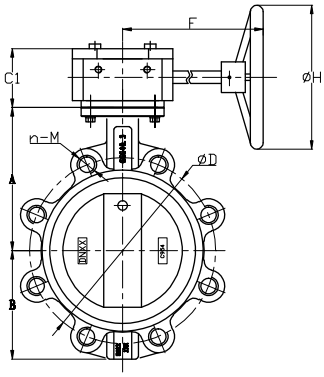

PART	MATERIALE/MATERIAL
Hus/Body	Seigjern/Ductile Iron GGG 40.3
Spjeld/Disc	Alu/Brz C958
Spindel/Stem	AISI 316
Pakning/Gasket	EPDM
Foringer/Bearings	PTFE

Kan og leveres som Wafer Type.

Also available in Wafer Type.

DN	ART. NR. MANUAL	ART. NR. FREE TOP	E mm Bygge-lengde Face to face	A mm	B mm	AXA mm	ISO TOP	C mm	TOP flange øJ mm	TOP flange drilling øD1Xn-F1	Vekt/Weight Fri spindel Bare shaft	TRYKK KLASSE PRESSURE RATING	FLENSE-BORING FLANGE DRILLING
40	5560411	5560321	33	120	75	11	F07	30	90	ø70x4 - ø9	2,5	PN 7	PN 16
50	5560412	5560322	43	124	80	11	F07	30	90	ø70x4 - ø9	3,5	PN 7	PN 16
65	5560413	5560323	46	134	89	11	F07	30	90	ø70x4 - ø9	3,9	PN 7	PN 16
80	5560414	5560324	46	141	95	11	F07	30	90	ø70x4 - ø9	5,2	PN 7	PN 16
100	5560415	5560325	52	156	114	14	F07	30	90	ø70x4 - ø9	6,6	PN 7	PN 16
125	5560416	5560326	56	168	127	14	F07	30	90	ø70x4 - ø9	9,6	PN 7	PN 16
150	5560417	5560327	56	184	140	17	F07	30	90	ø70x4 - ø11	11,0	PN 7	PN 10
200	5560418	5560328	60	213	175	17	F10	35	125	ø102x4 - ø11	15,7	PN 7	PN 10
250	5560419	5560329	68	244	220	22	F10	38	125	ø102x4 - ø11	27,5	PN 7	PN 10
300	5560421	5560331	78	283	255	27	F12	38	150	ø125x4 - ø14	41,0	PN 7	PN 10
350	5560422	5560332	78	368	268	27	F12	38	150	ø125x4 - ø14	67,0	PN 7	PN 10
400	5560423	5560333	102	400	318	36	F12	38	150	ø125x4 - ø14	97,0	PN 7	PN 10
450	5560424	5560334	114	422	365	36	F14	38	175	ø140x4 - ø18	123,0	PN 7	PN 10
500	5560425	5560335	127	479	358	36	F14	38	175	ø140x4 - ø18	171,0	PN 7	PN 10
600	5560426	5560336	154	562	445	46	F16	38	210	ø165x4 - ø22	267,0	PN 7	PN 10
700		5560337	165	630	515	46	F25	71	300	ø254x8 - ø18	287,0	PN 7	PN 10
800		5560338	190	670	580	46	F25	71	300	ø254x8 - ø18	396,0	PN 7	PN 10

Forbehold om trykkfeil og endring av produktet
Information and technical data are given as guidance only

RVA 07LT - PN 7 (10) - ELTORQUE

LUG DREIESPJELDVENTIL SPESIALUTFØRELSE TILPASSET DIREKTE MONTERING AV ELTORQUE ELEKTRISKE AKTUATORER

LUG BUTTERFLY VALVE SPECIAL VERSION ADAPTED FOR DIRECT MOUNTING OF ELTORQUE ELECTRIC ACTUATORS

BESKRIVELSE:

Ventiler med redusert moment for RSW, sirkulasjon og andre systemer med maks arbeidstrykk 7 bar.

Temperaturområde: -15 - 120 gr. C

DESCRIPTION:

Valves with reduced torque for RSW, circulation and other systems with a max working pressure of 7 bar.

Temperature range: -15 - 120 deg. C

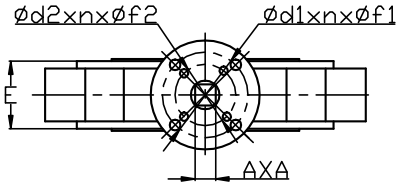

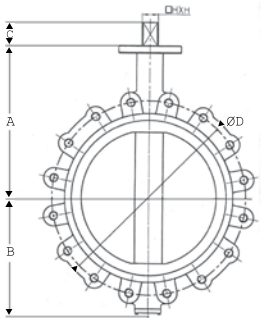

PART	MATERIALE/MATERIAL
Hus/Body	Seigjern/Ductile iron GGG 40.3/EN-GJS-400-18
Spjeld/Disc	Alu/Brz C958
Spindel/Stem	AISI 316 / 17-4 PH
Pakning/Gasket	EPDM
Foringer/Bearings	PTFE

Kan og leveres som Wafer Type.

Also available in Wafer Type.

DN	VALVE ARTICLE NO FREE TOP	ADAPTED TO ELTORQUE ACTUATOR	AXA	ISO TOP	E mm Byggelengde Face to Face	A mm	B mm	C mm Spindel-høyde Shaft height	TOP flange drilling øD1Xn-F1	TOP flange drilling øD2Xn-F2	Vekt fri spindel Weight KG bare shaft	TRYKK KLASSE PRESSURE RATING	FLENSE-BORING FLANGE DRILLING
250	5560329EL	QT 250	17	F10	68	244	220	38 mm	ø102x4 - ø11		28	PN 7	PN 10
300	5560331EL	QT 250	17	F10/F12	78	283	255	38 mm	ø102x4 - ø11	ø125x4 - ø14	41	PN 7	PN 10
350	5560332	QT 800	27	F12	78	368	268	38 mm	ø125x4 - ø14		67	PN 7	PN 10
400	5560333EL	QT 800	27	F12	102	400	318	38 mm	ø125x4 - ø14		97	PN 7	PN 10
450	5560334EL	QT 1000	27	F12	114	422	365	38 mm	ø125x4 - ø14		123	PN 7	PN 10
500	5560335EL	QT 1000	27	F12	127	479	358	38 mm	ø125x4 - ø14		171	PN 7	PN 10
600	5560336EL	QT 2500	36	F16	154	562	445	38 mm	ø165x4 - ø22		267	PN 7	PN 10
700	5560337	QT 4000	46	F25	165	630	515	71 mm	ø254x8 -ø18		287	PN 7	PN 10
800	5560338	QT 5000	46	F25	190	670	580	71 mm	ø254x8 -ø18		396	PN 7	PN 10

Forbehold om trykkfeil og endring av produktet
Information and technical data are given as guidance only

1

RVA 13W - PN 16 (10)

WAFER DREIESPJELDVENTIL

WAFER BUTTERFLY VALVE

BESKRIVELSE:

Typisk bruksområde: Skip & industri
Temperatur område: -15 / + 80 gr. C
Multi flenseboring: PN 16(10) / ANSI Cl. 150
Manuell betjening: DN 50 - 150 spak
DN 200 - 600 gir

DESCRIPTION:

Typical application: Marine & industry
Temperature range: -15 / +80 deg. C
Multi flange drilling: PN 16(10) / ANSI Cl. 150
Manual operators: DN 50 - 150 lever
DN 200 - 600 gear

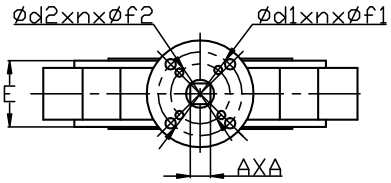

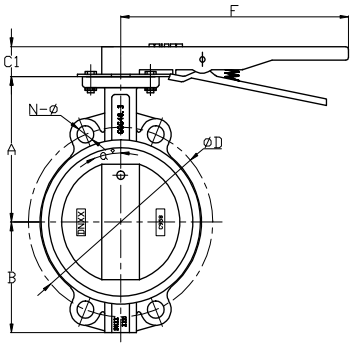

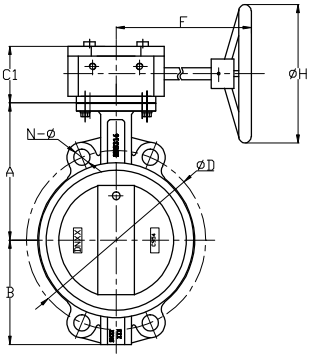

PART	MATERIALE/MATERIAL
Hus/Body	Seigjern/Ductile Iron GGG 40.3/EN-GJS-400-18
Spjeld/Disc	Alu/Brz C958
Spindel/Stem	AISI 316
Låsepin/taper pin	Monel
Pakning/Gasket	NBR / Nitril
Foringer/Bearings	PTFE

DN	ART. NR. MANUAL	ART. NR. FREE TOP	AXA mm	ISO TOP	E mm	A mm	B mm	C mm	C1 mm	F mm	H mm	VEKT kg*	TRYKK KLASSE PRESSURE RATING
40	5560161	5560081	11	F05/07	33	120	75	30	32	267		2,4	PN 16
50	5560162	5560082	11	F05/07	43	124	80	30	32	267		2,8	PN 16
65	5560163	5560083	11	F05/07	46	134	89	30	32	267		3,2	PN 16
80	5560164	5560084	11	F05/07	46	141	95	30	32	267		4,3	PN 16
100	5560165	5560085	14	F05/07	52	156	114	30	32	267		5,4	PN 16
125	5560166	5560086	14	F07	56	168	127	30	32	267		7,5	PN 16
150	5560167	5560087	17	F07	56	184	140	30	32	267		9,3	PN 16
200	5560168	5560088	17	F07/10	60	213	175	35	77	236	290	12,8	PN 10
250	5560169	5560089	22	F10	68	244	220	38	77	227	290	24,5	PN 10
300	5560171	5560091	27	F12	78	283	255	38	77	227	290	31,0	PN 10
350	5560172	5560092	27	F12	78	368	268	38	77	227	290	46,5	PN 10
400	5560173	5560093	36	F12	102	400	318	38	103	300	290	53,0	PN 10
450	5560174	5560094	36	F14	114	422	365	38	103	300	290	75,0	PN 10
500	5560175	5560095	36	F14	127	479	358	38	147	350	290	125,0	PN 10
600	5560176	5560096	46	F16	154	562	445	38	147	350	290	200,0	PN 10
700		5560097											PN 10
800		5560098											PN 10

EN 10204 - 3.1 Sertifikat tilgjengelig / EN 10204 - 3.1 certificate available

* Free top

Forbehold om trykkfeil og endring av produktet
Information and technical data are given as guidance only

RVA 13LT - PN 16 (10)

LUG DREIESPJELDVENTIL

LUG BUTTERFLY VALVE

BESKRIVELSE:

Typisk bruksområde: Skip & industri
Temperatur område: -15 / + 80 gr. C
Flenseboring: PN 16(10)
Manuell betjening: DN 50 - 150 spak
DN 200 - 600 gir

DNV test sert. på forespørsel

DESCRIPTION:

Typical application: Marine & industry
Temperature range: -15 / +80 deg. C
Flange drilling: PN 16(10)
Manual operators: DN 50 - 150 lever
DN 200 - 600 gear

DNV test. cert. on request

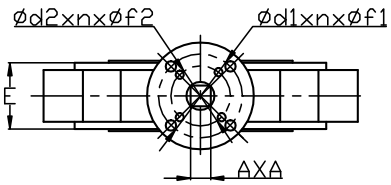

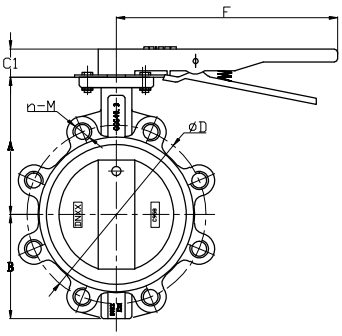

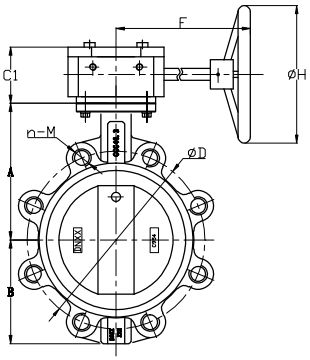

PART	MATERIALE/MATERIAL
Hus/Body	Seigjern/Ductile Iron GGG 40.3/EN-GJS-400-18
Spjeld/Disc	Alu/Brz C958
Spindel/Stem	AISI 316
Låsepin/taper pin	Monel
Pakning/Gasket	NBR / Nitril
Foringer/Bearings	PTFE

DN	ART. NR. MANUAL	ART. NR. FREE TOP	AXA mm	ISO TOP	E mm	A mm	B mm	C mm	C1 mm	F mm	H mm	VEKT kg*	TRYKK KLASSE PRESSURE RATING
40	5560141	5560101	11	F05/07	33	120	75	30	32	267		2,6	PN 16
50	5560142	5560102	11	F05/07	43	124	80	30	32	267		4,2	PN 16
65	5560143	5560103	11	F05/07	46	134	89	30	32	267		5,0	PN 16
80	5560144	5560104	11	F05/07	46	141	95	30	32	267		6,5	PN 16
100	5560145	5560105	14	F05/07	52	156	114	30	32	267		8,0	PN 16
125	5560146	5560106	14	F07	56	168	127	30	32	267		10,2	PN 16
150	5560147	5560107	17	F07	56	184	140	30	32	267		12,0	PN 16
200	5560148	5560108	17	F07/10	60	213	175	35	77	236	290	17,0	PN 10
250	5560149	5560109	22	F10	68	244	220	38	77	227	290	28,2	PN 10
300	5560151	5560111	27	F12	78	283	255	38	77	227	290	44,0	PN 10
350	5560152	5560112	27	F12	78	368	268	38	77	227	290	68,0	PN 10
400	5560153	5560113	36	F12	102	400	318	38	103	300	290	89,0	PN 10
450	5560154	5560114	36	F14	114	422	365	38	103	300	290	105,0	PN 10
500	5560155	5560115	36	F14	127	479	358	38	147	350	290	180,0	PN 10
600	5560156	5560116	46	F16	154	562	445	38	147	350	290	277,0	PN 10
700		5560117											PN 10
800		5560118											PN 10

EN 10204 - 3.1 Sertifikat tilgjengelig / EN 10204 - 3.1 certificate available

* Free top

1

RVA 14W - PN 25 (20)

WAFER DREIESPJELDVENTIL

WAFER BUTTERFLY VALVE

BESKRIVELSE:

Typisk bruksområde: Høytrykk system for mud & brine
Temperatur område: -15 / + 80 gr. C
Manuell betjening: DN 50 - 150 spak
DN 200 gir

DNV test sert. på forespørsel

DESCRIPTION:

Typical application: High pressure systems for mud & brine
Temperature range: -15 / +80 deg. C
Manual operators: DN 50 - 150 lever
DN 200 gear

DNV test cert. on request

DIM	TRYKK-KLASSE	FLENSE-BORING
DN 50 - 150	PN 25	PN 40
DN 200	PN 20	PN 25

DIM	PRESSURE CLASS	FLANGE DRILLING
DN 50 - 150	PN 25	PN 40
DN 200	PN 20	PN 25

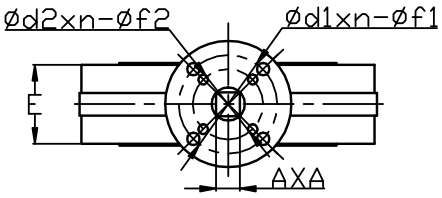

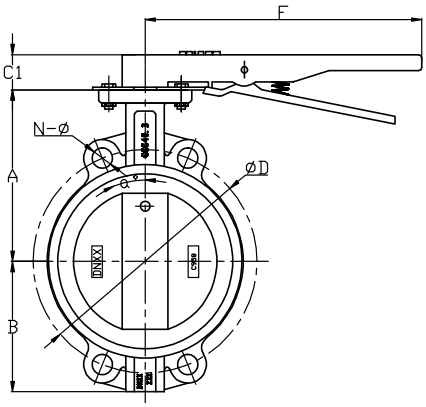

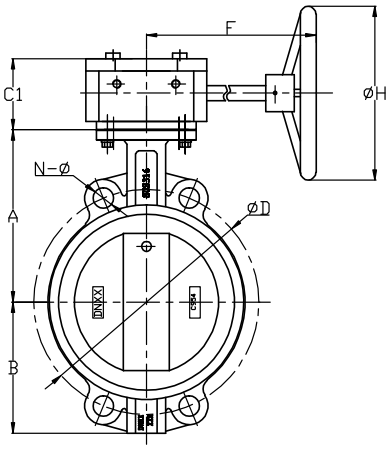

PART	MATERIALE/MATERIAL
Hus/Body	Seigjern/Ductile Iron GGG 40.3/EN-GJS-400-18
Spjeld/Disc	Alu/Brz C958
Spindel/Stem	17.4Ph
Låsepin/taper pin	Monel
Pakning/Gasket	NBR / Nitril
Foringer/Bearings	PTFE

DN	ART. NR. MANUAL	ART. NR. FREE TOP	AXA mm	ISO TOP	E mm	A mm	B mm	C mm	C1 mm	F mm	H mm	VEKT kg*	TRYKK KLASSE PRESSURE RATING
50		5560182	11	F05/07	43	124	80	30	32	267		2,8	PN 25
65		5560183	11	F05/07	46	134	89	30	32	267		3,2	PN 25
80		5560184	11	F05/07	46	141	95	30	32	267		4,3	PN 25
100		5560185	14	F05/07	52	156	114	30	32	267		5,4	PN 25
125		5560186	14	F07	56	168	127	30	32	267		7,5	PN 25
150		5560187	17	F07	56	184	140	30	32	267		9,3	PN 25
200		5560188	17	F07/10	60	213	175	35	77	236	290	12,8	PN 20

EN 10204 - 3.1 Sertifikat tilgjengelig / EN 10204 - 3.1 certificate available

* Free top

Forbehold om trykkfeil og endring av produktet
Information and technical data are given as guidance only

RVA 14LT - PN 25 (20)

LUG DREIESPJELDVENTIL

LUG BUTTERFLY VALVE

BESKRIVELSE:

Typisk bruksområde: Høytrykk system for mud & brine
Temperatur område: -15 / + 80 gr. C
Manuell betjening: DN 50 - 150 spak
DN 200 gir

DNV test sert. på forespørsel

DESCRIPTION:

Typical application: High pressure systems for mud & brine
Temperature range: -15 / +80 deg. C
Manual operators: DN 50 - 150 lever
DN 200 gear

DNV test cert. on request

DIM	TRYKK-KLASSE	FLENSE-BORING
DN 50 - 150	PN 25	PN 40
DN 200	PN 20	PN 25

DIM	PRESSURE CLASS	FLANGE DRILLING
DN 50 - 150	PN 25	PN 40
DN 200	PN 20	PN 25

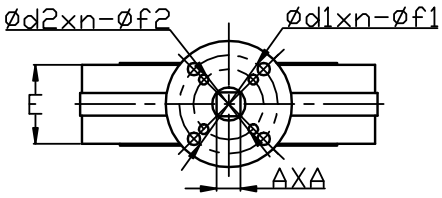

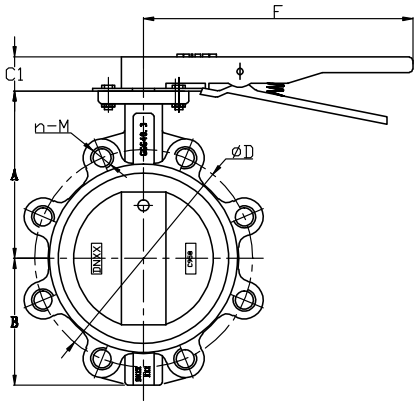

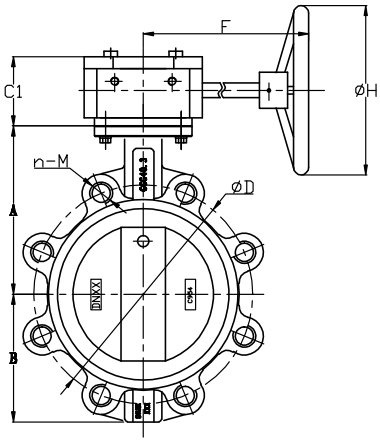

PART	MATERIALE/MATERIAL
Hus/Body	Seigjern/Ductile Iron GGG 40.3/EN-GJS-400-18
Spjeld/Disc	Alu/Brz C958
Spindel/Stem	17.4Ph
Låsepin/taper pin	Monel
Pakning/Gasket	NBR / Nitril
Foringer/Bearings	PTFE

DN	ART. NR. MANUAL	ART. NR. FREE TOP	AXA mm	ISO TOP	E mm	A mm	B mm	C mm	C1 mm	F mm	H mm	VEKT kg*	TRYKK KLASSE PRESSURE RATING
50	5560222	5560202	11	F05/07	43	124	80	30	32	267		2,8	PN 25
65	5560223	5560203	11	F05/07	46	134	89	30	32	267		3,2	PN 25
80	5560224	5560204	11	F05/07	46	141	95	30	32	267		4,3	PN 25
100	5560225	5560205	14	F05/07	52	156	114	30	32	267		5,4	PN 25
125	5560226	5560206	14	F07	56	168	127	30	32	267		7,5	PN 25
150	5560227	5560207	17	F07	56	184	140	30	32	267		9,3	PN 25
200	5560228	5560208	17	F07/10	60	213	175	35	77	236	290	12,8	PN 20

EN 10204 - 3.1 Sertifikat tilgjengelig / EN 10204 - 3.1 certificate available

* Free top

Forbehold om trykkfeil og endring av produktet
Information and technical data are given as guidance only

1

RVA 17LT - PN 16

LUG DREIESPJELDVENTIL

LUG BUTTERFLY VALVE

BESKRIVELSE:

Typisk bruksområde: Skip & industri

Temperaturområde: -15 / + 80 gr. C

Flenseboring: PN 16
Manuell betjening: DN 200 - 300 gir

DESCRIPTION:

Typical application: Marine & industry

Temperature range: -15 / +80 deg. C

Flange drilling: PN 16
Manual operators: DN 200 - 300 gear

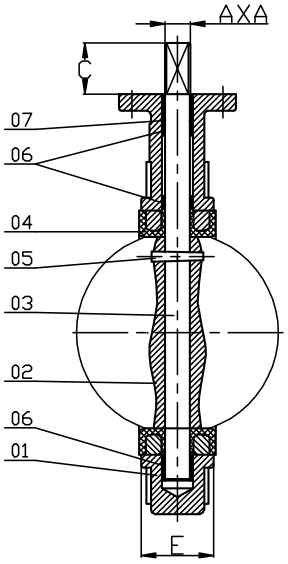

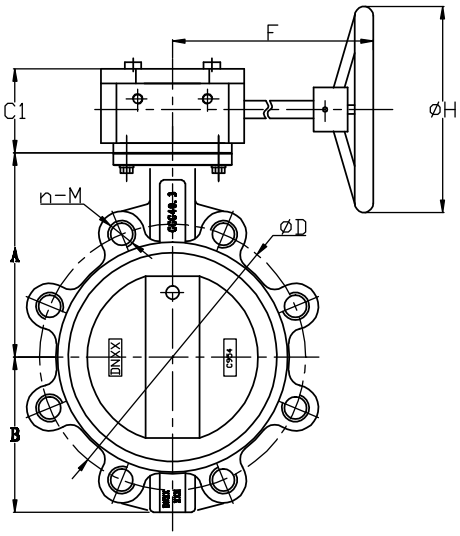

PART	MATERIALE/MATERIAL
Hus/Body	Seigjern/Ductile Iron GGG 40.3/EN-GJS-400-18
Spjeld/Disc	Alu/Brz C958
Spindel/Stem	AISI 316
Låsepin/taper pin	Monel
Pakning/Gasket	NBR / Nitril
Foringer/Bearings	PTFE

DN	ART. NR. MANUAL	ART. NR. FREE TOP	AXA mm	ISO TOP	E mm	A mm	B mm	C mm	C1 mm	F mm	H mm	VEKT kg*	TRYKK KLASSE PRESSURE RATING
200		5560128	17	F07/10	60	213	175	35	77	236	290	17,0	PN 16
250		5560129	22	F10	68	244	220	38	77	227	290	28,2	PN 16
300		5560131	27	F12	78	283	255	38	77	227	290	44,0	PN 16

EN 10204 - 3.1 Sertifikat tilgjengelig / EN 10204 - 3.1 certificate available

* Free top

Forbehold om trykkfeil og endring av produktet
Information and technical data are given as guidance only

RVA 19LT - PN 16 (10)

LUG DREIESPJELDVENTIL

LUG BUTTERFLY VALVE

BESKRIVELSE:

Typisk bruksområde: Mineralsyrer, oljer og hydrokarboner
Temperatur område: -20 / + 135 gr. C

Flenseboring: PN 16 (10)
Manuell betjening: DN 50 - 150 spak
DN 200 gir

DESCRIPTION:

Typical application: Mineral acids, oils and hydrocarbons
Temperature range: - 20 / + 135 deg. C

Flange drilling: PN 16 (10)
Manual operators: DN 50 - 150 lever
DN 200 gear

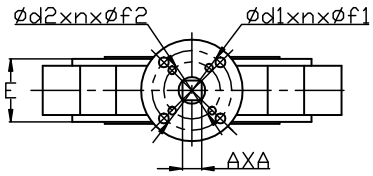

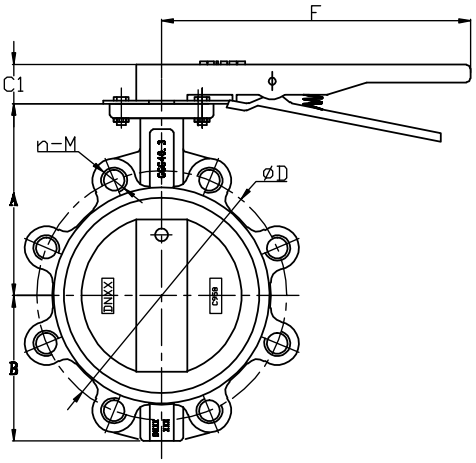

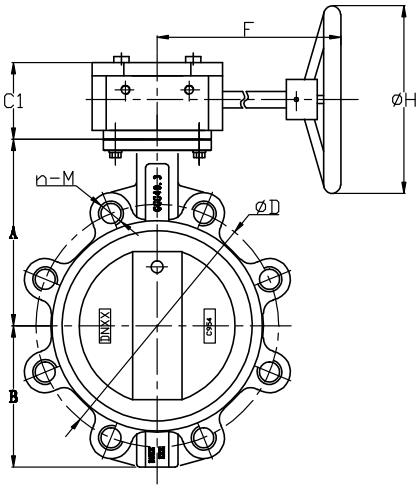

PART	MATERIALE/MATERIAL
Hus/Body	Seigjern/Ductile Iron GGG 40.3/EN-GJS-400-18
Spjeld/Disc	AISI 316
Spindel/Stem	AISI 316
Låsepin/taper pin	Monel
Pakning/Gasket	Viton
Foringer/Bearings	PTFE

DN	ART. NR. MANUAL	ART. NR. FREE TOP	AXA mm	ISO TOP	E mm	A mm	B mm	C mm	C1 mm	F mm	H mm	VEKT kg*	TRYKK KLASSE PRESSURE RATING
50	5560362	5560242	11	F05/07	43	124	80	30	32	267		4,2	PN 16
65	5560363	5560243	11	F05/07	46	134	89	30	32	267		5,0	PN 16
80	5560364	5560244	11	F05/07	46	141	95	30	32	267		6,5	PN 16
100	5560365	5560245	14	F05/07	52	156	114	30	32	267		8,0	PN 16
125	5560366	5560246	14	F07	56	168	127	30	32	267		10,2	PN 16
150	5560367	5560247	17	F07	56	184	140	30	32	267		12,0	PN 16
200	5560368	5560248	17	F07/10	60	213	175	35	77	236	290	17,0	PN 10

EN 10204 - 3.1 Sertifikat tilgjengelig / EN 10204 - 3.1 certificate available

* Free top

Forbehold om trykkfeil og endring av produktet
Information and technical data are given as guidance only

1

RVA #GE

DREIESPJELDVENTIL FOR MONTERING MED KUPLINGER TYPE GRINNELL / VICTAULIC

RVA #GE 2 VENTILER I EN

Ventilhus støpt med den ene siden som standard lug ventil og den andre med rillet stuss for kuplingertype Grinnell & Victaulic. Ventilen leveres standard med montert overgangflens på lug siden. Denne utførelsen er beregnet for montering med kuplinger på begge sider.

Ved å ta bort overgangsflensen kan ventilen på ene siden monteres mot flens som standard lug dreiespjeldventil.

Ventilen er typegodkjent for montering som overbordventil. Lug siden kan monteres mot alle komponenter med standard flenser. Videre rørforbindelser via kuplinger.

RVA #GE 2 VALVES IN ONE

Valve body casted with one side as standard lug type and the other with grooved end for couplings type Grinnell & Victaulic. These valves are as standard delivered with mounted adapter flange on the lug side.
This version is intended for mounting with couplings on both sides.

By removing the adapter flange the valve can be mounted against flange as standard lug type butterflyvalve.

The valve is type approved for mounting as overboard valve. The lug side can be mounted against any component with standard flanges.
Further pipe connection via couplings.

PATENTERT

DNV typegodkjent

PATENTED

DNV type approved

Forbehold om trykkfeil og endring av produktet
Information and technical data are given as guidance only

RVA #GE

BUTTERFLYVALVE FOR MOUNTING WITH COUPLINGS TYPE GRINNELL / VICTAULIC

- Redusert montasjetid
- Ingen behov for dyre spesialkomponenter
- Ingen sveising eller boltemontasje
- Ved montering med fleksible koblinger opptas større toleranser ved rørmontasje.
- Redusert risiko for feil montering
- Enkel demontering fra rørsystem
- Kan installeres i alle posisjoner og uavhengig av bolteplassering.

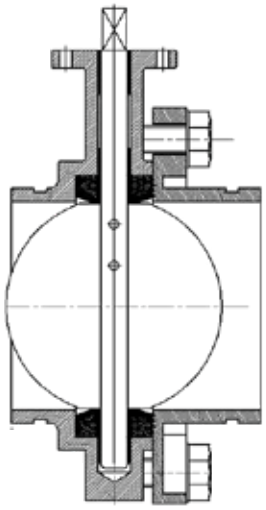

- Reduced installation time
- No need for expensive special components
- No welding or mounting of bolts
- Accomodates higher tolerences in pipe alignment if mounted with flexible couplings.
- Minimizes risk for wrong installation.
- Easy dismounting from piping system
- Can be mounted in any position and independent of bolt positions.

GRINNELL MONTERING
GRINNELL MOUTING

RVA #GE

DREIESPJELDVENTIL FOR RILLEKUPLINGER

BUTTERFLYVALVE WITH GROOVED ENDS

KAN LEVERES I GALVANISERT UTFØRELSE

ALSO AVAILABLE IN GALVANIZED VERSION

Forbehold om trykkfeil og endring av produktet
Information and technical data are given as guidance only

RVA 11GE - PN 16 (10)

DREIESPJELDVENTIL FOR RILLEKUPLINGER

BUTTERFLYVALVE WITH GROOVED ENDS

BESKRIVELSE:

Typisk bruksområde: RSW & VVS
Temperatur område: -15 / + 120 gr. C
Montering med Grinnell/Victaulic kuplinger

Manuell betjening: DN 50 - 150 spak
DN 200 - 300 gir

DESCRIPTION:

Typical application: RSW & HVAC
Temperature range: -15 / +120 deg. C
Mounting with Grinnel/Victaulic couplings

Manual operators: DN 50 - 150 lever
DN 200 - 300 gear

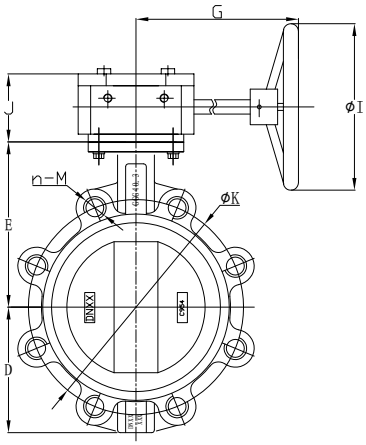

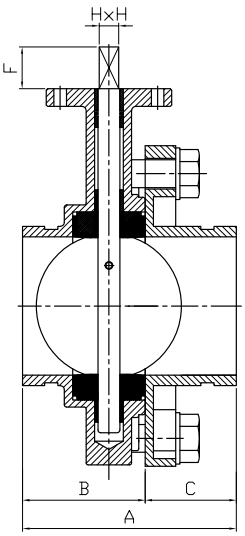

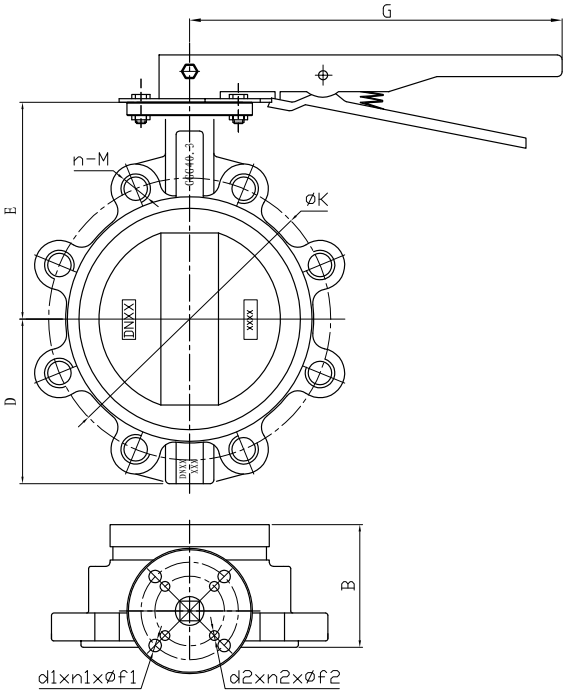

PART	MATERIALE/MATERIAL
Hus/Body	Seigjern/Ductile Iron
	GGG 40.3/EN-GJS-400-18
Spjeld/Disc	Alu/Brz C958
Spindel/Stem	AISI 316
Låsepin/taper pin	Monel
Pakning/Gasket	EPVM
Foringer/Bearings	PTFE
Bolter/Bolts	8.8 Galv

DN / OD	ART. NR. MANUAL	ART. NR. FREE TOP	HXH mm	ISO TOP	A mm	B mm	C mm	D mm	E mm	F mm	G mm	J mm	I mm	øK	n-M	VEKT kg*	TRYKK KLASSE PRESSURE RATING
50 / 60,3	5560642	5560602	11	F05/07	133,3	76,3	57	80	124	30	267			125	4-M16	6,7	PN 16
65 / 76,1	5560643	5560603	11	F05/07	138,6	79,8	58,8	89	134	30	267			145	4-M16	8,1	PN 16
80 / 88,9	5560644	5560604	11	F05/07	139,1	80,3	58,8	95	141	30	267			160	8-M16	10,5	PN 16
100 / 114,3	5560645	5560605	14	F05/07	153,4	88	65,4	114	156	30	267			180	8-M16	13,2	PN 16
125 / 139,7	5560646	5560606	14	F07	161,9	91,5	70,4	127	168	30	267			210	8-M20	16,3	PN 16
150 / 168,3	5560647	5560607	17	F07	172	102	70	140	184	30	267			240	8-M20	22,4	PN 16
200 / 219,1	5560648	5560608	17	F07/10	185	110	75	175	213	35	233	77	290	295	8-M20	31,3	PN 10
250 / 273	5560649	5560609	22	F10	199	122	77	221	244	38	266	77	290	350	12-M20	?	PN 10
300 / 323	5560651	5560611	27	F12	213	135,5	77,5	255	283	38	266	77	290	400	12-M20	?	PN 10

EN 10204 - 3.1 Sertifikat tilgjengelig / EN 10204 - 3.1 certificate available

* Free top

Forbehold om trykkfeil og endring av produktet
Information and technical data are given as guidance only

1

RVA 13GE - PN 16 (10)

DREIESPJELDVENTIL FOR RILLEKUPLINGER

BUTTERFLYVALVE WITH GROOVED ENDS

BESKRIVELSE:

Typisk bruksområde: SKIP & INDUSTRI
Temperatur område: -15 / + 80 gr. C
Montering med Grinnell/Victaulic kuplinger

Manuell betjening: DN 50 - 150 spak
DN 200 - 300 gir

DESCRIPTION:

Typical application: SHIP & INDUSTRY
Temperature range: -15 / +80 deg. C
Mounting with Grinnel/Victaulic couplings

Manual operators: DN 50 - 150 lever
DN 200 - 300 gear

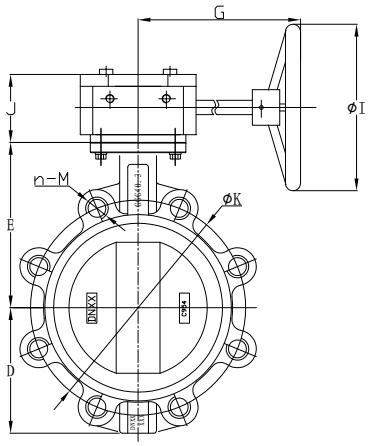

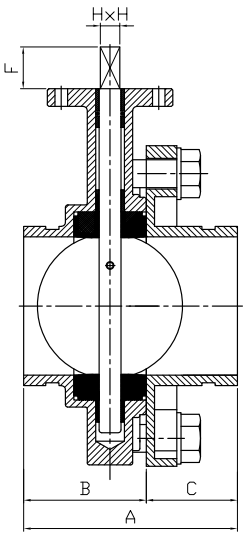

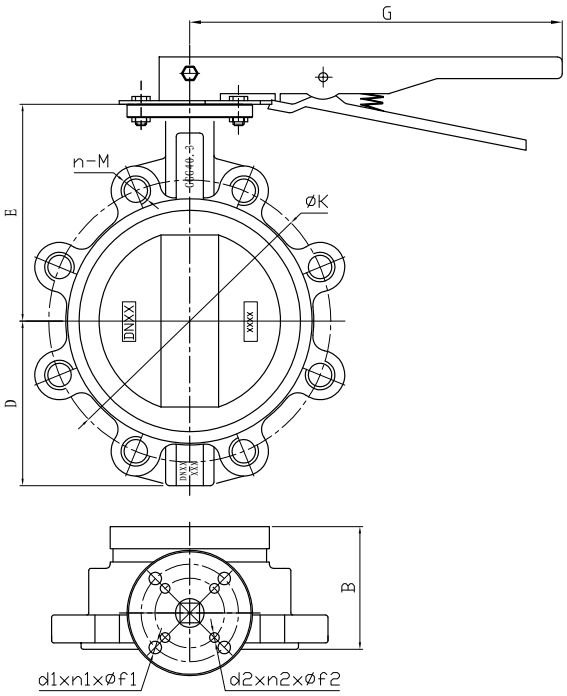

PART	MATERIALE/MATERIAL
Hus/Body	Seigjern/Ductile Iron
	GGG 40.3/EN-GJS-400-18
Spjeld/Disc	Alu/Brz C958
Spindel/Stem	AISI 316
Låsepin/taper pin	Monel
Pakning/Gasket	NBR (BUNA-N)
Foringer/Bearings	PTFE
Bolter/Bolts	8.8 Galv

DN / OD	ART. NR. MANUAL	ART. NR. FREE TOP	HXH mm	ISO TOP	A mm	B mm	C mm	D mm	E mm	F mm	G mm	J mm	I mm	øK	n-M	VEKT kg*	TRYKK KLASSE PRESSURE RATING
50 / 60,3	5560662	5560622	11	F05/07	133,3	76,3	57	80	124	30	267			125	4-M16	6,7	PN 16
65 / 76,1	5560663	5560623	11	F05/07	138,6	79,8	58,8	89	134	30	267			145	4-M16	8,1	PN 16
80 / 88,9	5560664	5560624	11	F05/07	139,1	80,3	58,8	95	141	30	267			160	8-M16	10,5	PN 16
100 / 114,3	5560665	5560625	14	F05/07	153,4	88	65,4	114	156	30	267			180	8-M16	13,2	PN 16
125 / 139,7	5560666	5560626	14	F07	161,9	91,5	70,4	127	168	30	267			210	8-M20	16,3	PN 16
150 / 168,3	5560667	5560627	17	F07	172	102	70	140	184	30	267			240	8-M20	22,4	PN 16
200 / 219,1	5560668	5560628	17	F07/10	185	110	75	175	213	35	233	77	290	295	8-M20	31,3	PN 10
250 / 273	5560669	5560629	22	F10	199	122	77	221	244	38	266	77	290	350	12-M20	?	PN 10
300 / 323	5560671	5560631	27	F12	213	135,5	77,5	255	283	38	266	77	290	400	12-M20	?	PN 10

EN 10204 - 3.1 Sertifikat tilgjengelig / EN 10204 - 3.1 certificate available

* Free top

Forbehold om trykkfeil og endring av produktet
Information and technical data are given as guidance only

RVA 14GE - PN 25 (20)

DREIESPJELDVENTIL FOR RILLEKUPLINGER

BUTTERFLYVALVE WITH GROOVED ENDS

BESKRIVELSE:

Typisk bruksområde: SKIP & INDUSTRI
Temperatur område: -15 / + 100 gr. C
Montering med Grinnel/Victaulic kuplinger

Manuell betjening: DN 50 - 150 spak
DN 200 gir

DESCRIPTION:

Typical application: SHIP & INDUSTRY
Temperature range: -15 / +100 deg. C
Mounting with Grinnel/Victaulic couplings

Manual operators: DN 50 - 150 lever
DN 200 gear

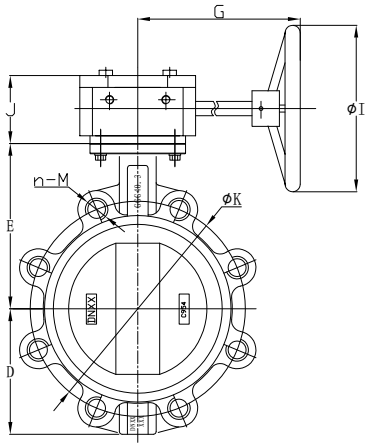

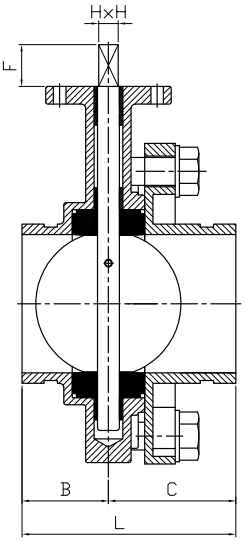

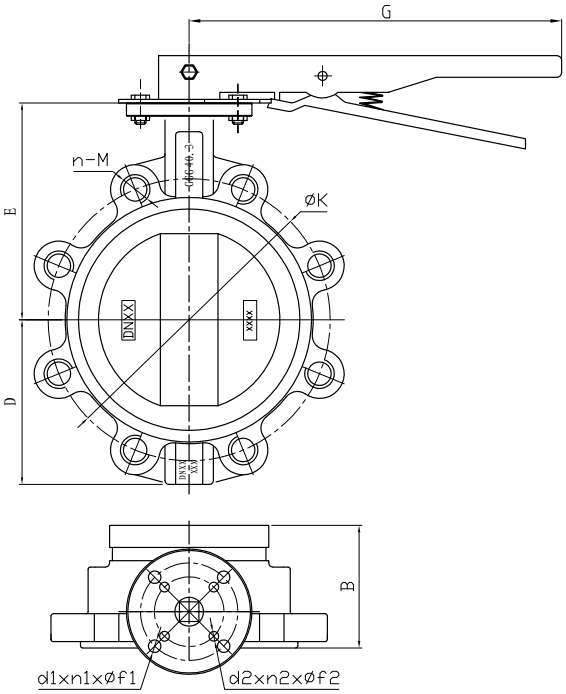

PART	MATERIALE/MATERIAL
Hus/Body	Seigjern/Ductile Iron
	GGG 40.3/EN-GJS-400-18
Spjeld/Disc	Alu/Brz C958
Spindel/Stem	AISI 316
Låsepin/taper pin	Monel
Pakning/Gasket	NBR (BUNA-N)
Foringer/Bearings	PTFE
Bolter/Bolts	8.8 Galv

DN / OD	ART. NR. MANUAL	ART. NR. FREE TOP	HXH MM	ISO TOP	A mm	B mm	C mm	D mm	E mm	F mm	G mm	J mm	I mm	øK	n-M	VEKT kg*	TRYKK KLASSE PRESSURE RATING
50 / 60,3	5560692	5560682	11	F05/07	133,3	76,3	57	80	124	30	267			125	4-M16	6,7	PN 25
65 / 76,1	5560693	5560683	11	F05/07	138,6	79,8	58,8	89	134	30	267			145	8-M16	9,2	PN 25
80 / 88,9	5560694	5560684	11	F05/07	139,1	80,3	58,8	95	141	30	267			160	8-M16	10,5	PN 25
100 / 114,3	5560695	5560685	14	F05/07	153,4	88	65,4	114	156	30	267			190	8-M20	14,1	PN 25
125 / 139,7	5560696	5560686	14	F07	161,9	91,5	70,4	127	168	30	267			220	8-M24	19,4	PN 25
150 / 168,3	5560697	5560687	17	F07	172	102	70	140	184	30	267			250	8-M24	24,3	PN 25
200 / 219,1	5560698	5560688	17	F07/10	185	110	75	175	213	35	233	77	290	310	12-M24	35,3	PN 20

EN 10204 - 3.1 Sertifikat tilgjengelig / EN 10204 - 3.1 certificate available

* Free top

1

WAFER DREIESPJELDVENTIL I SYREFAST STÅL

WAFER BUTTERFLY VALVE IN STAINLESS STEEL

RVA 23W - PN 16 (10)

BESKRIVELSE:

Temperaturområde: -15 / + 120 gr. C
Multi flenseboring: PN 16(10) / ANSI Cl. 150
Manuell betjening: DN 50 - 150 spak
DN 200 - 600 gir

DESCRIPTION:

Temperature range: -15 / +120 deg. C
Multi flange drilling: PN 16(10) / ANSI Cl. 150
Manual operators: DN 50 - 150 lever
DN 200 - 600 gear

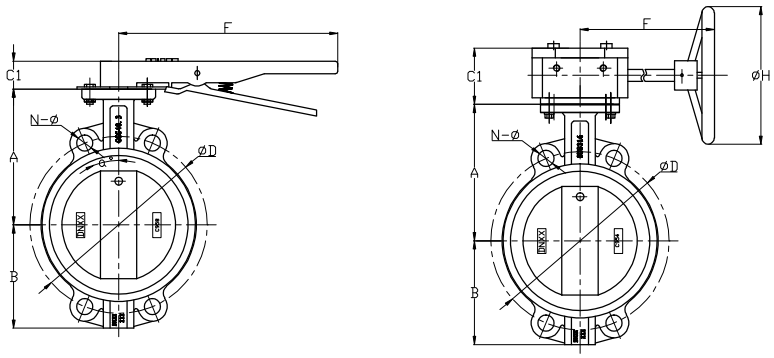

PART	MATERIALE/MATERIAL
Hus/Body	AISI 316
Spjeld/Disc	AISI 316
Spindel/Stem	AISI 316
Låsepin/taper pin	Monel
Pakning/Gasket	EPDM
Foringer/Bearings	PTFE

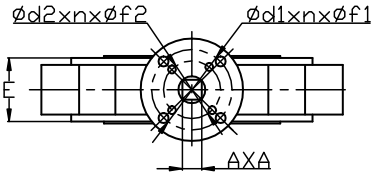

DN	ART. NR. MANUAL SS LEVER	ART. NR. FREE TOP	AXA mm	ISO TOP	E mm	A mm	B mm	C mm	C1 mm	F mm	H mm	VEKT kg*	TRYKK KLASSE PRESSURE RATING
40			11	F05/07	33	120	75	30	32	267		2,4	PN 16
50			11	F05/07	43	124	80	30	32	267		2,8	PN 16
65			11	F05/07	46	134	89	30	32	267		3,2	PN 16
80			11	F05/07	46	141	95	30	32	267		4,3	PN 16
100			14	F05/07	52	156	114	30	32	267		5,4	PN 16
125	070179	070169	14	F07	56	168	127	30	32	267		7,5	PN 16
150			17	F07	56	184	140	30	32	267		9,3	PN 16
200			17	F07/10	60	213	175	35	77	236	290	12,8	PN 10
250			22	F10	68	244	220	38	77	227	290	24,5	PN 10
300			27	F12	78	283	255	38	77	227	290	31,0	PN 10
350			27	F12	78	368	268	38	77	227	290	46,5	PN 10
400			36	F12	102	400	318	38	103	300	290	53,0	PN 10
450			36	F14	114	422	365	38	103	300	290	75,0	PN 10
500			36	F14	127	479	358	38	147	350	290	125,0	PN 10
600			46	F16	154	562	445	38	147	350	290	200,0	PN 10

EN 10204 - 3.1 Sertifikat tilgjengelig / EN 10204 - 3.1 certificate available

* Free top

Forbehold om trykkfeil og endring av produktet
Information and technical data are given as guidance only

MARINE GIR FOR DREIESPJELDVENTILER

MARINE GEAR FOR BUTTERFLY VALVES

RVA

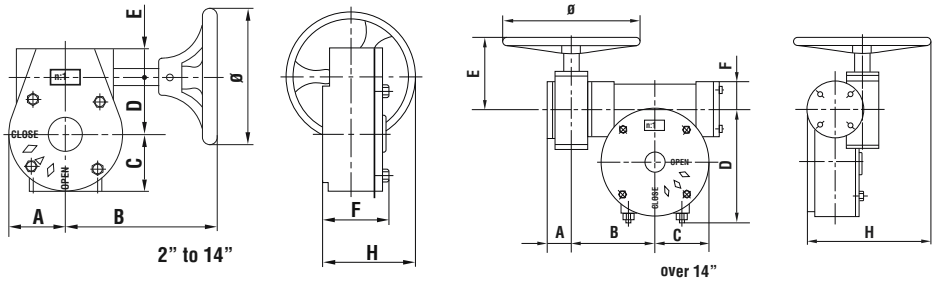

MATERIALE:

Støpejern (GG – 25) m/ bronse

MATERIAL:

Marine Cast iron (GG – 25) w/ bronze

DN	ART. NR. PART NO.	SQ mm	A mm	B mm	C mm	D mm	E mm	F mm	H mm	Ø mm	TORQUE N X M	VEKT WEIGHT kg*
40 - 80	5560381	11	53	112	54	45	28	72	113	150	150	5,10
100 - 125	5560382	14	53	112	54	45	28	72	113	150	150	6,10
150	5560383	17	53	112	54	45	28	72	113	150	150	8,80
200	5560384	17	77	171	76	66	34	84	194	300	500	12,80
250	5560385	22	77	171	76	66	34	84	194	300	500	16,60
300 - 350	5560386	27	81	224	81	77,5	39	85	189	300	1200	18,60
400	5560387	36	50	172	108	219	140	65	274	300	2500	31,40
450	5560388	36										
500	5560389	36	50	172	108	219	140	65	274	300	2500	33,40
600	5560391	46	53	196	131	274	153	75	285	400	4000	50,80

SPAK FOR DREIESPJELDVENTILER

LEVERS FOR BUTTERFLY VALVES

RVA

MATERIALE:

Støpejern (GG – 25) og AISI 316.

MATERIAL:

Cast iron (GG – 25) and AISI 316.

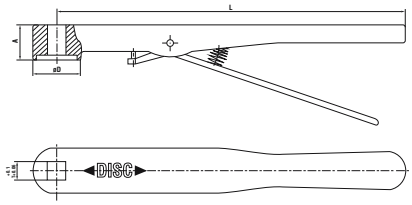

DN	ART. NR. PART NO. GG - 25	ART. NR. PART NO. AISI 316	T mm	A mm	ØD mm	L mm	VEKT WEIGHT kg*
40 - 80	5560343	5560352	11	26	36	264	0,80
100	5560344	5560353	14	26	36	264	0,80
125	5560344	5560354	14	26	36		
150	5560345	5560355	17	26	36	264	0,80
200	5560345	5560356	17	31	62	364	0,80
25	5560346						

1

TEKNISK INFORMASJON

TECHNICAL INFORMATION

LAGRING, HÅNDTERING OG MONTERING AV DREIESPJELDVENTILER

Dreiespjeldventiler bør lagres i den beskyttende emballasjen for å forhindre at de utsettes for forurensning, fuktighet eller sollys/ UV stråler.

Gummierte ventiler skal lagres med spjeldet delvis åpent, men med spjeldkant innefor siden av ventilhuset.

Før montering må det kontrolleres at ventilen er egnet for bruksområdet, mediet, trykk-klassen, temperaturområdet og at der er tilstrekkelig plass til montasje og operering av spjeldet. Det bør og gjøres en funkjsonstest og kontroll av at betjening og indikering er korrekt montert.

Våre myktettende dreiespjedventiler er tosidig tettende og kan monteres i alle posisjoner. Det anbefales at ventilene monteres med spindel i horisontal stilling og at nedre del av spjeldet dreier med strømningsretningen.

Det skal ikke benyttes esktra flensepakninger eller noen form for grease/smøremiddel ved montering.

Montasje gjøres ved at ventilen med delvis åpent spjeld sentreres mellom flensene og boltene trekkes løst til. Operer ventilen for å se at spjeldet vandrer fritt mellom flensene. Stram så boltene gradvis til ved å veklse krysstrekking fra side til side intil der er lik kontakt mellom ventilhus og motflenser på begge sider. Ujevn eller ensidig tiltrekking av bolter kan føre til lekkasje og/eller økt betjeningsmoment.

Dersom en lug ventil ønskes benyttet til avblinding på enden av trykksatt rørledning anbefales det at det monteres en flens/ blindflens nedstrøms.

STORING, HANDLING & MOUNTING OF BUTTERFLYVALVES

Butterflyvalves should be kept in their protective packing to avoid that they get exposed to dirt, moisture or direct sunlight/ UV light.

Rubber lined valves shall be stored with disc in slightly open position, but with disc edge within valve body.

Prior to installation it must be verified that the valve is compatible with operation conditions, medium, pressure, temperature and that there is sufficient space for installation and operation. A function test and controll of operators and indicators should also be performed.

Our soft seated butterflyvalves are bidirectional and can be mounted in any position. It's recommended that valve is mounted with horizontal shafts and that lower side of disc rotates with the flow.

Do not install additional gaskets or use any kind of grease/ lubricant for installation.

Mounting is done by sentering the valve between the flanges with disc slightly open and loosely tighten the bolts. Operate the valves to check that disc can move freely between the counterflanges. Then progressively tighten diametrically opposed bolts while alternating sides until there is even contact between valve body and counterflanges on both sides. Uneven tightening or tightening on one side only might lead to leakage or increased operating torque.

If a lug type valves is to be used to blind off a pressurized pipeline it is recommended to install a flange/blindflange downstream of the valve.

TRYKKTESTING AV VENTILER ELLER SYSTEM MED VENTILER MONTERT

Alle våre dreiespjeldventiler er testet i h.h.t. ISO 5208

Før trykktesting av rørsystem med ventiler installert må det sikres at systemet er skikkelig rengjort og alle fremmedlegemer fjernet.

Testing av system med ventil i åpen stilling:
Test trykk skal aldri overskride 1,5 x PN.

Testing av system med ventil i stengt stilling:
Test trykk skal aldri overskride 1,1 x PN.

PRESSURE TESTING OF VALVES OR SYSTEMS WITH VALVES INSTALLED

All our butterflyvalves are pressure tested acc. to ISO 5208.

Prior to pressure testing of system with valves installed it should be verified that system is properly flushed and that all dirt and foreign objects are removed.

Testing of system with valves in open position:
Test pressure shall never exceed 1,5 x PN

Testing of system with valves in closed position:
Test pressure shall never exceed 1,1 x PN

Forbehold om trykkfeil og endring av produktet
Information and technical data are given as guidance only

SERTIFISERING AV BUNN- & BORDVENTILER & HØYTRYKK LASTEVENTILER

Bunn-& bordventiler i trykk-klasse PN 10/16 trykktestes mot stengt ventil ved 6 bar i 120 sek. Deretter åpnes ventilen og testes ved 1,5 x ventilens trykk-klasse.

Dreiespjeldventiler for lastesystem i trykk-klasse PN 20/25 blir trykktestet mot stengt ventil med 1,1 x ventilens trykk-klasse. Deretter testes åpen ventil ved 1,5 x ventilens trykk-klasse. Dette i henhold til klassens krav for rørsystem Klasse II

Alle sertifiserte ventiler merkes med klasse selskapets sporingsnr. på ventilhals eller flens, uthevet med rød merkelakk.

Alle trykk-klasser er oppgitt for medier ved driftstemp på 20°C

All testing og sertifisering skjer i nærvær av inspektør fra klasse selskapet.

CLASS TESTING OF OVERBOARD/SHIP SIDE VALVES & HIGH PRESSURE CARGO VALVES

Overboard/ship side valves in pressure class PN 10/16 are pressure tested against closed valve with 6 bar in 120 sec. Then the valve is opened and tested at 1,5 x pressure rating.

Butterflyvalves for cargo systems in pressure class PN 20/25 are pressure tested against closed valve at 1,1 x valve pressure rating. Then the valve is tested in open position at 1,5 x valve pressure rating. This is in accordance with Class requirements for Class II piping systems.

All valves tested and certified by Classification Society are marked with class cert. no on valve neck or flange, highlighted with red paint.

All pressure classes are valid for medium at 20°C

All testing and certifying is done in the presence of surveyour from classification society.

TEMPERATUROMRÅDER FOR SETEMATERIALER

EPDM	-20 / 120°C (Kan ikke benyttes for oljeholdig medium)
NBR	-10 / 80°C
VITON	-20 / 130°C

TEMPERATURE LIMITATIONS FOR SEAT MATERIALS

EPDM	-20 / 120°C (Not suitable for oil products.)
NBR	-10 / 80°C
VITON	-20 / 130°C

Forbehold om trykkfeil og endring av produktet
Information and technical data are given as guidance only

SAPAG

HIGH PERFORMANCE DREIESPJELDVENTILER FOR KREVENDE APPLIKASJONER

HIGH PERFORMANCE BUTTERFLYVALVES FOR DEMANDING APPLICATIONS

1

DOBBELT EKSENTRISK DREIESPJELDVENTIL

DOUBLE ECCENTRIC BUTTERFLYVALVE

WAFER & LUG TYPE PN 16/40

SPESIALUTFØRELSER:

«Fire safe» etter API 607 / BS 76755 Part 2
Kappe for sirkulasjon av hetolje

OPTIONS:

«Fire safe» to API 607 / BS 76755 Part 2
Can be equipped with heating jacket

ARBEIDSTRYKK / WORKING PRESSURE:

DN 50-400: PN 40
DN 450-600: PN 25
DN 700-900: PN 16

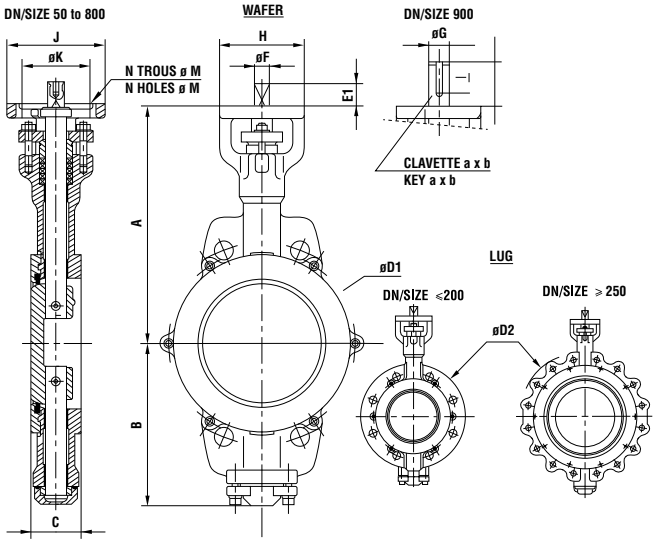

PART/MATERIAL	SS / SS / PTFE	CS / SS / PTFE	CS / CS / PTFE	BRONZE/PTFE
Hus / Body	Stainless Steel CF8M	Cast steel ASTM A216	Cast steel ASTM A216	Bronze B-148
Spjeld / Disc	Stainless Steel CF8M	Stainless Steel CF8M	Cast steel ASTM A216	Bronze B-148
Sete / Seat	Reinforced RTFE	Reinforced RTFE	Reinforced RTFE	Reinforced RTFE
Spindel / shaft	17.4 Ph / A564	17.4 Ph / A564		Monel

DN	A mm	B mm	C mm	ØD1 mm	ØD2 mm	E1 mm	ØF mm	E2 mm	ØG mm	H mm	J mm	K mm	ØM mm	N mm	A mm	B mm	L mm	MASSE/WEIGHT	
																		WAFER	LUG
50	175	102	43	97	153	25,5	11	-	14*	70	80	70	9	4	-	-	-	3,1	4,8
65	191	116	46	117	173	25,5	11	-	14*	70	80	70	9	4	-	-	-	4,5	6,9
80	197	122	46	130	190	25,5	11	-	14*	70	80	70	9	4	-	-	-	4,9	7,7
100	233	149	52	158	225	25,5	14	-	18*	100	100	102	11	4	-	-	-	8,2	13,7
125	245	160	56	188	261	25,5	14	-	18*	100	100	102	11	4	-	-	-	9,8	17
150	283	193	56	212	294	25,5	19	-	25*	100	116	102	11	4	-	-	-	12,5	22,5
200	307	217	60	267	365	25,5	19	-	25*	100	116	102	11	4	-	-	-	21,9	33,7
250	371	251	68	321	420	36	27	70 *	35*	132	155	125	14	4	10*	8*	65*	40,4	52,5
300	399	302	78	372	476	36	27	70 *	35*	132	155	125	14	4	10*	8*	65*	54,6	77,5
350	421	324	78	431	542	36	27	70 *	35*	132	155	125	14	4	10*	8*	65*	74,4	96,5
400	453	358	102	484	606	43	32	90,5*	40*	140	162	140	18	4	12*	8*	73*	97,6	133
450	522	392	114	534	662	49	36	100*	50*	-	ø175	140	18	4	14*	9*	60*	145	206
500	550	427	127	590	722	63	46	100*	60*	-	ø210	165	22	4	18*	11*	80*	188	244
600	634	485	154	689	837	63	46	100*	60*	-	ø210	165	22	4	18*	11*	80*	224	306
700	720	547	165	799	947	-	-	110*	80	-	ø300	254	18	8	22	14	100	269	450
800	771	598	190		1070	-	-	110*	80	-	ø300	254	18	8	22	14	100		825
900	878	687	241	1000		-	-	110	100	-	ø350	254	18	8	28	16	100	850	

EN 10204 - 3.1 Sertifikat tilgjengelig / EN 10204 - 3.1 certificate available

Forbehold om trykkfeil og endring av produktet
Information and technical data are given as guidance only

JMC DN 50 - 1000
LUG TYPE DREIESPJELDVENTIL

LUG TYPE BUTTERFLYVALVE

BESKRIVELSE:

Ventil med forankret sete egnet for krevende applikasjoner med høye trykk eller hastigheter.

Tosidig dråpetett utførelse
Wafer og lug type
Kan leveres med "flat face" for GRP rør

FLENSEBORING & TRYKK-KLASSE:

PN 10/25 - ANSI Cl. 150 - JIS 5K/16K

DESCRIPTION:

Valve design with anchored seat suitable for demanding high pressure/velocity applications.

Bidirectional drop tight
Wafer & lug type
Available as "flat Face" for GRP pipes

FLANGE DRILLING & PRESSURE CLASS:

PN 10/25 - ANSI Cl. 150 - JIS 5K/16K

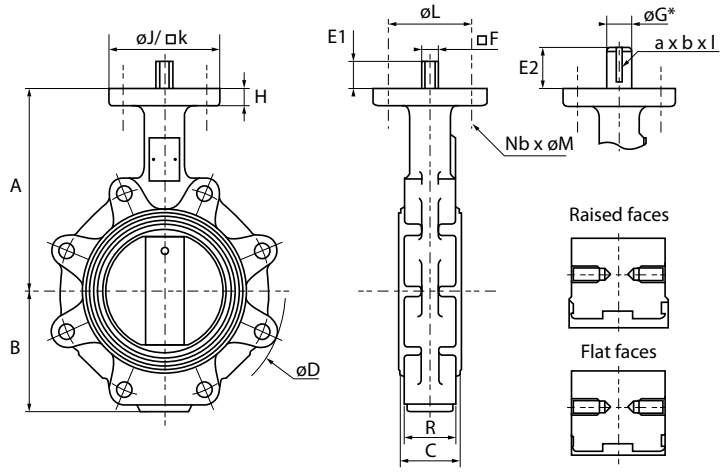

PART	MATERIALE/MATERIAL
Hus/Body	Seigjern/Ductile Iron GGG 40.3 / EN-GJS-400-18
Spjeld/Disc	Alu/Brz C958 ++++
Spindel/Stem	13 % Cr.
Pakning/Gasket	EPDM & NBR
Foringer/Bearings	PTFE

DN	A mm	B mm	C mm	ØD mm	E1 mm	F mm	E2 mm	ØG mm	H mm	J mm	K mm	L mm	NB mm	M mm	A mm	B mm	L mm	VEKT/ WEIGHT kg
50	110	74	43	94	25,5	11	-	-	14	90	-	70	4	9	-	-	2,8	2,8
65	118	81	46	107	25,5	11	-	-	14	90	-	70	4	9	-	-	3,3	3,3
80	125	93	46	126	25,5	11	-	-	14	90	-	70	4	9	-	-	4	4
100	140	107	52	150	25,5	14	-	-	16	-	100	102	4	11	-	-	6	6
125	160	122	56	179	25,5	14	-	-	16	-	100	102	4	11	-	-	8,5	8,5
150	175	135	56	204	25,5	19	-	-	17	-	100	102	4	11	-	-	11	11
200	206	170	60	259	25,5	19	-	-	17	-	100	102	4	11	-	-	15	15
250	247	200	68	313	36	27	70*	35*	17	-	132	125	4	14	8*	60*	23	23
300	277	233	78	369	36	27	70*	35*	17	-	132	125	4	14	8*	60*	31	31
350	300	270	78	418	36	27	70*	35*	17,5	-	132	125	4	14	8*	60*	39	39
400	345	300	102	467	43	32	90,5*	40*	21	-	132	140	4	18	8*	73*	69	69
450	375	330	114	521	49	36	100*	50*	22	-	140	140	4	18	9*	60*	83	83
500	425	375	127	571	63	46	100*	60*	25	210	-	165	4	22	11*	80*	107	107
600	495	430	154	670	63	46	100*	60*	25	210	-	165	4	22	11*	80*	145	145
700	570	510	165	776	81	55	110*	80*	30	300	-	254	8	18	14*	100	217	217
750	610	531	165	843	81	55	110*	80*	30	300	-	254	8	18	14*	100	275	275
800	640	560	190	882	81	55	110*	80*	30	300	-	254	8	18	14*	100	310	310
900	700	665	203	1000	-	-	110	100	30	300	-	254	8	18	16	100	448	448
1000	750	715	216	1105	-	-	110	100	30	350	-	298	8	22	16	100	530	530

EN 10204 - 3.1 Sertifikat tilgjengelig / EN 10204 - 3.1 certificate available

NOTE: Byggemål/Face to face ISO 5752 serie 20 – NF E 29305 serie 20 – MSS SP 67 – API 609

1

DREIESPJELDVENTIL MED FLENSER

BUTTERFLYVALVE WITH FLANGES

JMC DN 500 - 2400

BESKRIVELSE:

Typisk bruksområde: Vannforsyning

Rørbruddsventil

Temperatur område: -15 / + 80 gr. C

DESCRIPTION:

Typical application: Water supply

Emergency shutdown valve

Temperature range: -15 / +80 deg. C

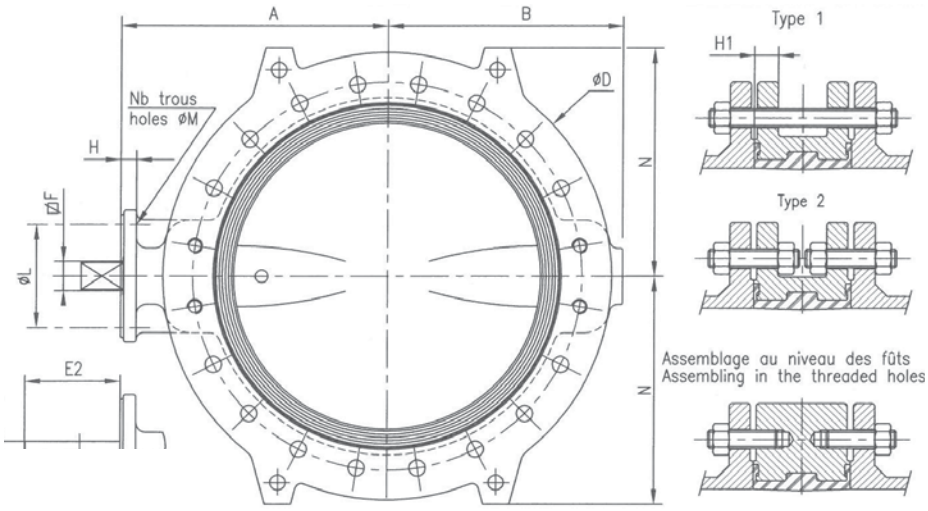

PART	MATERIALE/MATERIAL
Hus/Body	Seigjern/Ductile Iron GGG 40.3 / EN-GJS-400-18
Spjeld/Disc	Alu/Brz C958 / SS316 / DI+Coating
Spindel/Stem	AISI 316
Pakning/Gasket	EPDM
Foringer/Bearings	PTFE

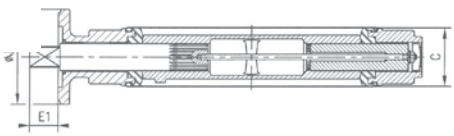

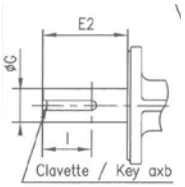

DN	A mm	B mm	C mm	ØD mm	E 1/2 mm	ØF / ØG mm	ØJ mm	ØL mm	P mm	A X B X L mm	MAX W.P. *	VEKT/ WEIGHT kg
500	425	375	127	730	63 / 100	46 / 60	210	165	375	18 x 11 X 80	PN 25	167
600	495	430	154	845	63 / 100	46 / 60	210	165	432	18 x 11 X 80	PN 25	203
700	570	510	165	940	81 / 100	55 / 80	300	254	480	22 x 14 x 100	PN 25	292
750	610	540	165	984	81 / 100	55 / 80	300	254	505	22 x 14 x 100	PN 25	400
800	640	560	190	1060	81 / 100	55 / 80	300	254	542	22 x 14 x 100	PN 25	403
900	700	665	203	1160	110	100	300	254	597	28 x 16 x 100	PN 25	493
1000	750	715	216	1290	110	100	350	298	660	28 x 16 x 100	PN 25	583
1100	820	805	254	1400	140	100	350	298	710	28 x 16 x 120	PN 16	1199
1200	870	830	254	1490	140	100	350	298	760	28 x 16 x 120	PN 16	1276
1300	960	935	254	1625	140	120	415	356	835	32 x 18 x 130	PN 16	1672
1400	1015	1000	254	1690	140	120	415	356	865	32 x 18 x 130	PN 16	1749
1500	1130	1090	254	1855	180	130	475	406	950	32 x 18 x 160	PN 16	2134
1600	1170	1135	254	1930	180	130	475	406	980	32 x 18 x 160	PN 16	2211
2400	1672	1590	356	2755	200	150	560	483	1425	45 x 25 x 170	PN 6	5940

EN 10204 - 3.1 Sertifikat tilgjengelig / EN 10204 - 3.1 certificate available

* Montert mellom flenser / * When mounted between flanges.

Forbehold om trykkfeil og endring av produktet
Information and technical data are given as guidance only

DREIESPJELDVENTIL FOR RILLEKUPLINGER

BUTTERFLYVALVE WITH GROOVED ENDS

JPL DN 50 - 300

BEKSRIVELSE:

Typisk bruksområde: Ventil beregnet for VVS & Sprinkler
For montering med Grinnell eller Victaulic rillekuplinger

Temperatur område: -15 / + 12o gr. C
Arbeidstrykk: PN 10/16

DESCRIPTION:

Typical application: Valve intended for HVAC & Sprinkler
For mounting with Grinnell or Victaulic couplings

Temperature range: -15 / +120 deg. C
Work pressure: PN 10/16

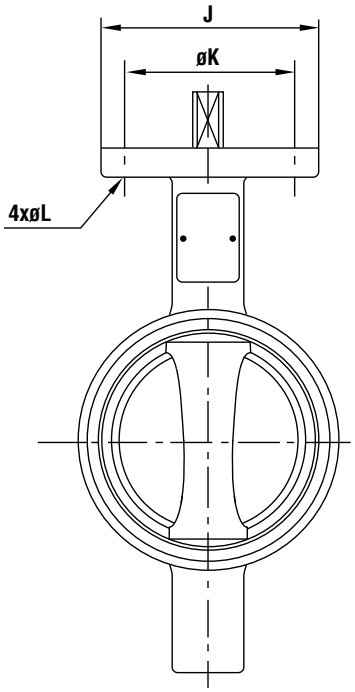

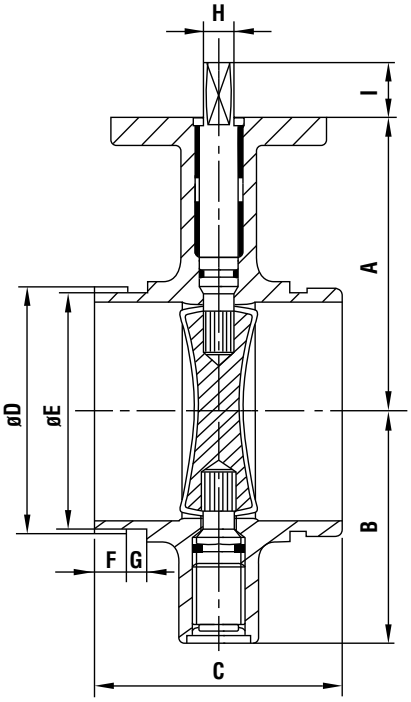

DETALJ/PART	STD
Hus/Body	Seigjern/Ductile Iron
	GGG 40.3 0 + Epoxy
Spjeld/Disc	DN 50-150
	DN 200-300
Spindel/Stem	13 % Cr.

ENCOMBREMENT DIMENSIONS

DN 50 A 300
SIZE 50 TO 300

DN	SIZE	ØD mm	A mm	B mm	C mm	D mm	E mm	F mm	G mm	H mm	I mm	J mm	K mm	L mm	VEKT/ WEIGHT kg
50	2	60	100	77,5	81	60,3	57,1	15,9	7,9	11	25,5	90	70	9,5	1,4
65	2,5	73	105	82	97	73	69,1	15,9	7,9	11	25,5	90	70	9,5	2,4
65	2,5	76	105	82	97	76,1	72,3	15,9	7,9	11	25,5	90	70	9,5	2,5
80	3	89	112	90	97	88,9	84,9	15,9	7,9	11	25,5	90	70	9,5	2,9
100	4	114	135	107	116	114,3	110,1	15,9	9,5	14	25,5	100	102	11,5	4,6
125	5	139	147	121	148	139,7	135,5	15,9	9,5	14	25,5	100	102	11,5	7,8
125	5	141	147	121	148	141,3	137	15,9	9,5	14	25,5	100	102	11,5	8,0
150	6	165	180	150	148	165,1	160,9	15,9	9,5	19	25,5	100	102	11,5	10,9
150	6	168	180	150	148	168,3	163,9	15,9	9,5	19	25,5	100	102	11,5	11,2
200	8	219	204	172	133	219,1	214,4	19,0	11,1	19	25,5	100	102	11,5	13,5
250	10	273	250	233	159	273	268,3	19,0	12,7	27	36	120	125	14	26,3
300	12	323	275	258	165	323,9	318,3	19,0	12,7	27	36	120	125	14	35

Forbehold om trykkfeil og endring av produktet
Information and technical data are given as guidance only

KAPITTEL 2 - VENTILER FLENSET

CHAPTER 2 - VALVES FLANGED

2

SIDE / PAGE	PRODUKT	PRODUCT
35	KULEVENTIL	BALL VALVE
36	KULEVENTIL MED KORT BYGGELENGDE	BALL VALVE WITH SHORT FtF
37	3-VEIS KULEVENTIL	3-WAY BALL VALVE
38	SETEVENTIL PN 16, RETTLØP	GLOBE VALVE PN 16, STRAIGHT
39	SETEVENTIL PN 16, VINKELLØP	GLOBE VALVE PN 16, ANGLE
40	SETEVENTIL PN 40, RETTLØP	GLOBE VALVE PN 40, STRAIGHT
41	SETEVENTIL PN 40, VINKELLØP	GLOBE VALVE PN 40, ANGLE
42	SETEVENTIL I BRZ, RETTLØP	GLOBE VALVE IN BRZ, STRAIGHT
43	SETEVENTIL I BRZ, VINKELLØP	GLOBE VALVE IN BRZ, ANGLE
44	SETEVENTIL I BRZ, RETTLØP. BOLTET	GLOBE VALVE IN BRZ. STRAIGHT.BOLTED
45	SETEVENTIL I BRZ, VINKELLØP. BOLTET	GLOBE VALVE IN BRZ. ANGLE. BOLTED
46	HURTIGSTENGEVENTIL. RETTLØP	QUICK CLOSING VALVE, STRAIGHT
47	HURTIGSTENGEVENTIL. VINKELLØP	QUICK CLOSING VALVE, ANGLE
48	SELVSTENGE M/LODD, RETTLØP	SELF CLOSING W/WEIGHT, STRAIGHT
49	SELVSTENGE M/LODD, VINKELLØP	SELF CLOSING W/WEIGHT, ANGLE
50	SELVSTENGE M/FJÆR, RETTLØP	SELF CLOSING W/SPRING, STRAIGHT
51	SELVSTENGE M/FJÆR, VINKELLØP	SELF CLOSING W/SPRING, ANGLE
52	SELVSTENGE MED TRYKKNAPP	SELF CLOSING W/PUSH BUTTON
53	SKYVESPJELDVENTILER	KNIFE GATE VALVE
54	STORMKLAFFVENTIL, RETTLØP	STORM VALVE, STRAIGHT
55	STORMKLAFFVENTIL, VINKELLØP	STORM VALVE, ANGLE
56	SLUSEVENTIL	GATE VALVE
57	SLUSEVENTIL I BRONZE	GATE VALVE IN BRONZE
58/59	BLINDFLENSVENTILER	BLIND FLANGE VALVES
60	MEMBRANVENTIL	DIAPHRAGM VALVE
61	TILBAKESLAGSVENTIL DUO	DUO CHECK VALVE
62	FLENSET TILBAKESLAGSVENTIL	FLANGED CHECK VALVE
63	PLATE TILBAKESLAGSVENTIL	DISC CHECK VALVE
64	KLAFF TILBAKESLAGSVENTIL	SWING CHECK VALVE
65	BRANNVENTIL FOR KUPLINGER, VINKEL	FIRE VALVE FOR COUPLINGS, ANGLE
66	BRANNVENTIL RETTLØP	FIRE VALVE STRAIGHT
67	BRANNVENTIL VINKELLØP	FIRE VALVE ANGLE

Forbehold om trykkfeil og endring av produktet
Information and technical data are given as guidance only

KULEVENTIL – PN 16/40

BALL VALVE – PN 16/40

BESKRIVELSE:

Fullt gjennomløp. ISO 5211 top flens
Flenseboring: PN 16

ALTERNATIVER:

Material Støpestål A216 og Seigjern

DESCRIPTION:

Full bore. ISO 5211 top flange
Flange drilling: PN 16

ALTERNATIVES:

Material CS A216 & Ductile iron

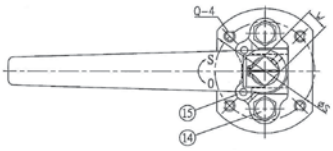

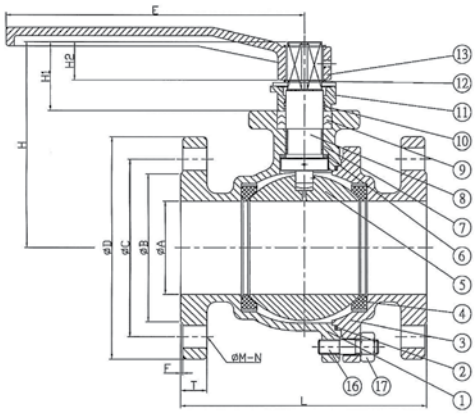

NR/NO	PART	MATERIALE/ MATERIAL
1	Hus / Body	Stainless Steel SS 1.4408
2	Hus tetning / Body seal	PTFE
3	Endestykke/ End cap	Stainless Steel SS 1.4408
4	Sete / Seat	RTFE
5	Kule / Ball	AISI 316
6	Skive / Washer	PTFE
7	Foring / Bushing	PTFE
8	Spindel / Stem	AISI 316
9	Spindeltetning / Stem packing	PTFE
10	Pakkboks foring/ Gland bearing	PTFE
11	Pakkboks / Gland	AISI 304
12	Låsering / Snap ring	AISI 304
13	Spak	Stål / Steel
14	Bolt	AISI 304
15	Stop plate	AISI 304
16	Bolt	SS A193 Gr. B8
17	Mutter	SS A194 Gr. 8

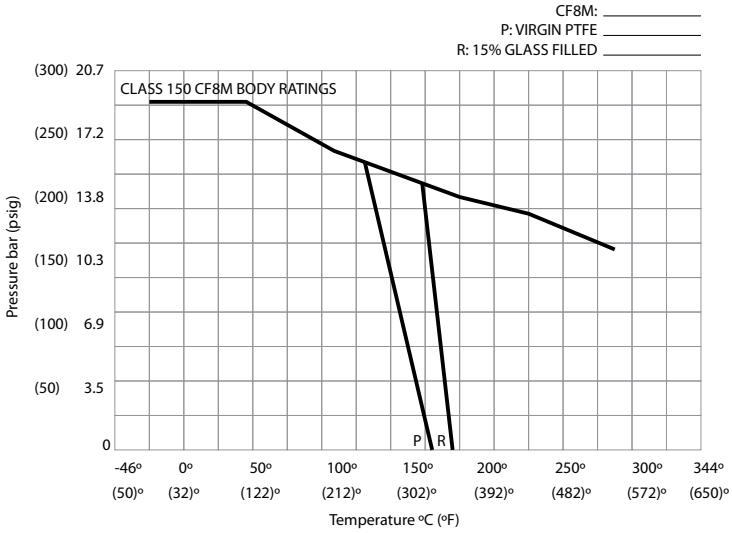

DN	ART. NR. MANUAL	ØA mm	L mm	ØD mm	H mm	H1 mm	W mm	E mm	ØS mm	TRYKK KLASSE PRESSURE RATING
15	080133	15	115,0	95,0	65,7	22,7	11,0	131,0	42,0	PN 16
20	080134	20	120,0	105,0	68,2	22,5	11,0	131,0	42,0	PN 16
25	080135	25	125,0	115,0	80,6	29,3	14,0	165,0	50,0	PN 16
32	080136	32	130,0	140,0	86,5	29,3	14,0	165,0	50,0	PN 16
40	080137	40	140,0	150,0	108,9	38,4	17,0	200,0	70,0	PN 16
50	080138	50	150,0	165,0	116,5	38,4	17,0	200,0	70,0	PN 16
65	080139	65	170,0	185,0	139,0	38,4	17,0	200,0	70,0	PN 16
80	080140	80	180,0	200,0	169,4	58,3	22,0	330,0	102,0	PN 16
100	080141	100	190,0	220,0	193,3	60,3	22,0	330,0	102,0	PN 16
125	080142	125	325,0	250,0	237,0	75,0	27,0	753,0	125,0	PN 16
150	080143	150	350,00	285,00	256,0	75,00	27,00	753,00	125,0	PN 16

Forbehold om trykkfeil og endring av produktet
Information and technical data are given as guidance only

KORTBYGGENDE KULEVENTIL, STØPESTÅL – PN 16

SHORT FF BALL VALVE, CAST STEEL – PN 16

BESKRIVELSE:

Fullt gjennomløp. Lug type
Flenseboring: PN 16 (gjenget)

ALTERNATIVER:

Material AISI 316 og Seigjern

BESKRIVELSE:

Full bore. Lug version.
Flange drilling: PN 16 (threaded)

ALTERNATIVES:

Material AISI 316 & Ductile iron

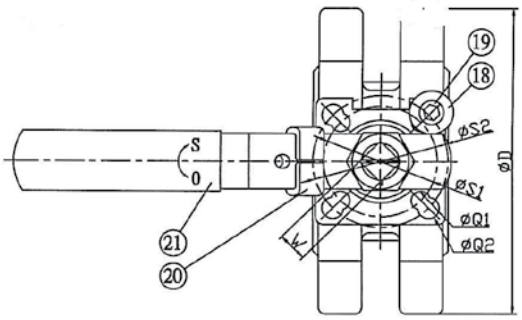

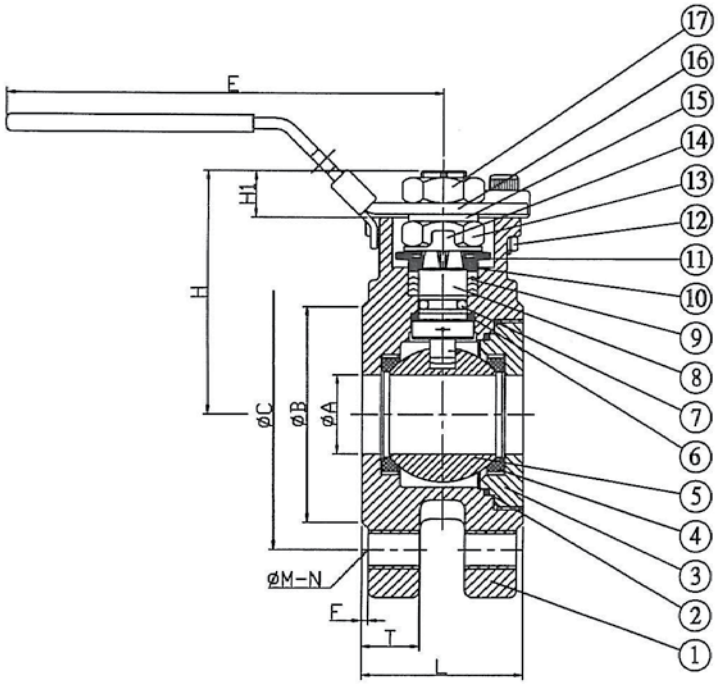

NR/NO	PART	MATERIALE/ MATERIAL
1	Hus / Body	Støpestål A216 WCB/ Cast Steel A216 WCB
2	Hus tetning / Body seal	PTFE
3	Endestykke/ End cap	Støpestål A216 WCB/ Cast Steel A216 WCB
4	Sete / Seat	RTFE
5	Kule / Ball	AISI 316
6	Skive / Washer	PTFE
7	O-ring	VITON
8	Spindel / Stem	AISI 316
9	Spindeltetning / Stem packing	PTFE
10 til 17	Pakkboksdetaljer / Gland details	AISI 304

DN	ART. NR. MANUAL	øA mm	L mm	øD mm	H mm	H1 mm	W mm	E mm	S1 mm	S2 mm	TRYKK KLASSE PRESSURE RATING
15	080203	15	40,8	95,0	67,0	12,0	9,0	135,0	42,0		PN 16
20	080204	20	44,0	105,0	69,5	12,0	9,0	135,0	42,0		PN 16
25	080235	25	50,0	115,0	76,1	13,5	11,0	142,0	42,0	50,0	PN 16
32	080206	32	60,0	140,0	88,5	13,5	11,0	142,0	42,0	50,0	PN 16
40	080207	40	65,0	150,0	102,0	16,0	14,0	200,0	50,0	70,0	PN 16
50	080208	50	81,0	165,0	110,6	16,0	14,0	200,0	50,0	70,0	PN 16
65	080209	65	110,0	185,0	131,8	19,0	17,0	210,0	70,0	102,0	PN 16
80	080209	80	120,0	200,0	153,3	24,0	22,0	283,0	102,0	125,0	PN 16
100	080211	100	150,0	220,0	168,3	24,0	22,0	283,0	102,0	125,0	PN 16

EN 10204 - 3.1 Sertifikat tilgjengelig / EN 10204 - 3.1 certificate available

Forbehold om trykkfeil og endring av produktet
Information and technical data are given as guidance only

3-VEIS KULEVENTIL – PN 16

3 WAY BALL VALVE – PN 16

ALTERNATIV:

Gjennomløp L-port og T-port
Sete i karbonfylt PTFE
Andre dimensjoner/materiell på forespørsel
Tilgjengelig i syrefast stål

OPTIONS:

Ball design L-port and T-port
Seatring Carbon-filled PTFE
Other dimensions/materials on request
Available in stainless steel

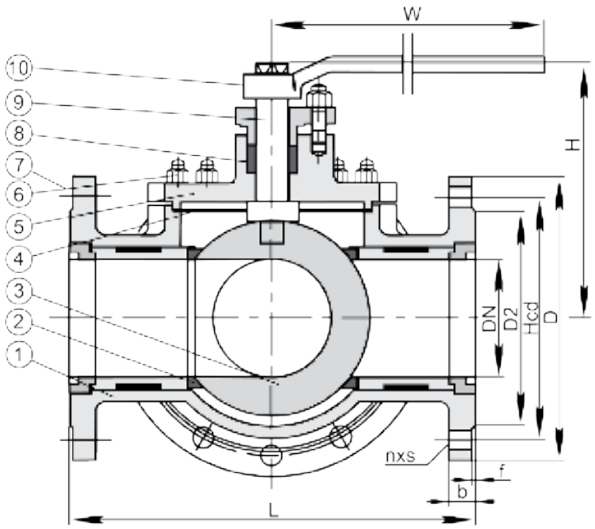

3 WAY BALL VALVE, T-PORT

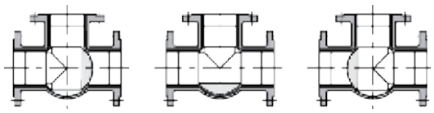

3 WAY BALL VALVE, L-PORT

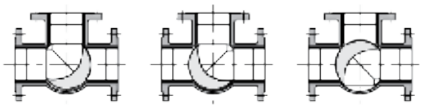

NO	PART	MATERIALE/MATERIAL	
		CAST STEEL	STAINLESS STEEL
1	Hus/Body	ASTM A216	
2	Sete/Seat	PTFE	
3	Kule/Ball	ASTM A276-316	
4	Pakning/Gasket	Flexible graphite/304	
5	Deksel/Bonnet	ASTM A216-WCB	
6	Bolt	ASTM A193 Gr.B7	
7	Mutter/Nut	ASTM A194 Gr.2H	
8	Pakning/Packing	PTFE	
9	Spindel/Stem	ASTM A182-F6a	
10	Spak/Handle	Carbon Steel	

DN	ART. NR. T-BORR PART NO. T-BORE	ART. NR. L-BORR PART NO. L-BORE	D mm	L mm	D1 mm	D2 mm	VEKT/WEIGHT kg
25			115	180	85	68	10
40			150	220	110	88	13
50			165	240	125	102	24
65			185	260	145	122	36
80			200	280	160	138	42
100			220	320	180	158	70

Forbehold om trykkfeil og endring av produktet
Information and technical data are given as guidance only

SETEVENTIL RETTLØP - PN 16

GLOBE VALVE STRAIGHT - PN 16

BESKRIVELSE:

Typisk bruksområde: Skip & industri for olje, vann, sjøvann mm. Kan DNV sertifiseres som overbordventil.

MAKS. TEMPERATUR: 180°C

ALTERNATIV:

Tilbakeslagsfunksjon (SDNR) med fjær
Reguleringskjegle
ANSI, JIS m.m. flenseboringer

DESCRIPTION:

Typical application: Marine & industry for oil, water, seawater +++ Can be DNV certified for overboard.

MAX TEMPERATURE: 180°C

OPTIONS:

Non return version (SDNR) with spring
Regulating cone
ANSI & JIS flange drilling

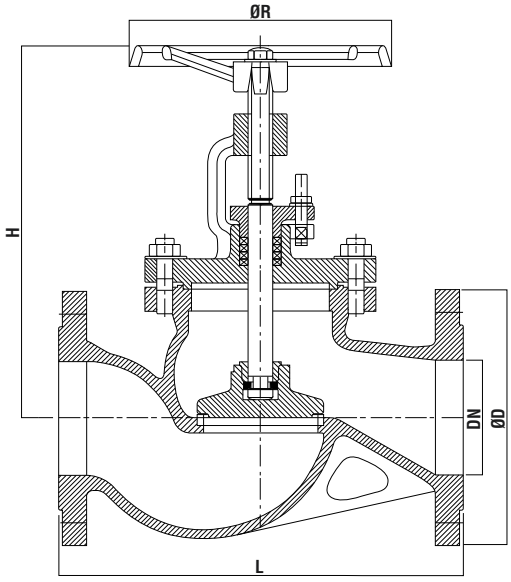

PART	MATERIALE/MATERIAL
Hus/Body	Seigjern GGG 40.3 Ductile Iron GGG 40.3
Sete/seat	CuSn5Zn5Pb5-C (Rg5)
Kjegle/disc (<65)	CuSn5Zn5Pb5-C (Rg5)
Kjegle/disc (>65)	Seigjern/DI GGG 40.3
Spindel/stem	CuZn35Ni (Som59)
Pakning/gasket	Graphite

DN	ART. NR. FAST/FIXED	ART. NR. SDNR	ART. NR. REG. CONE	ØD mm	L mm	H mm	ØR mm	VEKT/ WEIGHT kg	MAX ARB. TRYKK MAX WORK PRESS. TEMP UP TO 120°C	MAX ARB. TRYKK MAX WORK PRESS. TEMP 120°C - 180°C
15	090003	090033	090063	95	130	165	120	3,8	16 BAR	10 BAR
20	090004	090034	090064	105	150	165	120	4,0	16 BAR	10 BAR
25	090005	090035	090065	115	160	175	140	5,0	16 BAR	10 BAR
32	090006	090036	090066	140	180	180	140	7,0	16 BAR	10 BAR
40	090007	090037	090067	150	200	220	160	11,0	16 BAR	10 BAR
50	090008	090038	090068	165	230	230	160	13,0	16 BAR	10 BAR
65	090009	090039	090069	185	290	245	180	18,0	16 BAR	10 BAR
80	090010	090040	090070	200	310	295	200	25,0	16 BAR	10 BAR
100	090011	090041	090071	220	350	330	225	35,0	16 BAR	10 BAR
125	090012	090042	090072	250	400	365	250	55,0	16 BAR	10 BAR
150	090013	090043	090073	285	480	420	300	75,0	16 BAR	10 BAR
200	090014	090044	090074	340	600	510	400	135,0	10 BAR	6 BAR
250	090015	090045	090075	395	730	600	520	215,0	10 BAR	6 BAR
300	090016	090046	090076	445	850	670	520	305,0	6 BAR	4 BAR
350	090017	090047	090077	505	980	755	640	405,0	6 BAR	4 BAR
400	090018	090048	090078	565	1100	835	640	550,0	4 BAR	2,5 BAR

EN 10204 - 3.1 Sertifikat tilgjengelig / EN 10204 - 3.1 certificate available

Forbehold om trykkfeil og endring av produktet
Information and technical data are given as guidance only

SETEVENTIL VINKELLØP - PN 16

GLOBE VALVE ANGLE - PN 16

BESKRIVELSE:

Typisk bruksområde: Skip & industri for olje, vann, sjøvann mm. Kan DNV sertifiseres som overbordventil.

MAKS. TEMPERATUR: 180°C

ALTERNATIV:

Tilbakeslagsfunksjon (SDNR) med fjær
Reguleringskjegle
ANSI, JIS m.m. flenseboringer

DESCRIPTION:

Typical application: Marine & industry for oil, water, seawater +++ Can be DNV certified for overboard.

MAX TEMPERATURE: 180°C

OPTIONS:

Non return version (SDNR) with spring
Regulating cone
ANSI & JIS flange drilling

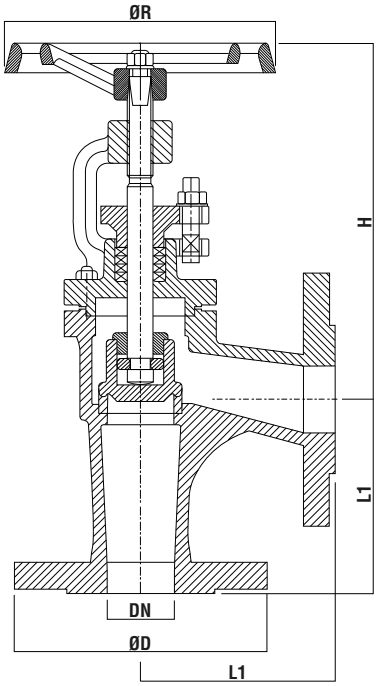

PART	MATERIALE/MATERIAL
Hus/Body	Seigjern GGG 40.3 Ductile Iron GGG 40.3
Sete/seat	CuSn5Zn5Pb5-C (Rg5)
Kjegle/disc (<65)	CuSn5Zn5Pb5-C (Rg5)
Kjegle/disc (>65)	Seigjern/DI GGG 40.3
Spindel/stem	CuZn35Ni (Som59)
Pakning/gasket	Graphite

DN	ART. NR. FAST/ FIXED	ART. NR. SDNR	ART. NR. REG. CONE	ØD mm	L1 mm	H mm	ØR mm	VEKT/ WEIGHT kg	MAX ARB. TRYKK MAX WORK PRESS. TEMP UP TO 120°C	MAX ARB. TRYKK MAX WORK PRESS. TEMP 120°C - 180°C
15	090103	090133	-	95	90	160	120	3,8	16 BAR	10 BAR
20	090104	090134	-	105	95	155	120	4,0	16 BAR	10 BAR
25	090105	090135	-	115	100	165	140	5,0	16 BAR	10 BAR
32	090106	090136	-	140	105	170	140	7,0	16 BAR	10 BAR
40	090107	090137	-	150	115	215	160	10,0	16 BAR	10 BAR
50	090108	090138	-	165	125	215	160	12,0	16 BAR	10 BAR
65	090109	090139	-	185	145	225	180	17,0	16 BAR	10 BAR
80	090110	090140	-	200	155	265	200	23,0	16 BAR	10 BAR
100	090111	090141	-	220	175	305	225	33,0	16 BAR	10 BAR
125	090112	090142	-	250	200	310	250	50,0	16 BAR	10 BAR
150	090113	090143	-	285	225	355	300	70,0	16 BAR	10 BAR
200	090114	090144	-	340	275	420	400	110,0	10 BAR	6 BAR
250	090115	090145	-	395	325	485	520	155,0	10 BAR	6 BAR
300	090116	090146	-	445	375	535	520	215,0	6 BAR	4 BAR
350	090117	090147	-	505	425	610	640	275,0	6 BAR	4 BAR
400	090118	090148	-	565	475	660	640	360,0	4 BAR	2,5 BAR

EN 10204 - 3.1 Sertifikat tilgjengelig / EN 10204 - 3.1 certificate available

Forbehold om trykkfeil og endring av produktet
Information and technical data are given as guidance only

SETEVENTIL RETTLØP - PN 40

GLOBE VALVE STRAIGHT - PN 40

BESKRIVELSE:

Typisk bruksområde: Skip & industri for hydraulikk, damp, trykkluft mm. Kan DNV sertifiseres som overbordventil.

MAKS. TEMPERATUR: 180°C

ALTERNATIV:

Tilbakeslagsfunksjon (SDNR) med fjær
Reguleringskjegle
ANSI, JIS m.m. flenseboringer

DESCRIPTION:

Typical application: Marine & industry for hydraulics, steam, air +++
Can be DNV certified for overboard.

MAX TEMPERATURE: 180°C

OPTIONS:

Non return version (SDNR) with spring
Regulating cone
ANSI & JIS flange drilling

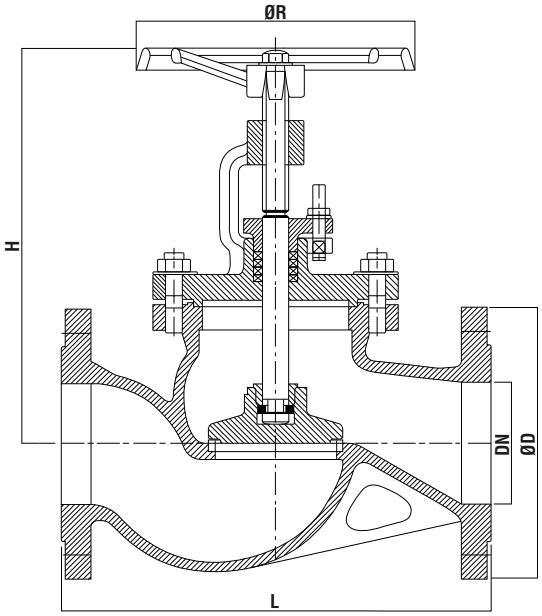

PART	MATERIALE/MATERIAL
Hus/Body	Støpestål GS C25 N Cast steel GS C25 N
Sete/seat	AISI 304 (1.4301)
Kjegle/disc (<65)	X20Cr13 (1.4021)
Kjegle/disc (>65)	Støpestål/CS (GS C25 N)
Spindel/stem	X20Cr13 (1.4021)
Pakning/gasket	Graphite

DN	ART. NR. FAST/FIXED	ART. NR. SDNR	ART. NR. REG. CONE	ØD mm	L mm	H mm	ØR mm	VEKT/ WEIGHT kg	MAX ARB. TRYKK MAX WORK PRESS. TEMP UP TO 120°C
15	090203	090233	-	95	130	165	120	4,0	40 BAR
20	090204	090234	-	105	150	165	120	4,5	40 BAR
25	090205	090235	-	115	160	175	140	5,0	40 BAR
32	090206	090236	-	140	180	180	140	7,0	40 BAR
40	090207	090237	-	150	200	220	160	11,0	40 BAR
50	090208	090238	-	165	230	230	160	13,0	40 BAR
65	090209	090239	-	185	290	245	180	19,0	40 BAR
80	090210	090240	-	200	310	295	200	25,0	40 BAR
100	090211	090241	-	235	350	330	225	35,0	40 BAR
125	090212	090242	-	270	400	365	250	58,0	40 BAR
150	090213	090243	-	300	480	420	300	80,0	40 BAR

EN 10204 - 3.1 Sertifikat tilgjengelig / EN 10204 - 3.1 certificate available

Forbehold om trykkfeil og endring av produktet
Information and technical data are given as guidance only

SETEVENTIL VINKELLØP - PN 40

GLOBE VALVE ANGLE - PN 40

BESKRIVELSE:

Typisk bruksområde: Skip & industri for hydraulikk, damp, trykkluft mm. Kan DNV sertifiseres som overbordventil.

MAKS. TEMPERATUR: 180°C

ALTERNATIV:

Tilbakeslagsfunksjon (SDNR) med fjær
Reguleringskjegle
ANSI, JIS m.m. flenseboringer

DESCRIPTION:

Typical application: Marine & industry for hydraulics, steam, air +++
Can be DNV certified for overboard.

MAX TEMPERATURE: 180°C

OPTIONS:

Non return version (SDNR) with spring
Regulating cone
ANSI & JIS flange drilling

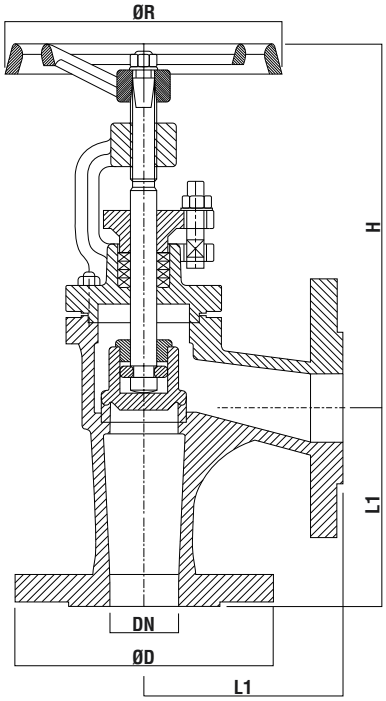

PART	MATERIALE/MATERIAL
Hus/Body	Støpestål GS C25 N Cast steel GS C25 N
Sete/seat	AISI 304 (1.4301)
Kjegle/disc (<65)	X20Cr13 (1.4021)
Kjegle/disc (>65)	Støpestål/CS (GS C25 N)
Spindel/stem	X20Cr13 (1.4021)
Pakning/gasket	Graphite

DN	ART. NR. FAST/FIXED	ART. NR. SDNR	ØD mm	L1 mm	H mm	ØR mm	VEKT/ WEIGHT kg	MAX ARB. TRYKK MAX WORK PRESS. TEMP UP TO 120°C
15	-	-	95	90	160	120	3,8	40 BAR
20	-	-	105	95	155	120	4,0	40 BAR
25	-	-	115	100	165	140	5,0	40 BAR
32	-	-	140	105	170	140	7,0	40 BAR
40	-	-	150	115	215	160	10,0	40 BAR
50	-	-	165	125	215	160	12,0	40 BAR
65	-	-	185	145	225	180	17,0	40 BAR
80	-	-	200	155	265	200	23,0	40 BAR
100	-	-	235	175	305	225	33,0	40 BAR
125	-	-	270	200	310	250	50,0	40 BAR
150	-	-	300	225	355	300	70,0	40 BAR

EN 10204 - 3.1 Sertifikat tilgjengelig / EN 10204 - 3.1 certificate available

Forbehold om trykkfeil og endring av produktet
Information and technical data are given as guidance only

SETEVENTIL RETTLØP - PN 16

GLOBE VALVE STRAIGHT - PN 16

BESKRIVELSE:

Typisk bruksområde: Skip & industri for olje, vann, sjøvann mm.

MAKS. TEMPERATUR: 180°C

ALTERNATIV:

Tilbakeslagsfunksjon (SDNR) med fjær
Reguleringskjegle
ANSI, JIS m.m. flenseboringer

DESCRIPTION:

Typical application: Marine & industry for oil, water, seawater +++

MAX. TEMPERATURE: 180°C

OPTIONS:

Non return version (SDNR) with spring
Regulating cone
ANSI & JIS flange drilling

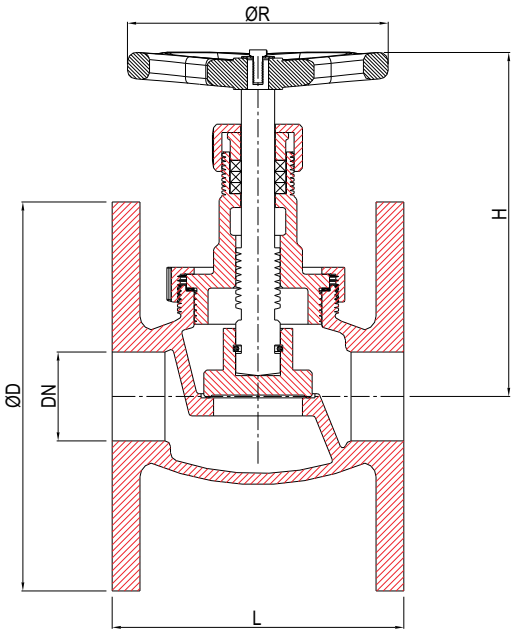

PART	MATERIALE/MATERIAL
Hus/Body	Bronse / Bronze CuSn5Zn5Pb5-C (Rg5)
Kjegle/disc	CuSn5Zn5Pb5-C (Rg5)
Spindel/stem	CuZn35Ni (Som59)
Pakning/gasket	Graphite

DN	ART. NR. FAST/ FIXED	ART. NR. SDNR	ART. NR. REG. CONE	ØD mm	L mm	H mm	ØR mm	VEKT/ WEIGHT kg	MAX ARB. TRYKK MAX WORK PRESS. TEMP UP TO 120°C	MAX ARB. TRYKK MAX WORK PRESS. TEMP 120°C - 180°C
15	091233			95	130	165	120	3,8	16 BAR	10 BAR
20	091234			105	150	165	120	4,2	16 BAR	10 BAR
25	091235			115	160	175	140	5,0	16 BAR	10 BAR
32	091236			140	180	180	140	7,0	16 BAR	10 BAR
40	091237			150	200	220	160	11,0	16 BAR	10 BAR
50	091238			165	230	230	160	13,0	16 BAR	10 BAR
65	091239			185	290	245	180	18,0	16 BAR	10 BAR
80	091240			200	310	295	200	22,0	16 BAR	10 BAR
100	091241			220	350	330	225	34,0	16 BAR	10 BAR
125	091242			250	400	365	250	48,0	16 BAR	10 BAR
150	091243			285	480	420	300	70,0	16 BAR	10 BAR

EN 10204 - 3.1 Sertifikat tilgjengelig / EN 10204 - 3.1 certificate available

Forbehold om trykkfeil og endring av produktet
Information and technical data are given as guidance only

SETEVENTIL VINKELLØP - PN 16

GLOBE VALVE ANGLE - PN 16

BESKRIVELSE:

Typisk bruksområde: Skip & industri for olje, vann, sjøvann mm.

MAKS. TEMPERATUR: 180°C

ALTERNATIV:

Tilbakeslagsfunksjon (SDNR) med fjær
Reguleringskjegle
ANSI, JIS m.m. flenseboringer

DESCRIPTION:

Typical application: Marine & industry for oil, water, seawater +++

MAX. TEMPERATURE: 180°C

OPTIONS:

Non return version (SDNR) with spring
Regulating cone
ANSI & JIS flange drilling

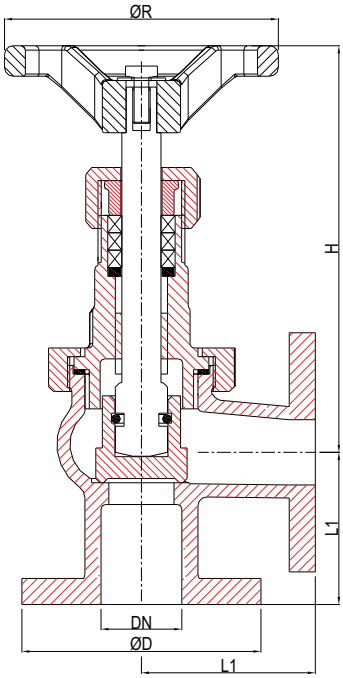

PART	MATERIALE/MATERIAL
Hus/Body	Bronse / Bronze CuSn5Zn5Pb5-C (Rg5)
Kjegle/disc	CuSn5Zn5Pb5-C (Rg5)
Spindel/stem	CuZn35Ni (Som59)
Pakning/gasket	Graphite

DN	ART. NR. FAST/ FIXED	ART. NR. SDNR	ØD mm	L1 mm	H mm	ØR mm	VEKT/ WEIGHT kg	MAX ARB. TRYKK MAX WORK PRESS. TEMP UP TO 120°C	MAX ARB. TRYKK MAX WORK PRESS. TEMP 120°C - 180°C
15			95	90	160	120	3,8	16 BAR	10 BAR
20			105	95	155	120	4,0	16 BAR	10 BAR
25			115	100	165	140	5,0	16 BAR	10 BAR
32			140	105	170	140	7,0	16 BAR	10 BAR
40			150	115	215	160	10,0	16 BAR	10 BAR
50			165	125	215	160	12,0	16 BAR	10 BAR
65			185	145	225	180	17,0	16 BAR	10 BAR
80			200	155	265	200	23,0	16 BAR	10 BAR
100			220	175	305	225	33,0	16 BAR	10 BAR
125			250	200	310	250	50,0	16 BAR	10 BAR
150			285	225	355	300	70,0	16 BAR	10 BAR

EN 10204 - 3.1 Sertifikat tilgjengelig / EN 10204 - 3.1 certificate available

Forbehold om trykkfeil og endring av produktet
Information and technical data are given as guidance only

SETEVENTIL RETTLØP - PN 16

GLOBE VALVE STRAIGHT - PN 16

BESKRIVELSE:

Typisk bruksområde: skip & industri for olje, vann, sjøvann mm.

MAKS. TEMPERATUR: 180°C

ALTERNATIV:

Tilbakeslagsfunksjon (SDNR) med fjær
Reguleringskjegle
ANSI, JIS m.m. flenseboringer

DESCRIPTION:

Typical application: Marine & industry for oil, water, seawater +++

MAX. TEMPERATURE: 180°C

OPTIONS:

Non return version (SDNR) with spring
Regulating cone
ANSI & JIS flange drilling

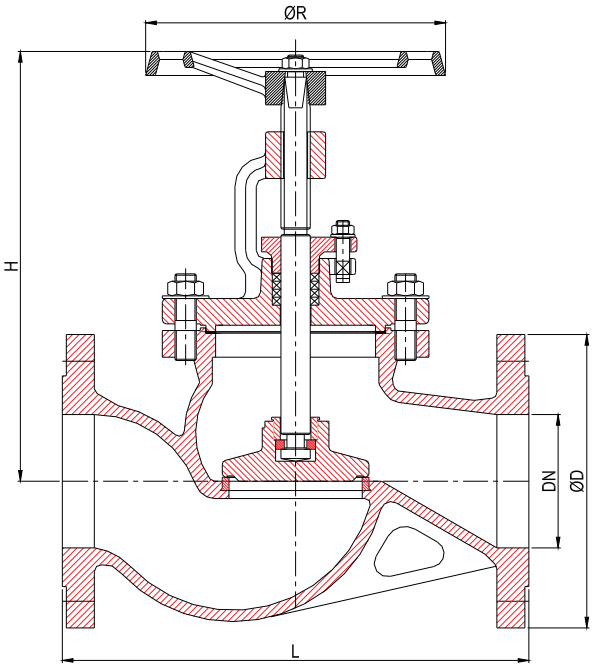

PART	MATERIALE/MATERIAL
Hus/Body	Bronse / Bronze CuSn5Zn5Pb5-C (Rg5)
Kjegle/disc	CuSn5Zn5Pb5-C (Rg5)
Spindel/stem	CuZn35Ni (Som59)
Pakning/gasket	Graphite

DN	ART. NR. FAST/FIXED	ART. NR. SDNR	ART. NR. REG. CONE	ØD mm	L mm	H mm	ØR mm	VEKT/ WEIGHT kg	MAX ARB. TRYKK MAX WORK PRESS. TEMP UP TO 120°C	MAX ARB. TRYKK MAX WORK PRESS. TEMP 120°C - 200°C
15		091233		95	130	165	120	3,8	16 BAR	10 BAR
20		091234		105	150	165	120	4,2	16 BAR	10 BAR
25		091235		115	160	175	140	5,0	16 BAR	10 BAR
32		091236		140	180	180	140	7,0	16 BAR	10 BAR
40		091237		150	200	220	160	11,0	16 BAR	10 BAR
50		091238		165	230	230	160	13,0	16 BAR	10 BAR
65		091239		185	290	245	180	18,0	16 BAR	10 BAR
80		091240		200	310	295	200	22,0	16 BAR	10 BAR
100		091241		220	350	330	225	34,0	16 BAR	10 BAR
125		091242		250	400	365	250	48,0	16 BAR	10 BAR
150		091243		285	480	420	300	70,0	16 BAR	10 BAR

EN 10204 - 3.1 Sertifikat tilgjengelig / EN 10204 - 3.1 certificate available

Forbehold om trykkfeil og endring av produktet
Information and technical data are given as guidance only

SETEVENTIL VINKELLØP - PN 16

GLOBE VALVE ANGLE - PN 16

BESKRIVELSE:

Typisk bruksområde: skip & industri for olje, vann, sjøvann mm.

MAKS. TEMPERATUR: 180°C

ALTERNATIV:

Tilbakeslagsfunksjon (SDNR) med fjær
Reguleringskjegle
ANSI, JIS m.m. flenseboringer

DESCRIPTION:

Typical application:Marine & industry for oil, water, seawater +++

MAX. TEMPERATURE: 180°C

OPTIONS:

Non return version (SDNR) with spring
Regulating cone
ANSI & JIS flange drilling

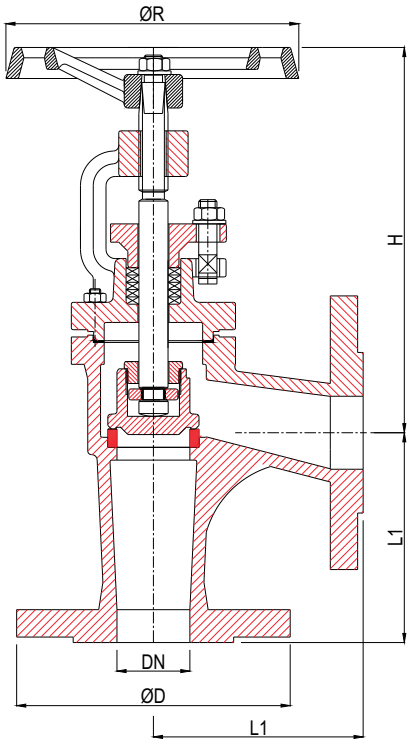

PART	MATERIALE/MATERIAL
Hus/Body	Bronse / Bronze CuSn5Zn5Pb5-C (Rg5)
Kjegle/disc	CuSn5Zn5Pb5-C (Rg5)
Spindel/stem	CuZn35Ni (Som59)
Pakning/gasket	Graphite

DN	ART. NR. FAST/ FIXED	ART. NR. SDNR	ØD mm	L1 mm	H mm	ØR mm	VEKT/ WEIGHT kg	MAX ARB. TRYKK MAX WORK PRESS. TEMP UP TO 120 °C	MAX ARB. TRYKK MAX WORK PRESS. TEMP 120 °C - 180 °C
15			95	90	160	120	3,8	16 BAR	10 BAR
20			105	95	155	120	4,0	16 BAR	10 BAR
25			115	100	165	140	5,0	16 BAR	10 BAR
32			140	105	170	140	7,0	16 BAR	10 BAR
40			150	115	215	160	10,0	16 BAR	10 BAR
50			165	125	215	160	12,0	16 BAR	10 BAR
65			185	145	225	180	17,0	16 BAR	10 BAR
80			200	155	265	200	23,0	16 BAR	10 BAR
100			220	175	305	225	33,0	16 BAR	10 BAR
125			250	200	310	250	50,0	16 BAR	10 BAR
150			285	225	355	300	70,0	16 BAR	10 BAR

EN 10204 - 3.1 Sertifikat tilgjengelig / EN 10204 - 3.1 certificate available

HURTIGSTENGEVENTIL, RETTLØP - PN 16/10

QUICK CLOSING VALVE, STRAIGHT - PN 16/10

BESKRIVELSE:

Valgfri manuell, pneumatisk eller hydraulisk betjening via standard utløsersylinder. Typegodkjent av DNV, LRS, ABS, BV & GL

BRUKSOMRÅDE:

System for brennbare medier hvor det er krav til fjern- og hurtigstenging av ventiler

ALTERNATIV:

Materialer, flensestandarder og indikering

DESCRIPTION:

Optional release via manual, pneumatic or hydraulic operation of standard cylinder. Type approved by DNV, LRS, ABS, BV & GL

SERVICE:

System for flammable medium in which remote operated and quick closing function are required.

OPTIONS:

Materials, flange standard and pos. indication.

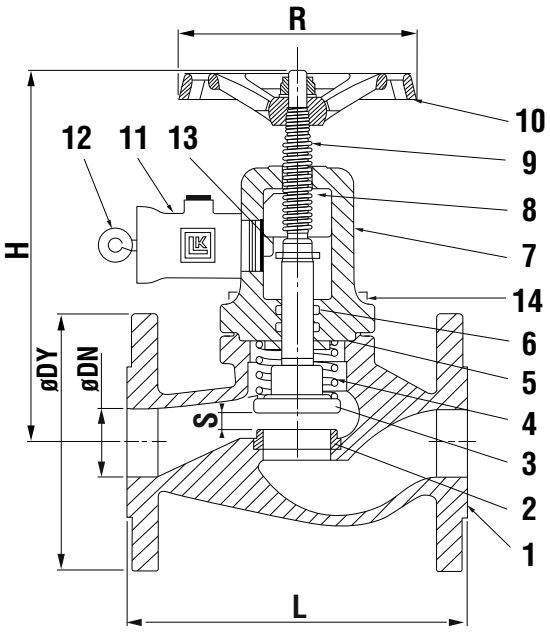

PART	MATERIALE/MATERIAL
Hus/Body	Seigjern GGG 40.3 Ductile Iron GGG 40.3
Sete/seat	AISI 304
Kjegle/disc	AISI 304
Spindel/stem	AISI 304

DN	ART. NR.	FLENS FLANGE	ØD mm	L mm	H mm	S mm	ØM mm	VEKT/ WEIGHT kg	MAX ARB. TRYKK MAX WORK PRESS. TEMP UP TO 120°C	MAX ARB. TRYKK MAX WORK PRESS. TEMP 120°C - 180°C
15	5576534	PN 16	95	130	176	7,5	120	5,2	16 BAR	10 BAR
20	5576536	PN 16	105	150	178	7,5	120	5,9	16 BAR	10 BAR
25	5576538	PN 16	115	160	188	8	120	6,8	16 BAR	10 BAR
32	5576541	PN 16	140	180	192	8	120	8,4	16 BAR	10 BAR
40	5576543	PN 16	150	200	202	10	140	10,0	16 BAR	10 BAR
50	5576545	PN 16	165	230	224	12,5	140	14,0	16 BAR	10 BAR
65	5576547	PN 16	185	290	253	16,5	140	19,0	16 BAR	10 BAR
80	5576549	PN 16	200	310	253	20	160	26,0	16 BAR	10 BAR
100	5576452	PN 16	220	350	298	25	160	46,0	16 BAR	10 BAR
125	5576554	PN 16	250	400	338	32	200	54,0	16 BAR	10 BAR
150	5576556	PN 16	285	480	410	37,5	200	72,0	16 BAR	10 BAR
200	5576558	PN 10	340	600	575	50	400	150,0	10 BAR	6 BAR
250	5576561	PN 10	405	730	615	63	400	230,0	10 BAR	6 BAR

EN 10204 - 3.1 Sertifikat tilgjengelig / EN 10204 - 3.1 certificate available

Forbehold om trykkfeil og endring av produktet
Information and technical data are given as guidance only

HURTIGSTENGEVENTIL, VINKELLØP - PN 16/10

QUICK CLOSING VALVE, ANGLE - PN 16/10

BESKRIVELSE:

Valgfri manuell, pneumatisk eller hydraulisk betjening via standard utløsersylinder.
Typegodkjent av DNV, LRS, ABS, BV & GL

BRUKSOMRÅDE:

System for brennbare medier hvor det er krav til fjern- og hurtigstenging av ventiler

ALTERNATIV:

Materialer, flensestandarder og indikering

DESCRIPTION:

Optional release via manual, pneumatic or hydraulic operation of standard cylinder.
Type approved by DNV, LRS, ABS, BV & GL

SERVICE:

System for flammable medium in which remote operated and quick closing function are required.

OPTIONS:

Materials, flange standard and pos. indication.

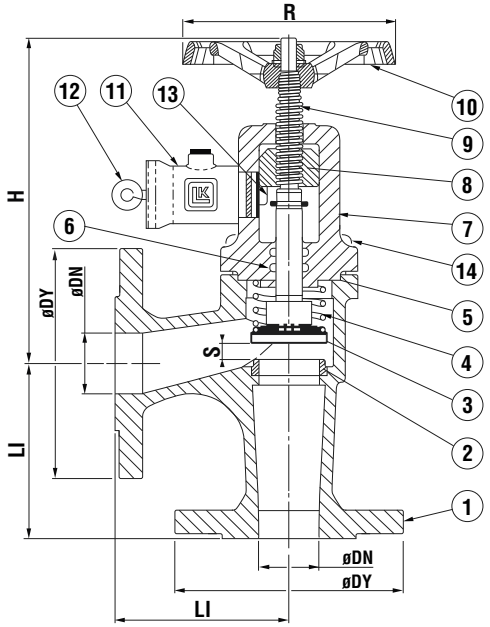

PART	MATERIALE/MATERIAL
Hus/Body	Seigjern GGG 40.3 Ductile Iron GGG 40.3
Sete/seat	AISI 304
Kjegle/disc	AISI 304
Spindel/stem	AISI 304

DN	ART. NR.	FLENS FLANGE	ØD mm	L mm	H mm	S mm	ØM mm	VEKT/ WEIGHT kg	MAX ARB. TRYKK MAX WORK PRESS. TEMP UP TO 120°C	MAX ARB. TRYKK MAX WORK PRESS. TEMP 120°C - 180°C
15	5576535	PN 16	95	90	169	7,5	120	5,0	16 BAR	10 BAR
20	5576537	PN 16	105	95	170	7,5	120	5,6	16 BAR	10 BAR
25	5576539	PN 16	115	100	179	8	120	6,4	16 BAR	10 BAR
32	5576542	PN 16	140	105	186	8	120	8,3	16 BAR	10 BAR
40	5576544	PN 16	150	115	205	10	140	9,9	16 BAR	10 BAR
50	5576546	PN 16	165	125	204	12,5	140	14,0	16 BAR	10 BAR
65	5576548	PN 16	185	145	233	16,5	140	18,0	16 BAR	10 BAR
80	5576551	PN 16	200	155	252	20	160	25,0	16 BAR	10 BAR
100	5576453	PN 16	220	175	278	25	160	41,0	16 BAR	10 BAR
125	5576555	PN 16	250	200	295	32	200	47,0	16 BAR	10 BAR
150	5576557	PN 16	285	225	335	37,5	200	63,0	16 BAR	10 BAR
200	5576559	PN 10	340	275	458	50	400	150,0	10 BAR	6 BAR
250	5576562	PN 10	405	325	463	63	400	230,0	10 BAR	6 BAR

EN 10204 - 3.1 Sertifikat tilgjengelig / EN 10204 - 3.1 certificate available

SELVSTENGEVENTIL RETTLØP - PN 16

SELFCLOSINGVALVE STRAIGHT - PN 16

Loddbelastet dreneringsventil

Weight loaded drain valve

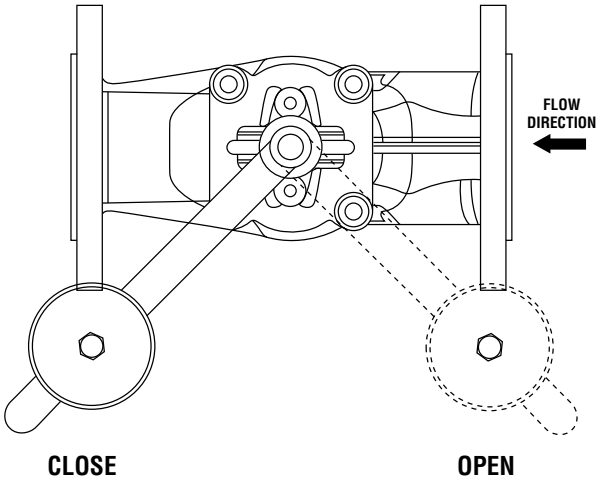

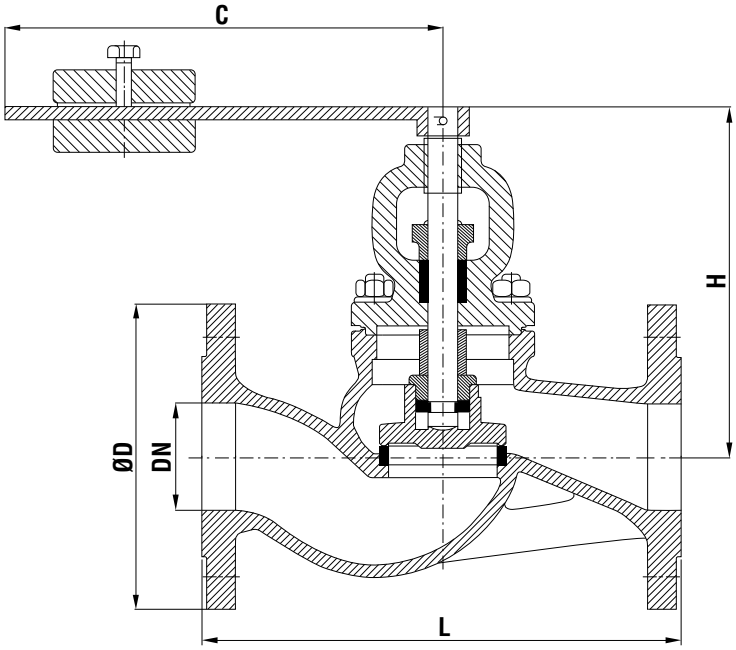

PART	MATERIALE/MATERIAL
Hus/Body	Støpejern GG 25 Cast Iron GG 25
Sete/seat	AISI 304 (1.4301)
Kjegle/disc (≤ 65)	AISI 304 (1.4301)
Kjegle/disc (≥ 80)	Seigjern/DI GGG 40.3
Spindel/stem	AISI 304 (1.4301)

DN	ART. NR.	FLENS FLANGE	ØD mm	L mm	H mm	ØC mm	VEKT/ WEIGHT kg	MAX ARB. TRYKK MAX WORK PRESS. TEMP UP TO 120°C
15	120318	PN 16	95	130	150	265	5,0	16 BAR
20	120319	PN 16	105	150	150	265	6,0	16 BAR
25	120320	PN 16	115	160	155	265	7,0	16 BAR
32	120321	PN 16	140	180	160	265	8,0	16 BAR
40	120322	PN 16	150	200	195	265	13,0	16 BAR
50	120323	PN 16	165	230	200	265	15,0	16 BAR
65	120324	PN 16	185	290	215	265	21,0	16 BAR
80	120325	PN 16	200	310	265	400	28,0	16 BAR
100	120326	PN 16	220	350	295	400	40,0	16 BAR

Kan leveres med 2.2 sertifikat / Can be delivered with 2.2 certificate.

Forbehold om trykkfeil og endring av produktet
Information and technical data are given as guidance only

SELVSTENGEVENTIL VINKELLØP - PN 16

SELFCLOSINGVALVE ANGLE - PN 16

Loddbelastet dreneringsventil

Weight loaded drain valve

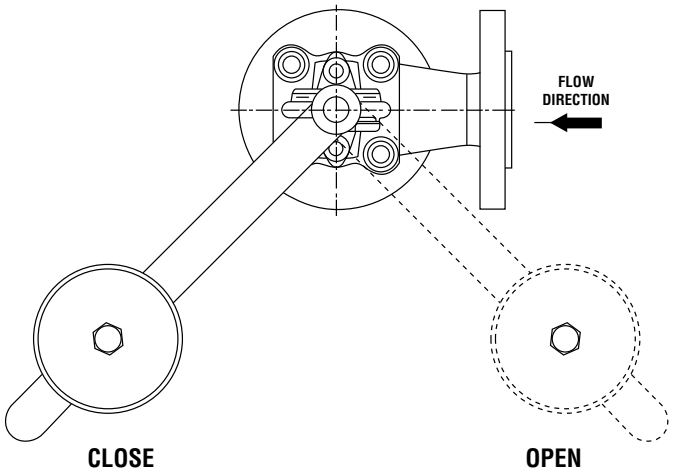

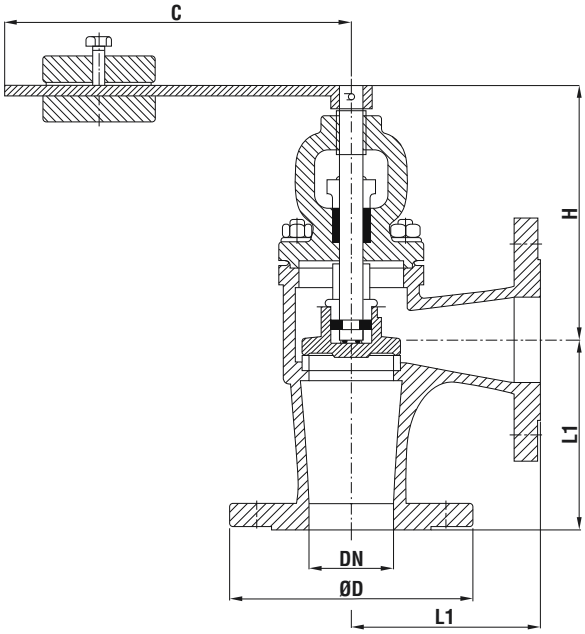

PART	MATERIALE/MATERIAL
Hus/Body	Støpejern GG 25 Cast Iron GG 25
Sete/seat	AISI 304 (1.4301)
Kjegle/disc (≤ 65)	AISI 304 (1.4301)
Kjegle/disc (≥ 80)	Seigjern/DI GGG 40.3
Spindel/stem	AISI 304 (1.4301)

DN	ART. NR.	FLENS FLANGE	ØD mm	L1 mm	H mm	ØC mm	VEKT/ WEIGHT kg	MAX ARB. TRYKK MAX WORK PRESS. TEMP UP TO 120°C
15	120328	PN 16	95	90	140	265	5,0	16 BAR
20	120329	PN 16	105	95	140	265	5,5	16 BAR
25	120330	PN 16	115	100	145	265	7,0	16 BAR
32	120331	PN 16	140	105	150	265	8,0	16 BAR
40	120332	PN 16	150	115	190	265	12,0	16 BAR
50	120333	PN 16	165	125	195	265	14,0	16 BAR
65	120334	PN 16	185	145	195	265	20,0	16 BAR
80	120335	PN 16	200	155	235	400	25,0	16 BAR
100	120336	PN 16	220	175	270	400	38,0	16 BAR
125	5576554	PN 16	250	400	338	200	54,0	16 BAR

Kan leveres med 2.2 sertifikat / Can be delivered with 2.2 certificate.

Forbehold om trykkfeil og endring av produktet
Information and technical data are given as guidance only

SELVSTENGEVENTIL RETTLØP

SELF CLOSING VALVE STRAIGHT

BESKRIVELSE:

Spakoperert, fjærbelastet selvstengeventil
Typegodkjent av de fleste klasseselskap

ALTERNATIVER:

Flenser etter ANSI eller JIS
Kan leveres i andre materialer
Kan leveres med ratt

DESCRIPTION:

Lever operated, spring loaded self closing valve. Type approved by major class societies

OPTIONS:

Flanged to ANSI or JIS
Other materials available
Available with handwheel

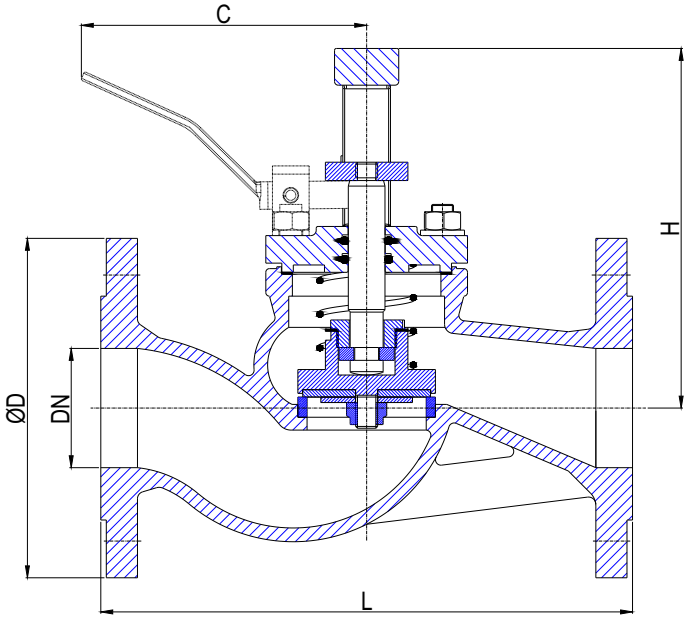

PART	MATERIALE/MATERIAL
Hus/Body	Seigjern/Ductile iron EN-GJS400
Sete/body sea	AISI 304
Kjegle/disc	AISI 420 (1.4021)
Kjegle pakning/disc seal	PTFE
Spindel/stem	AISI 420 (1.4021)
Bolter/bolts	Steel
Pakninger/gaskets	Grafittt/Graphite
Fjær/spring	1.4310 fjærstål/spring steel

DN	ART. NR.	ØD mm	L mm	H mm	C mm	VEKT/ WEIGHT kg	TRYKK/TEMP PRESSURE/TEMP	FLENSEBORING FLANGE DRILLING
15		95	130	130	140	3,7	PN 16* - 120 °C	PN 16
20		105	150	130	140	4,0	PN 16* - 120 °C	PN 16
25		115	160	145	140	5,0	PN 16* - 120 °C	PN 16
32		140	180	145	140	6,0	PN 16* - 120 °C	PN 16
40		150	200	160	150	10,0	PN 16* - 120 °C	PN 16
50		165	230	165	150	12,0	PN 16* - 120 °C	PN 16
65		185	290	200	160	16,0	PN 16* - 120 °C	PN 16
80		200	310	220	165	22,0	PN 16* - 120 °C	PN 16
100		220	350	250	190	32,0	PN 16* - 120 °C	PN 16

www.robinet.no ulsteinvik@robinet.no +47 7000 90 50

Forbehold om trykkfeil og endring av produktet
Information and technical data are given as guidance only

SELVSTENGEVENTIL VINKELLØP

SELF CLOSING VALVE ANGLE

BESKRIVELSE:

Spakoperert, fjærbelastet selvstengeventil
Typegodkjent av de fleste klasseselskap

ALTERNATIVER:

Flenser etter ANSI eller JIS
Kan leveres i andre materialer
Kan leveres med ratt

DESCRIPTION:

Lever operated, spring loaded self closing valve. Type approved by major class societies

OPTIONS:

Flanged to ANSI or JIS
Other materials available
Available with handwheel

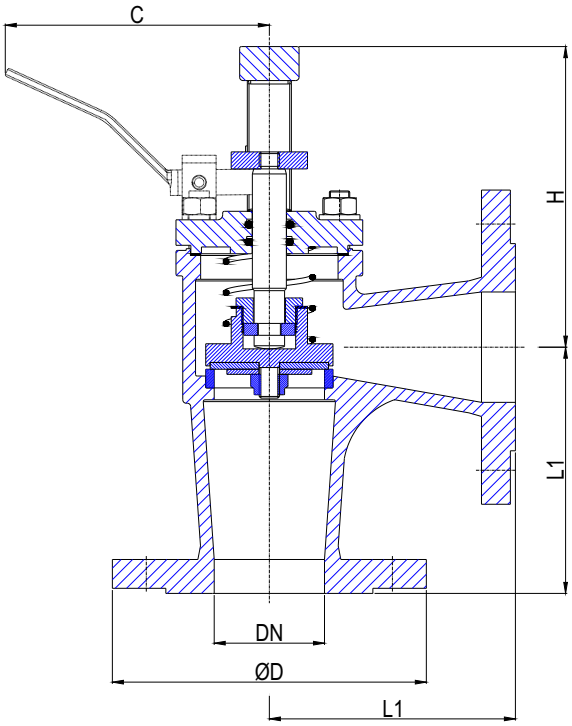

PART	MATERIALE/MATERIAL
Hus/Body	Seigjern/Ductile iron EN-GJS400
Sete/body sea	AISI 304
Kjegle/disc	AISI 420 (1.4021)
Kjegle pakning/disc seal	PTFE
Spindel/stem	AISI 420 (1.4021)
Bolter/bolts	Steel
Pakninger/gaskets	Grafittt/Graphite
Fjær/spring	1.4310 fjærstål/spring steel

DN	ART. NR.	ØD mm	L mm	H mm	C mm	VEKT/ WEIGHT kg	TRYKK/TEMP PRESSURE/TEMP	FLENSEBORING FLANGE DRILLING
15		95	90	125	140	3,7	PN 16* - 120 °C	PN 16
20		105	95	125	140	4,0	PN 16* - 120 °C	PN 16
25		115	100	135	140	5,0	PN 16* - 120 °C	PN 16
32		140	105	135	140	6,0	PN 16* - 120 °C	PN 16
40		150	115	155	150	9,0	PN 16* - 120 °C	PN 16
50		165	125	155	150	11,0	PN 16* - 120 °C	PN 16
65		185	145	180	160	15,0	PN 16* - 120 °C	PN 16
80		200	155	190	165	20,0	PN 16* - 120 °C	PN 16
100		220	175	220	190	30,0	PN 16* - 120 °C	PN 16

* Åpningstrykk med spak / Opening pressure with lever

Forbehold om trykkfeil og endring av produktet
Information and technical data are given as guidance only

SELVSTENGEVENTIL

SELF CLOSING VALVE

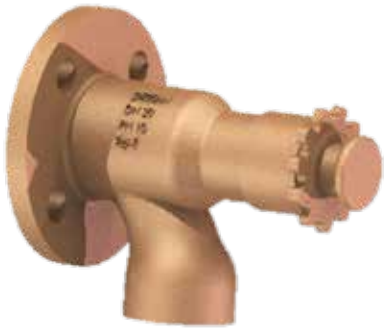

BESKRIVELSE:

Fjærbeslastet ventil med trykk-knapp.
Kan låses i stengt stilling.
1" innv. gjenge i utløpsstuss

TRYKK/ TEMP OMR.

Maks. 10 bar ved 80°C

DESCRIPTION:

Spring loaded valve with push button.
Lockable in closed position
1" female thread in outlet

PRESSURE/TEMP. RANGE

Max 10 bar at 80°C

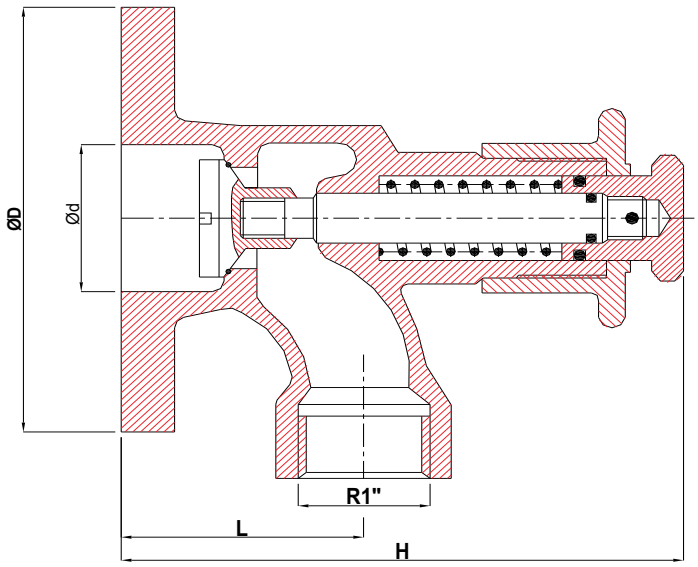

DETALJ/PART NAME	MATERIALE/MATERIAL
Hus/Body	Bronze Rg5
Spindel/stem	Messing&brass Som59
Fjær/spring	Fjærstål/spring steel 1.4310
Låsemutter/locking nut	Bronze Rg5
O-ring	NBR

DIM/ SIZE	DN	ART. NR.	ØD mm	ØD mm	L mm	H mm	VEKT/ WEIGHT kg
3/4"	20		105	40	60	140	2,20
1"	25	120288	115	40	60	140	2,40

Kan leveres med 2.2 sertifikat / Can be delivered with 2.2 certificate.

Forbehold om trykkfeil og endring av produktet
Information and technical data are given as guidance only

SKYVESPJELDVENTIL - PN 10

KNIFE GATE VALVE - PN 10

BESKRIVELSE:

Robust ventil, wafer type
Ensidig tettende utførelse

VARIANTER:

Dobbeltsidig tettende. Lug utførelse
Tilgjengelig i flere materialer bl.a. SS
Manuell eller med ulike aktuatorer
Ikke stigende spindel

DESCRIPTION:

Robust valve, wafer type.
Unidirectional valve

OPTIONS:

Bidirectional version. Lug type.
Available in other materials like SS
Manual or actuated operation.
Non rising stem

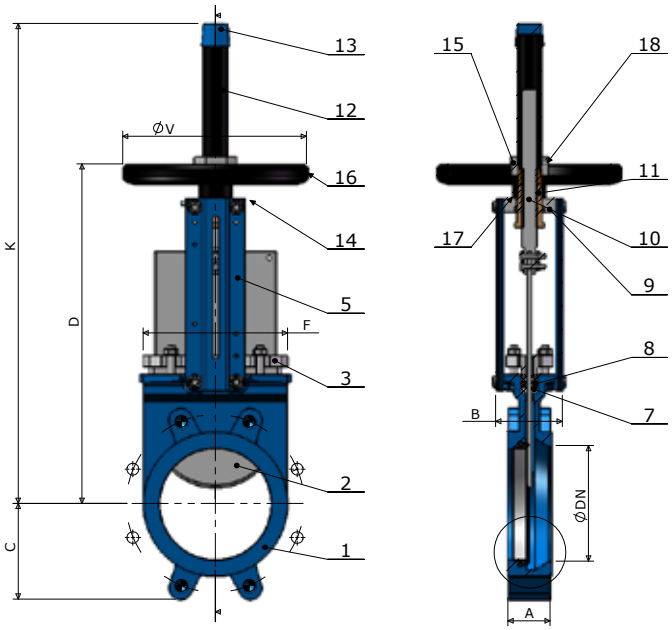

PART NO.	PART	MATERIALE/MATERIAL
1	Hus/Body	Støpejern/Cast Iron GG 25
2	Spjeld / Knife	Stainless Steel SS 304
3	Pakkboks/Gland	Aluminium
4	Tetning/Seat	NBR
7	Pakning/Packing	PTFE
14	Spindle/Shaft	Stainless Steel SS 303
15	Mutter/Stem nut	Bronze

DN	ART.NR.	A mm	B mm	C mm	D mm	F mm	K mm	V mm	H mm	MAKS ARB. TRYKK MAX WORK PRESSURE
50		40	92	63	289	124	410	190	410	10 bar
65		40	92	70	316	139	440	190	440	10 bar
80		50	92	92	342	154	460	190	460	10 bar
100		50	92	105	382	174	500	190	500	10 bar
125		50	102	120	415	192	585	225	585	10 bar
150		60	102	130	458	217	637	225	637	10 bar
200		60	120	160	575	270	815	325	815	10 bar
250		70	120	198	676	326	1016	325	1016	8 bar
300		70	120	234	776	380	1116	450	1116	6 bar
350		96	290	256	906	438	1336	450	1336	4 bar
400		100	290	292	1012	493	1442	450	1442	4 bar
450		106	290	308	1098	546	1628	450	1628	3 bar
500		110	290	340	1210	620	1740	450	1740	3 bar
600		110	290	400	1416	714	2046	450	2046	3 bar

Forbehold om trykkfeil og endring av produktet
Information and technical data are given as guidance only

STORMKLAFFVENTIL RETTLØP - PN 4

STORM VALVE STRAIGHT - PN 4

BESKRIVELSE:

Stengbar dreneringsventil for kloakk m.m
For montering som overbordventil.
Leveres med 3.1 sertifikat

ALTERNATIVER:

Kan leveres med indikator og andre flenseboringer

DESCRIPTION:

Closable drain and overboard discharge valve for sewage and waste water
Incl. 3.1 certificate

OPTIONS:

Can be delibvered with indication and other flange drillings

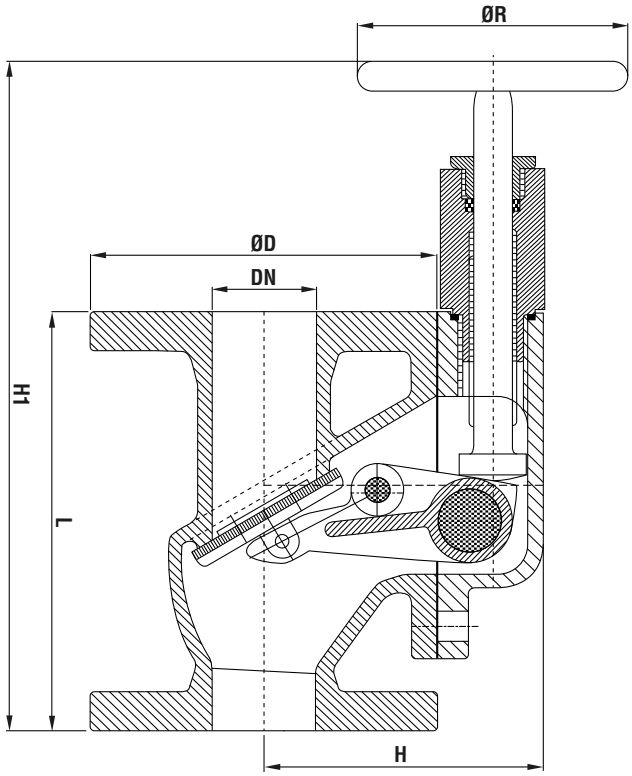

PART	MATERIALE/MATERIAL
Hus/Body	Seigjern GGG 40.3 Ductile Iron GGG 40.3
Kjegle med tetning	Bronse Rg5 + NBR
Disc with seal	Bronze Rg5 + NBR
Spindel/stem	CuZn39Pb3 (Ms58)
Plugg/plug	CuZn39Pb3 (Ms58)

DN	ART. NR.	FLENS FLANGE	ØD mm	L mm	H mm	H1 mm	ØR mm	VEKT/ WEIGHT kg	MAX ARB. TRYKK MAX WORK PRESS. TEMP UP TO 60°C
50	120208	PN 16	165	200	140	310	140	15,0	4 BAR
65	120209	PN 16	185	240	150	350	140	22,0	4 BAR
80	120210	PN 16	200	260	185	390	140	27,0	4 BAR
100	120211	PN 16	220	300	200	435	140	35,0	4 BAR
125	120212	PN 16	250	350	220	495	160	50,0	4 BAR
150	120213	PN 16	285	400	245	530	160	67,0	4 BAR
200		PN 10	340	500	315	625	160	101,0	4 BAR
250		PN 10	395	600	400	750	200	150,0	4 BAR
300		PN 10	445	700	400	900	200	240,0	4 BAR

Leveres med EN 10204 - 3.1 sertifikat / Will be delivered with EN 10204- 3.1 certificate.

Forbehold om trykkfeil og endring av produktet
Information and technical data are given as guidance only

STORMKLAFFVENTIL VINKELLØP - PN 4

STORM VALVE ANGLE - PN 4

BESKRIVELSE:

Stengbar dreneringsventil for kloakk m.m
For montering som overbordventil.
Utløpsflens er 2 dim større enn innløp.
Leveres med 3.1 sertifikat

ALTERNATIVER:

Kan leveres med indikator og andre flenseboringer

DESCRIPTION:

Closable drain and overboard discharge valve for sewage and waste water
Outlet flange is 2 dim bigger than inlet
Incl. 3.1 certificate

OPTIONS:

Can be delibvered with indication and other flange drillings

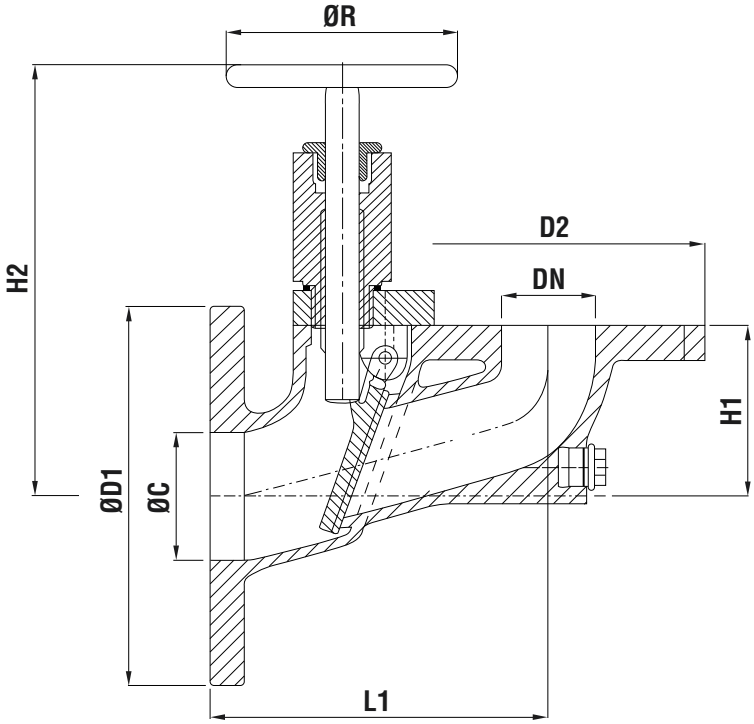

PART	MATERIALE/MATERIAL
Hus/Body	Seigjern GGG 40.3 Ductile Iron GGG 40.3
Kjegle med tetning	Bronse Rg5 + NBR
Disc with seal	Bronze Rg5 + NBR
Spindel/stem	CuZn39Pb3 (Ms58)
Plugg/plug	CuZn39Pb3 (Ms58)

DN	ART. NR.	FLENS FLANGE	ØD1 mm	ØD2 mm	L1 mm	H1 mm	ØC mm	H2 mm	ØR mm	VEKT/ WEIGHT kg	MAX ARB. TRYKK MAX WORK PRESS. TEMP UP TO 60°C
50	120238	PN 16	200	165	180	90	70	245	140	12,0	4 BAR
65	120239	PN 16	220	185	200	100	85	255		14,0	4 BAR
80	120240	PN 16	250	200	215	108	100	275	140	20,0	4 BAR
100	120241	PN 16	285	220	250	130	130	285	140	25,0	4 BAR
125	120242	PN 16	315	250	290	152	158	350	160	36,0	4 BAR
150		PN 16	340	285	330	176	190	365	160	43,0	
200		PN 10	395	340	425	180	240	360	160	72,0	4 BAR
250		PN 10	445	395	630	300	300	500	200	110,0	4 BAR
300		PN 10	565	445	650	300	400	500	200	150,0	4 BAR

Leveres med EN 10204 - 3.1 sertifikat / Will be delivered with EN 10204- 3.1 certificate.

SLUSEVENTIL - PN 16

GATE VALVE - PN 16

BESKRIVELSE:

Skip & industri for olje, vann, sjøvann mm.
Kan DNV sertifiseres som overbordventil.

Ikke stigende spindel. Kort type F4

MAKS. TEMPERATUR: 120°C

ALTERNATIV:

ANSI, JIS m.m. flenseboringer
Kan leveres med indikator

DESCRIPTION:

Marine & industry for oil, water, seawater +++
Can be DNV certified for overboard.

Non rising stem. Short pattern F4

MAX TEMPERATURE: 120°C

OPTIONS:

ANSI & JIS flange drilling
Available with indicator

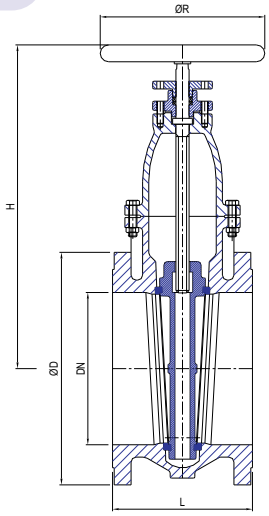

PART	MATERIALE/MATERIAL
Hus/Body &	Seigjern GGG 40.3
Sluse / Gate	Ductile Iron GGG 40.3
Sete/seat	CuSn5Zn5Pb5-C (Rg5)
Spindel / stem	CuZn39Pb3 (Ms58)
Pakkbokstetning	PTFE
Gland packing	PTFE

DN	ART. NR.	FLENS FLANGE	ØD mm	L mm	H mm	ØR mm	VEKT/ WEIGHT kg	MAX ARB. TRYKK MAX WORK PRESS. TEMP UP TO 120°C
40	110007	PN 16	150	140	235	140	11,0	16 BAR
50	110008	PN 16	165	150	235	140	13,0	16 BAR
65	110009	PN 16	185	170	255	160	17,0	16 BAR
80	110010	PN 16	200	180	280	160	20,0	16 BAR
100	110011	PN 16	220	190	305	200	28,0	16 BAR
125	110012	PN 16	250	200	390	200	40,0	16 BAR
150	110013	PN 16	285	210	435	200	50,0	16 BAR
200	110014	PN 10	340	230	530	250	85,0	10 BAR
250	110015	PN 10	395	250	630	315	135,0	10 BAR
300	110016	PN 10	445	270	720	315	180,0	10 BAR
350	110017	PN 10	505	290	840	400	225,0	6 BAR
400	110018	PN 10	565	310	890	400	295,0	6 BAR
450	110019	PN 10	615	330	985	400	350,0	6 BAR
500	110020	PN 10	670	350	1120	500	480,0	6 BAR
600		PN 10	780	390	1290	500	590,0	4 BAR
700		PN 10	895	430	1500	630	780,0	4 BAR

EN 10204 - 3.1 Sertifikat tilgjengelig / EN 10204 - 3.1 certificate available

Forsettelse på neste side / Continues at next page.

Forbehold om trykkfeil og endring av produktet
Information and technical data are given as guidance only

SLUSEVENTIL

GATEVALVE

CIM 72F – PN 16

BESKRIVELSE:

Typisk bruksområde: Varmeanlegg, sanitærsystemer, olje og bensin bestandig, luft og lavtrykk damp (7 bar v/170°C).

DESCRIPTION:

Heating plants, sanitary systems, plumbing services, gasoline networks, pneumatic systems and low pressure steam (7 bar/170°C).

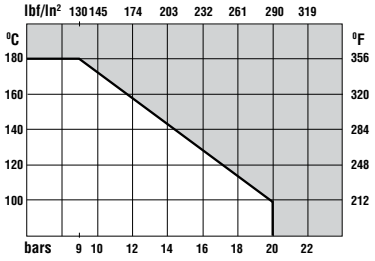

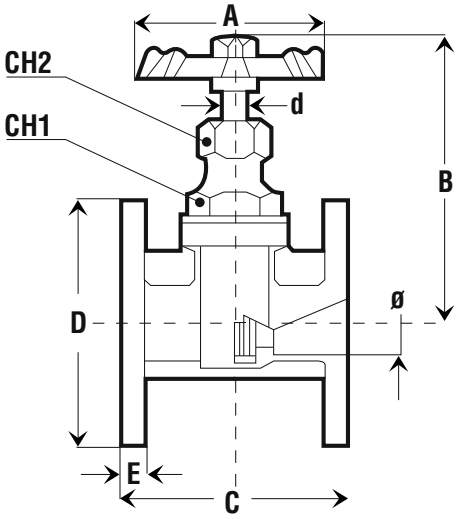

DETALJ/PART NAME	MATERIALE/MATERIAL
Hus/Body	Bronse/bronze UNI 7013 – 8⁰ – ISO 1338
Toppdeksel/Topcover	Messing/Brass EN 12165 CW 617N
Spindel/Spindle	Messing/brass EN 12164 CW 614N
Spindelring/Spindlering	Messing/brass EN 12164 CW 614N
Toppdeksel pakning/Topcover Seal	NA 1030 Gr.
Pakkboks mutter/Bonnet Nut	Messing/brass EN 12164 CW 614N
Pakkboks pakning/Bonnet seal	AF 15/MA
Pakkboks Ring/Bonnet Ring	Messing/brass EN 12164 CW 614N
Låsemutter/Locking Nut	EL Zink
Ratt/Wheel	Aluminium SI 12

DN	A mm	FL. BOR	B mm	ARB. TR.	C mm	D mm	E mm	CH1 mm	CH2 mm	D mm	VEKT WEIGHT kg
20	60	16	95	16	83,0	105,0	8,0	30,0	18,0	8,0	1,65
25	65	16	102	16	89	120,0	10,0	32,0	18,0	8,0	2,45
32	75	16	120	16	98,0	140,0	10,0	32,0	21,0	10,0	3,17
40	80	16	134	16	115,0	150,0	11,0	39,0	23,0	10,0	4,17
50	90	16	180	16	128	162	11	47	25	12	5,11
65	90	16	173	16	141	175	12	49	25	12	7,69

EN 10204 - 3.1 Sertifikat tilgjengelig / EN 10204 - 3.1 certificate available

BLINDFLENS VENTIL

BLIND FLANGE VALVE

RVA BFV 1 SS/SS PN 10/16
RVA BFV 2 SS/SS PN 20/25
RVA BFV 3 CS/SS PN 10/16
RVA BFV 4 CS/SS PN 20/25

BESKRIVELSE:

For sikker avstengning og separasjon av ulike system og laster.
Sertifisert av de fleste klasseselskap

ALTERNATIV:

ANSI, JIS m.m. flenseboringer
Kan leveres med indikator

DESCRIPTION:

Secure blinding and segregation of different systems and cargoes.
Certified by most classification societies

OPTIONS:

ANSI & JIS flange drilling
Available with indicator

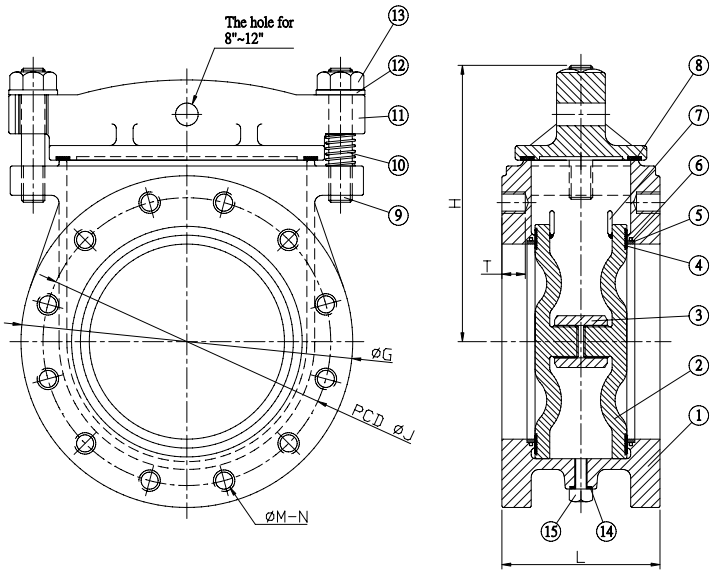

PART NO.	PART	MATERIAL CS VERSION	MATERIAL SS VERSION
1	Hus/Body	CS A216 WCB	SS A351 Gr. CF8M
2	Spjeld / Disc	AISI 304	SS A351 Gr. CF8M
3	Lukkemutter / Tightening nut	AISI 304	SS A351 Gr. CF8M
4	Slusetetning/disc seal	PTFE	PTFE
5	Stopp pinn/Stop pin	AISI 304	AISI 316
6	Deksel pakning/Top cover seal	Kemflon + PTFE	Kemflon + PTFE
7	Deksel bolt/ Top cover bolts	AISI 304	AISI 316
8	Fjær / Spring	Stainless Steel	Stainless Steel
9	Deksel/Top cover	CS A216 WCB	SS A351 Gr. CF8M
10	Skive/Washer	AISI 304	AISI 316
11	Deksel mutter/Top cover nut	AISI 304	AISI 316
12	Pakning drenering/Drain seal	PTFE	PTFE
13	Dreneringsplugg/Drain plug	AISI 304	AISI 316
14	O-ring (12-12")	Viton	Viton
15	Metal ring (10-12")	AISI 304	AISI 316

Forbehold om trykkfeil og endring av produktet
Information and technical data are given as guidance only

RVA BFV 1 : SS/SS - PN 10 / 16

DN	ART.NR.	FLENSEBORING FLANGE DRILLING	ARBEIDSTRYKK WORK PRESS.	ØJ mm	ØG mm	L mm	H mm	VEKT/ WEIGHT kg	ØM X N
50	120068	PN 16	16 bar	125	165	154	173	21	M16 x 4
65	120069	PN 16	16 bar	145	185	154	185	23	M16 x 4
80	120070	PN 16	16 bar	160	200	154	194	30	M16 x 8
100	120071	PN 16	16 bar	180	220	162	235	34	M16 x 8
125	120072	PN 16	16 bar	210	250	162	245	43	M16 x 8
150	120073	PN 16	16 bar	240	285	162	265	50	M20 x 8
200	120074	PN 10	10 bar	295	340	162	300	68	M20 x 8
250	120075	PN 10	10 bar	350	395	200	330	90	M20 x 12
300	120076	PN 10	10 bar	400	445	200	360	115	M20 x 12

RVA BFV 2 : SS/SS - PN 20 / 25

DN	ART.NR.	FLENSEBORING FLANGE DRILLING	ARBEIDSTRYKK WORK PRESS.	ØJ mm	ØG mm	L mm	H mm	VEKT/ WEIGHT kg	ØM X N
50		PN 40	25 bar	125	165	154	173	21	M16 x 4
65		PN 40	25 bar	145	185	154	185	23	M16 x 8
80		PN 40	25 bar	160	200	154	194	30	M16 x 8
100		PN 40	25 bar	180	220	162	235	34	M20 x 8
125		PN 40	25 bar	210	250	162	245	43	M24 x 8
150	120103	PN 40	25 bar	240	285	162	265	50	M24 x 8
200		PN 25	20 bar	295	340	162	300	68	M24 x 12
250		PN 25	20 bar	350	395	200	330	90	M27 x 12
300		PN 25	20 bar	400	445	200	360	115	M27 x 16

RVA BFV 3 : CS/SS - PN 10 / 16

DN	ART.NR.	FLENSEBORING FLANGE DRILLING	ARBEIDSTRYKK WORK PRESS.	ØJ mm	ØG mm	L mm	H mm	VEKT/ WEIGHT kg	ØM X N
50	120008	PN 16	16 bar	125	165	154	173	21	M16 x 4
65	120009	PN 16	16 bar	145	185	154	185	23	M16 x 4
80	120010	PN 16	16 bar	160	200	154	194	30	M16 x 8
100	120011	PN 16	16 bar	180	220	162	235	34	M16 x 8
125	120012	PN 16	16 bar	210	250	162	245	43	M16 x 8
150	120013	PN 16	16 bar	240	285	162	265	50	M20 x 8
200	120014	PN 10	10 bar	295	340	162	300	68	M20 x 8
250	120015	PN 10	10 bar	350	395	200	330	90	M20 x 12
300	120016	PN 10	10 bar	400	445	200	360	115	M20 x 12

RVA BFV 4 : CS/SS - PN 20 / 25

DN	ART.NR.	FLENSEBORING FLANGE DRILLING	ARBEIDSTRYKK WORK PRESS.	ØJ mm	ØG mm	L mm	H mm	VEKT/ WEIGHT kg	ØM X N
50	120038	PN 40	25 bar	125	165	154	173	21	M16 x 4
65	120039	PN 40	25 bar	145	185	154	185	23	M16 x 8
80	120040	PN 40	25 bar	160	200	154	194	30	M16 x 8
100	120041	PN 40	25 bar	180	220	162	235	34	M20 x 8
125	120042	PN 40	25 bar	210	250	162	245	43	M24 x 8
150	120043	PN 40	25 bar	240	285	162	265	50	M24 x 8
200	120044	PN 25	20 bar	295	340	162	300	68	M24 x 12
250	120045	PN 25	20 bar	350	395	200	330	90	M27 x 12
300	120046	PN 25	20 bar	400	445	200	360	115	M27 x 16

MEMBRANVENTIL

DIAPHRAGM VALVE

BESKRIVELSE:

Typisk bruksområde:Anvendes til luft, vann og diverse kjemikalier.

TEMPERATUROMRÅDE: -20°C - +200°C

Max. Arb. trykk: Dn15-80 pn 10
DN100-150 PN 6
DN200-300 PN 4

DESCRIPTION:

Typical application: Used for air, water and various chemicals.

TEMP. RANGE: -20°C - +200°C

Wp range: Dn15-80 pn 10
DN100-150 PN 6
DN200-300 PN 4

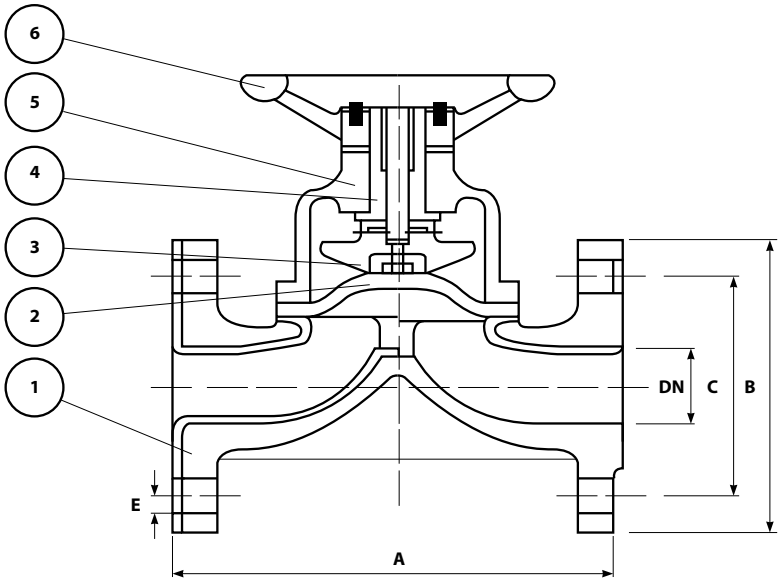

NR/NO	PART	MATERIALE/MATERIAL
1	Hus/Body	Støpejern/Cast iron 6625
2	Membran / Diaphragm	EPDM/NBR/VITON
3	Kjegle/Cone	Støpejern/Cast iron 6625
4	Mutter/nut	Bronse / Bronze
5	Deksel/Bonnet	Støpejern/Cast iron 6625
6	Ratt/Handwheel	Støpejern/Cast iron 6625

DN	ART. NR.	A mm	B mm	C mm	N* mm	VEKT/ WEIGHT kg
15		130	95	65	4	2
20		150	105	75	4	3
25		160	115	85	4	4
32		180	140	100	4	6
40		200	150	110	4	8
50		230	165	125	4	12
65		295	185	145	4	22
80		310	200	160	4	24
100		350	220	180	8	36
125		400	250	210	8	51
150		480	285	240	8	78
200		600	340	295	8	158
250		730	395	350	12	200
300		850	445	400	12	296

*Antall hull / Number of holes

www.robinet.no ulsteinvik@robinet.no +47 7000 90 50

Forbehold om trykkfeil og endring av produktet
Information and technical data are given as guidance only

TILBAKESLAGSVENTIL

DUO CHECK WAFER

RVA TWIN CHECK - PN 10/16

RVA 1211 DI/AB/NBR

RVA 1221 DI/AB/EPDM

RVA 1232 DI/SS/VITON

BESKRIVELSE:

Fjærbelastet tilbakeslagsventil.
Gummiert hus isolert fra mediet
Wafer type for innspenning

MONTERINGSANVISNING:

Ventilen kan monteres i alle retninger, men avstand til bend, pumper e.l. skal være minimum 8 ganger rørdiameter.

DESCRIPTION:

Springloaded check valve
Rubber coated body isolated from medium. Wafer type for mounting between flanges

MOUNTING INSTRUCTION:

This valve can be mounted in any direction, but please observe that distance from elbows, pumps or other components shall be minimum 8 times diameter of the pipeline.

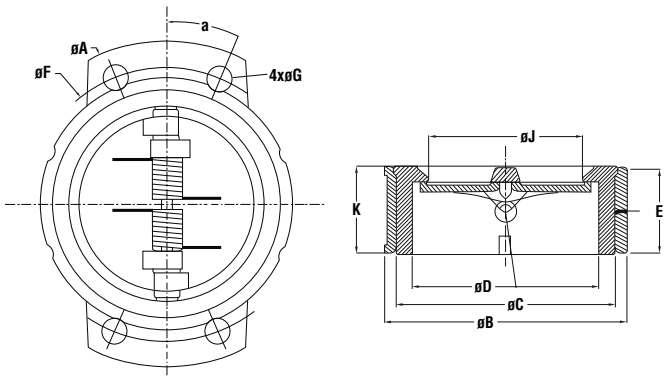

PART	MATERIALE/MATERIAL
Hus/Body	Gummibelagt seigjern / Rubber coated ductile iron
Spjeld / Disc	Alu/Brz C958 (AISI 316 for type 1232)
Spindel/Shaft	AISI 316
Sete/Liner	NBR (1211) - EPDM (1221) - VITON (1232)
Fjærer/Springs	Nitronic / AISI 316
Lagerskiver / Thrust washers	PTFE

DN	ART NO. 1211/NBR	ART NO. 1221/EPDM	ART NO. 1232/VITON	ØA mm	ØB mm	ØC mm	ØD mm	E mm	K mm	TRYKK KLASSE PRESSURE RATING
50	5560262	5560282	040008	159	101	84,8	66,7	50	54	PN 16
65	5560263	5560283	040009	179	120	99	79,4	50	54	PN 16
80	5560264	5560284	040010	200	133	116,4	92,1	50	54	PN 16
100	5560265	5560285	040011	220	171	143,4	117,5	60	63,5	PN 16
125	5560266	5560286	040012	250	198	172	144,4	63,8	66,7	PN 16
150	5560267	5560287	040013	285	222	200,6	171,5	75,5	79,4	PN 16
200	5560268	5560288	040014	340	280	254,5	222,3	97,2	99,7	PN 10
250	5560269	5560189		406	336	309	276,2	98,4	101,6	PN 10
300	5560271	5560291		482	406	366,2	327	127	130,6	PN 10
350	5560272	5560292		533	450	394,2	358,8	177	181	PN 10
400	5560273	5560293		596	500	448,5	409,6	158	162	PN 10
450	5560274	5560294		635	545	505,8	460,4	181	184,2	PN 10
500	5560275	5560295		710	600	553,4	511,2	212	216	PN 10

Forbehold om trykkfeil og endring av produktet
Information and technical data are given as guidance only

TILBAKESLAGSVENTIL, PN 16

CHECKVALVE STRAIGHT, PN 16

BESKRIVELSE:

Typisk bruksområde: Skip & industri for olje, vann, sjøvann mm.

MAKS. TEMPERATUR: 180 °C

ALTERNATIV:

ANSI, JIS m.m. flenseboringer

DESCRIPTION:

Typical application: Marine & industry for oil, water, seawater +++

MAX TEMPERATURE: 180 °C

OPTIONS:

ANSI & JIS flange drilling

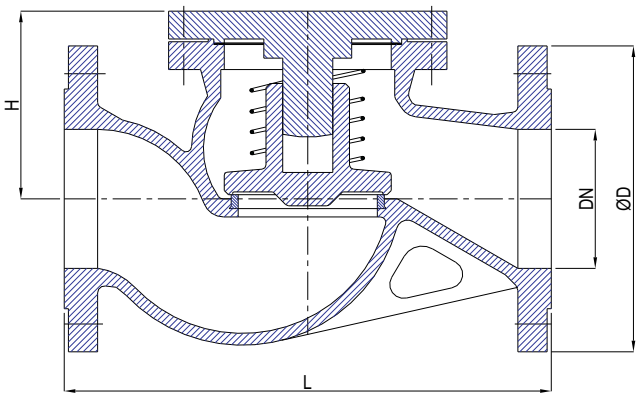

PART	MATERIALE/MATERIAL
Hus & Kjegle	Seigjern GGG 40.3
Body & Disc	Ductile Iron GGG 40.3
Sete/seat	CuSn5Zn5Pb5-C (Rg5)
Fjær/Spring	1.4310 fjærstål/spring steel
Pakning/gasket	Graphite

DN	ART. NR.	ØD mm	L mm	H mm	ØR mm	VEKT/ WEIGHT kg	MAX ARB. TRYKK MAX WORK PRESS. TEMP UP TO 120°C	MAX ARB. TRYKK MAX WORK PRESS. TEMP 120 - 180°C
15		95	130	55		3,0	16 BAR	10 BAR
20		105	150	55		3,5	16 BAR	10 BAR
25		115	160	65		4,0	16 BAR	10 BAR
32		140	180	75		5,0	16 BAR	10 BAR
40		150	200	80		8,0	16 BAR	10 BAR
50		165	230	85		10,0	16 BAR	10 BAR
65		185	290	95		14,0	16 BAR	10 BAR
80		200	310	115		22,0	16 BAR	10 BAR
100		220	350	140		38,0	16 BAR	10 BAR
125		250	400	160		47,0	16 BAR	10 BAR
150		285	480	200		60,0	16 BAR	10 BAR
200		340	600	245		95,0	16 BAR	10 BAR
250		395	730	290		115,0	10 BAR	6 BAR
300		445	850	345		150,0	6 BAR	4 BAR
350		505	980	400		230,0	6 BAR	4 BAR
400		300	425	425		280,0	4 BAR	2 BAR

Forbehold om trykkfeil og endring av produktet
Information and technical data are given as guidance only

PLATE/TILBAKESLAGSVENTIL – PN 40

DISC CHECK VALVE – PN 40

BESKRIVELSE:

Metalltettende tilbakeslagsventil.
Wafer utførelse.

Mulig montering mellom ANSI Cl. 150 flenser. Se tabell for eksakt info.

DESCRIPTION:

Disc check valve with metal seal.
Wafer type.

Possible mounting between ANSI Cl. 150 flanges. See table for details

DN 65 to DN 100

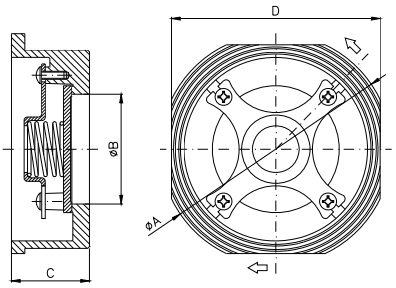

NR	DETALJ/PART NAME (DN 15 - 100)	MATERIALE/ MATERIAL
1	Hus/Body	Stainless Steel 1.4408
2	Plate / Disc	Stainless Steel 1.4408
3	Deksel / Cap	Stainless Steel 1.4408
4	Fjær / Spring	AISI 316
5	Skrue / Screw	AISI 316
6	Innsats / Insert	Stainless Steel 1.4408

NR	DETALJ/PART NAME (DN 125 - 200)	MATERIALE /MATERIAL
1	Hus/Body	Stainless Steel 1.4408
2	Plate/Disc	Stainless Steel 1.4408
3	Sete/Seat	Stainless Steel 1.4408

DN 15 to DN 50

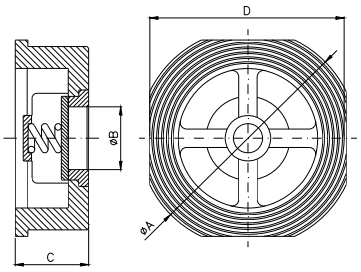

DN 125 & DN 150

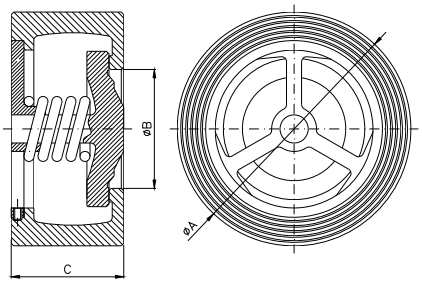

DN	ART. NR.	ØA mm	ØB mm	C mm	D mm	VEKT/ WEIGHT kg	CL. 150 FLENSER CL. 150 FLANGES
15	041041	53	15	16	45	0,1	OK
20	041042	63	20	19	55	0,16	OK
25	041043	73	25	22	65	0,28	OK
32	041044	84	32	28	78	0,52	-
40	041045	94	38	31,5	89	0,7	NO
50	041046	107	50	40	98	1,1	OK
65	041047	126	62	46	118	1,58	OK
89	041048	144	77	50	134	1,76	OK
100	041049	162	96	60	154	3,3	OK
125	041050	190	105	90	-	10	-
150	041051	218	130	106	-	13	OK
200	041052	273	170	140		24	OK

Forbehold om trykkfeil og endring av produktet
Information and technical data are given as guidance only

KLAFF TILBAKESLAGSVENTIL – PN 10/16

SWING CHECK VALVE – PN 10/16

BESKRIVELSE:

Ventil for innspenning mellom flenser.
Kan monteres både horisontalt & vertikalt.

Kan leveres med O-ring i EPDM & PTFE samt med fjær.

DESCRIPTION:

Valve for installation between flanges.
Suitable for horizontal & vertical installation.

Available with O-ring in EPDM & PTFE and with spring.

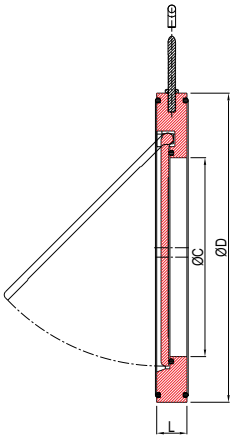

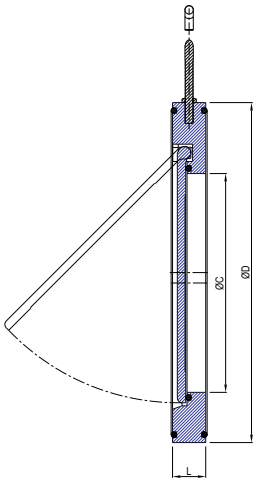

PART	MATERIALE/MATERIAL	
	BRONZE VERSION	STAINLESS STEEL VERSION
Hus/Body	Rg5 (Cusn5ZnPb 5-C)	AISI 316
Klaff/Disc	Rg5 (Cusn5ZnPb 5-C)	AISI 316
Tetninger / Seals	NBR	NBR

DN	BRONZE VERSION ART. NR.	AISI 316 VERSION ART. NR.	ØD mm	ØC mm	L mm	VEKT/ WEIGHT kg	TRYKK KLASSE PRESSURE RATING TEMP 100°C
40	041107	041077	94	22	16	0,8	PN 16
50	041108	041078	109	30	16	1,1	PN 16
65	041109	041079	129	37	16	1,6	PN 16
80	041110	041080	144	48	16	2	PN 16
100	041111	041081	164	70	16	2,4	PN 16
125	041112	041082	194	95	18	3,3	PN 16
150	041113	041083	220	121	19	4,5	PN 16
200	041114	041084	275	155	29	10	PN 10
250	041115	041085	330	196	29	16	PN 10
300	041116	041086	380	230	38	28	PN 10
350	041117		440	250	41	35	PN 10
400	041118		491	303	51	60	PN 10
450	041119		541	358	51	68	PN 10
500	041120		596	398	61	80	PN 10
600	041221		698	480	71	120	PN 10

Forbehold om trykkfeil og endring av produktet
Information and technical data are given as guidance only

BRANNVENTIL FOR RILLEKUPLING - VINKEL

FIRE VALVE FOR GROOVED COUPLING - ANGLE

BESKRIVELSE:

Ventil for montering med Grinnell / Victaulic rillekuplinger

Gjenget deksel, dobbel tettning.

Kan leveres med Storz slangekupling og kappe.

DESCRIPTION:

Valve for mounting with Grinnell / Victaulic couplings for grooved ends

Screwed bonnet, double sealing.

Available with Storz coupling and cap.

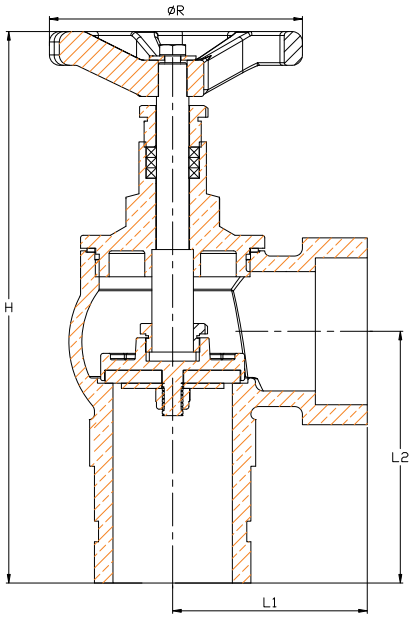

NR	DETALJ/PART NAME	MATERIALE/MATERIAL
1	Hus/Body	CuAl10Fe5Ni5-C (AlBr)
2	Deksel/Bonnet	CuAl10Fe5Ni5-C (AlBr)
3	Kjegle/Disc	CuAl10Fe5Ni5-C (AlBr)
4	Spindel/Stem	CuAl10Ni3Fe2-C
5	Tettningsring/Disc sealing ring	NBR
6	Ratt/Handwheel	EN-GJL250 (GG25)

DN	ART. NR.	FLENS FLANGE	H (OPEN) mm	H (CLOSED) mm	L1 mm	L2 mm	R mm	VEKT/ WEIGHT kg	MAX ARB. TRYKK MAX WORK PRESS. TEMP UP TO 80ºC
50	120270	PN 16	232	213	75	98	100	4,0	16 BAR

EN 10204 - 3.1 Sertifikat tilgjengelig / EN 10204 - 3.1 certificate available

BRANNVENTIL RG.5 - RETTLØP

FIRE VALVE - STRAIGHT RG.5

2

BESKRIVELSE:

Flenset utførelse, boret PN 16
Boltet deksel og dobbel tetning
Komplett med Storz slangekupling og kappe.

MAKS. TEMPERATUR: 80°C

ALTERNATIV:

ANSI, JIS m.m. flenseboringer

DESCRIPTION:

Flanged version, drilled PN 16
Bolted bonnet and double sealing
Complete with Storz coupling and cap

MAX TEMPERATURE: 80°C

OPTIONS:

ANSI & JIS flange drilling

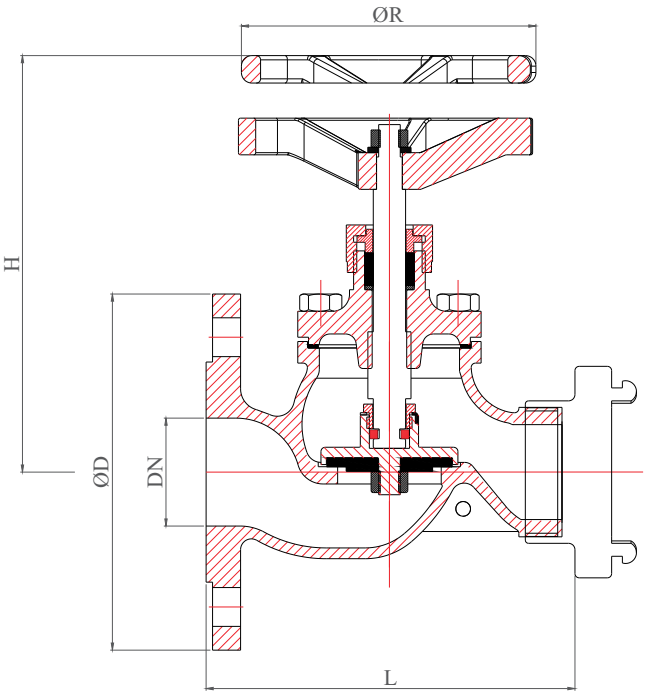

DETALJ/PART NAME	MATERIALE/MATERIAL
Hus/Body	G-CuSn5ZnPb
Kjegle / Disc	CuZn39Pb3
Spindel / stem	CuZn39Pb3
Pakning/seatv ring	NBR
Coupling	CuZn39Pb3

DN	ART. NR.	FLENS FLANGE	ØD mm	H1 (OPEN) mm	L mm	ØR mm	VEKT/ WEIGHT kg	MAX ARB. TRYKK MAX WORK PRESS. TEMP UP TO 80°C
40		PN 16	150	180	168	140	7,0	16 BAR
50	120268	PN 16	165	180	172	140	9,0	16 BAR
65	120269	PN 16	185	205	210	160	11,0	16 BAR

EN 10204 - 3.1 Sertifikat tilgjengelig / EN 10204 - 3.1 certificate available

Forbehold om trykkfeil og endring av produktet
Information and technical data are given as guidance only

BRANNVENTIL RG.5 - VINKEL

FIRE VALVE - ANGLE RG.5

BESKRIVELSE:

Flenset utførelse, boret PN 16
Boltet deksel og dobbel tetning
Komplett med Storz slangekupling og kappe.

MAKS. TEMPERATUR: 80°C

ALTERNATIV:

ANSI, JIS m.m. flenseboringer

DESCRIPTION:

Flanged version, drilled PN 16
Bolted bonnet and double sealing
Complete with Storz coupling and cap

MAX TEMPERATURE: 80°C

OPTIONS:

ANSI & JIS flange drilling

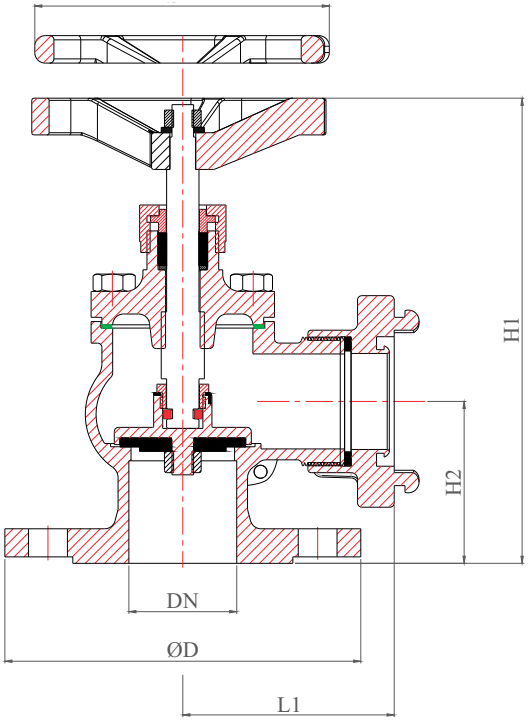

DETALJ/PART NAME	MATERIALE/MATERIAL
Hus/Body	G-CuSn5ZnPb
Kjegle / Disc	CuZn39Pb3
Spindel / stem	CuZn39Pb3
Pakning/seatv ring	NBR
Coupling	CuZn39Pb3

DN	ART. NR.	FLENS FLANGE	ØD mm	H1 (OPEN) mm	H2 mm	L1 mm	ØR mm	VEKT/ WEIGHT kg	MAX ARB. TRYKK MAX WORK PRESS. TEMP UP TO 80°C
40		PN 16	150	230	75	97	140	7,0	16 BAR
50	120270	PN 16	165	232	75	98	140	8,0	16 BAR
65	120271	PN 16	185	270	90	118	160	10,0	16 BAR

EN 10204 - 3.1 Sertifikat tilgjengelig / EN 10204 - 3.1 certificate available

KAPITTEL 3 - VENTILER GJENGET

CHAPTER 3 - VALVES THREADED

3 SIDE / PAGE	PRODUKT	PRODUCT
69	KULEVENTIL, 2-DELT I SS	BALL VALVE, 2-PIECE IN SS
70	KULEVENTIL, 3-DELT I SS	BALL VALVE, 3-PIECE IN SS
71	KULEVENTIL FOR SANITÆRSYSTEM	SANITARY BALL VALVE
72	KULEVENTIL I BRONZE	BALL VALVE IN BRONZE
73	KULEVENTIL I MESSING	BALL VALVE IN BRASS
74	3-VEIS KULEVENTIL I MESSING	3-WAY BALL VALVE IN BRASS
75	3-VEIS KULEVENTIL I SS	3-WAY BALL VALVE IN SS
76	KULEVENTIL FOR HYDRAULIKK	BALL VALVE FOR HYDRAULIC SYSTEMS
77	TILBAKESLAGSVENTIL FOR HYDRAULIKK	CHECK VALVE FOR HYDRAULIC SYSTEMS
78	SKRÅSETEVENTIL	Y-FORM GLOBE VALVE
79	SLUSEVENTIL I MESSING	GATE VALVE IN BRASS
80	SETEVENTIL I BRONZE	GLOBE VALVE IN BRONZE
81	SETEVENTIL I BRONZE, VINKELLØP	GLOBE VALVE IN BRONZE, ANGLE FORM
82	MEMBRANVENTIL	DIAPHRAGM VALVE
83	SKRÅSETE TILBAKESLAGSVENTIL I SS	Y-FORM CHECK VALVE IN SS
84	TILBAKESLAGSVENTIL M/FJÆR	CHECK VALVE, SPRING LOADED
85	TILBAKESLAGSVENTIL M/FJÆR	CHECK VALVE, SPRING LOADED
86	TILBAKESLAGSVENTIL I BRONSE	CHECK VALVE IN BRONZE
87	KLAFF TILBAKESLAGSVENTIL I MESSING	SWING CHECK VALVE IN BRASS
88	Y-FILTER	Y-STRAINER
89	SLAMSAMLER I BRONSE	STRAINER IN BRONZE
90	PEILERØRSKRAN	SOUNDING COCK
91	SPYLEVENTIL	FLUSHING VALVE
92	SELVSTENGEVENTIL I SS	SELF CLOSING VALVE IN SS

Forbehold om trykkfeil og endring av produktet
Information and technical data are given as guidance only

2-DELT, FULLTLØP KULEVENTIL PN – 64

2-PIECE FULL BORE BALL VALVE, PN – 64

BESKRIVELSE:

Typisk bruksområde: Skip & industri for olje, vann, sjøvann mm.

Fullt gjennomløp

Trykk-klasse: PN 64

BESKRIVELSE:

Typical application: Marine & industry for oil, water, seawater +++

Full bore

Pressure class: PN 64

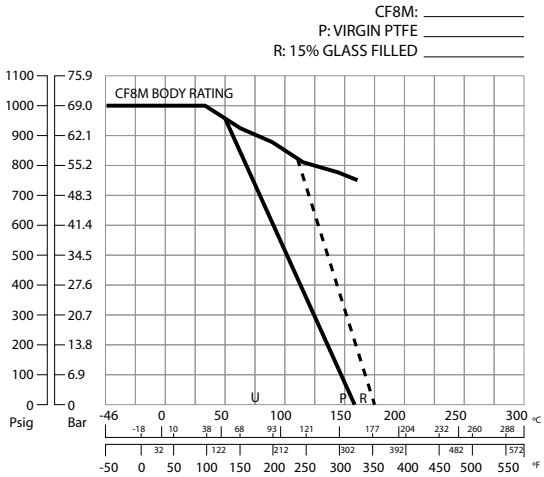

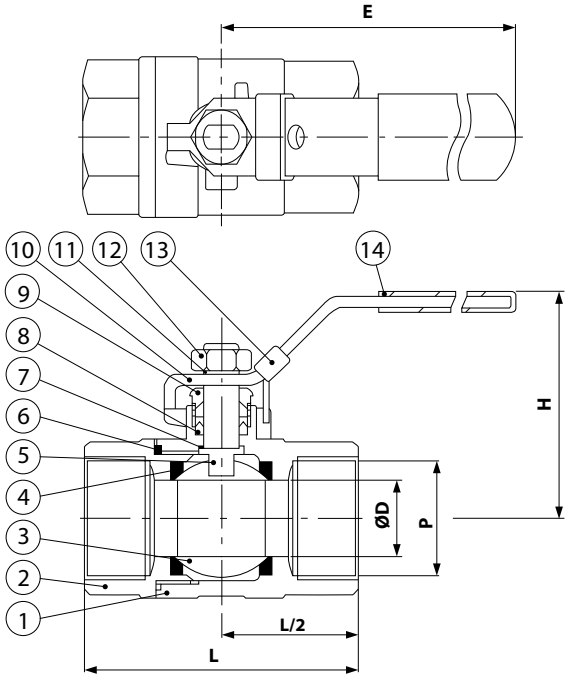

NR	DETALJ/PART NAME	MATERIALE/MATERIAL
1	Hus/Body	1.4408/CF8M
2	Kule/ball	AISI 316
3	Sete/seat	PTFE
4	Spindel / Shaft	AISI 316
5	Tetning/Gasket	PTFE
6	Pakning / Gasket	PTFE
7	Skive / Washer	PTFE
8	Pakning / Gasket	PTFE
9	Mutter / Nut	SS 304
10	Spak / Lever	SS 304
11	Skive / Washer	SS 304
12	Mutter / Nut	SS 304

DN TOMMER/INCH	ART. NR. PART NO. (BSP)	D mm	L mm	H mm	E mm
1/4”	080001	11,5	55	64	95
3/8”	080002	12,5	55	64	95
1/2”	080003	16	65	64	125
3/4”	080004	20	77	67	125
1”	080005	25	88	83	140
1 1/4”	080006	32	102	89	140
1 1/2”	080007	38	110	100	200
2”	080008	51	126	108	200
2 1/2”		65	164	150	250
3”		80	181	161	250

3-DELT FULLTLØP KULEVENTIL – PN 64

3-PIECE FULL BORE BALL VALVE – PN 64

BESKRIVELSE:

Typisk bruksområde: Skip & industri for olje, vann mm.

ISO normert toppflens for direkte aktuatormontering uten brakett.

Kan leveres både gjenget BSP og med sveiseender

MAX ARBEIDSTRYKK

1/2" - 1 1/2": 63 bar
2": 40 bar

DESCRIPTION:

Typical application:
Marine & industry for oil, water +++

ISO top flange for direct actuator-mounting without bracket.

Available both as threaded BSP version and with BW weld ends.

MAX WORKING PRESSURE

1/2" - 1 1/2": 63 bar
2": 40 bar

NR	DETALJ/PART NAME	MATERIALE/MATERIAL
1 & 2	Hus / Body	1.4408 / CF8M
3	Sete / Seat	PTFE
4	Kule / Ball	AISI 316
5	Spindel / Shaft	AISI 316

NR	DETALJ/PART NAME	MATERIALE/MATERIAL
6	Tetning / Gasket	PTFE
7	Skive / Washer	PTFE
8	O-ring	Viton
9	Mutter / Nut	SS 304

NR	DETALJ/PART NAME	MATERIALE/MATERIAL
10	Tetning / Gasket	PTFE
11	Skive / Washer	SS 301
12	Låsering / Snap ring	SS 304
13	Spak / Lever	SS 304
15-19	Bolts, nuts & Washers	SS 304

CF8M: _____
P: VIRGIN PTFE _____
R: 15% GLASS FILLED _____

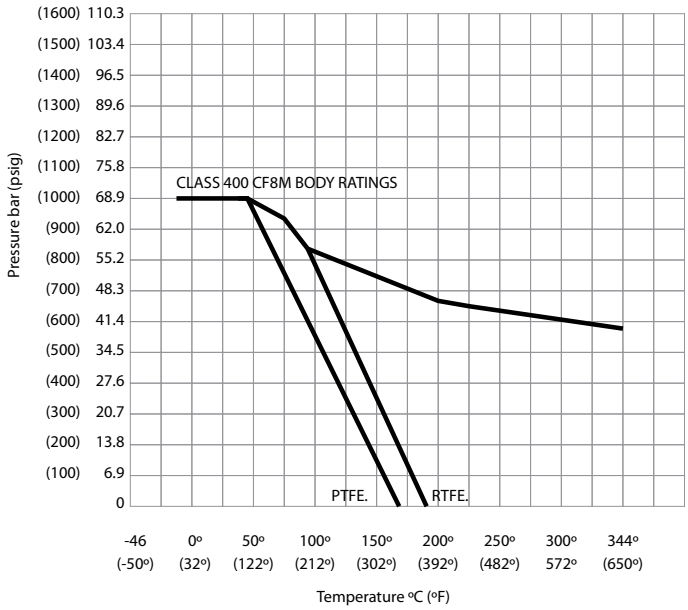

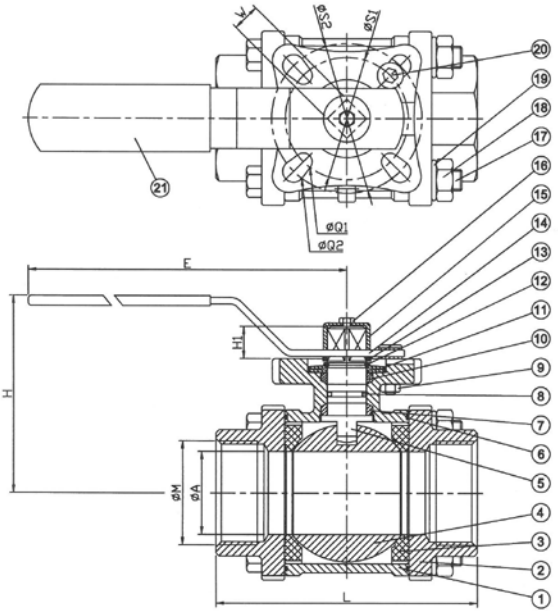

DIM/SIZE	DN	ART. NR.	ØA mm	E mm	W mm	H1 mm	H mm	S1	S2	L mm	MAX ARB. TRYKK MAX WORK PRESS. TEMP UP TO 120 °C
1/4"	8	080031	11,5	135	9,0	10,0	58	42	50	70	
3/8"	12	080032	12,6	135	9,0	10,0	61	42	50	70	
1/2"	15	080033	15,0	135	9,0	10,0	66	42	50	75	
3/4"	20	080034	20,0	135	9,0	10,0	73	42	50	80	
1"	25	080035	25,0	170	11,0	12,0	88	50	70	90	
1 1/4"	32	080036	32,0	170	11,0	12,0	93,5	50	70	110	
1 1/2"	40	080037	38,0	215	14,0	16,0	109,5	70	102	120	
2"	50	080038	50,8	215	14,0	16,0	118,5	70	102	140	

www.robinet.no ulsteinvik@robinet.no +47 7000 90 50

Forbehold om trykkfeil og endring av produktet
Information and technical data are given as guidance only

3-DELT KULEVENTIL FOR SANITÆRSYSTEM

3-PIECE BALL VALVE FOR SANITARY SYSTEMS

BESKRIVELSE:

Kuleventil med forlengede sveiseender for rustfrie rørsystem type ACO / Blücher

DESCRIPTION:

Ball valve with extended welding ends for stainless steel piping system type ACO / Blücher

NR	DETALJ/PART NAME	MATERIALE/MATERIAL
1 & 2	Hus / Body	1.4408 / CF8M
3	Sete / Seat	PTFE
4	Kule / Ball	AISI 316
5	Spindel / Shaft	AISI 316
6	Tetning / Gasket	PTFE
7	Skive / Washer	PTFE
8	O-ring	Viton
9	Mutter / Nut	SS 304
10	Tetning / Gasket	PTFE
11	Skive / Washer	SS 301
12	Låsering / Snap ring	SS 304
13	Spak / Lever	SS 304
15-19	Bolts, nuts & Washers	SS 304

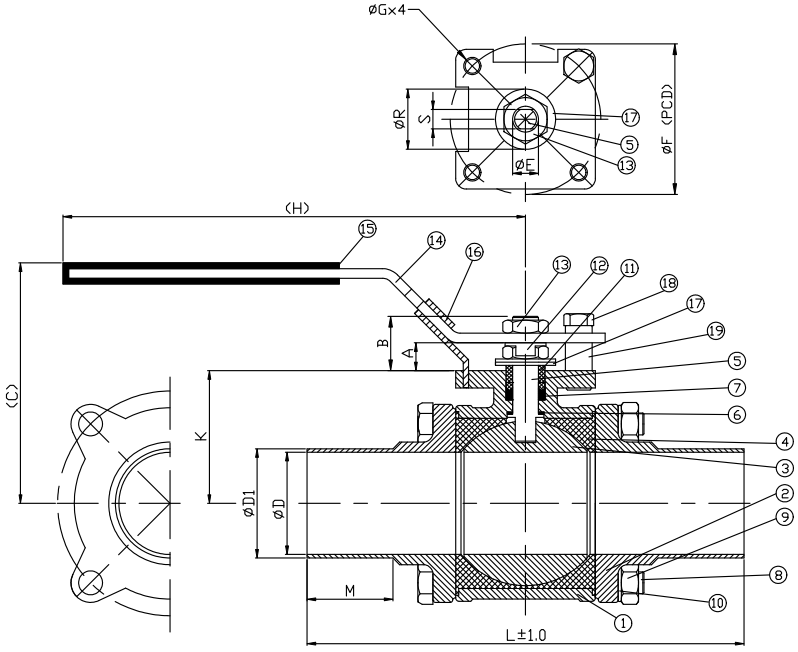

DIM	DN	ART. NR.	C mm	D mm	D1 mm	H mm	K mm	L mm	M mm	E mm	S mm	A mm	B mm	R mm	VEKT/ WEIGHT kg
1/2”	15		67	9,4	12,8	135	30	167	40	8	5	7	14,2	16	0,71
3/4”	20		73	15,7	19,05	135	34,8	170	40	10	7	9,3	17,1	20	0,92
1”	25		80	22,1	25,4	168	37,6	179	40	10	7	9,6	19,6	23	1,32
1-1/2”	40		103	34,7	38,1	205	53,4	202	40	12	9	13	25,5	28	2,76
2”	50	080711	112	47,5	50,8	218	61,7	217	40	12	9	13	24,3	28	4,14
2-1/2”	65		156	60,3	63,6	280	79,7	253	40	20	12	19	36,5	40	8,64
3”	80		163	73	76,3	376	86,7	270	40	20	12	19	37	40	12,26
4”	100		194	97,4	101,7	376	115,2	327	53	24	16	21	41	50	26,36

Forbehold om trykkfeil og endring av produktet
Information and technical data are given as guidance only

KULEVENTIL – RG.5

BALL VALVE – RG.5

BESKRIVELSE:

To – delt kuleventil, med fullt gjennomløp, innvendige gjenger.

BRUKSOMRÅDER:

Sjøvann, vann og andre ikke – aggressive væsker.
Leveres med BSP gjenger.

DESCRIPTION:

Two – piece Ball valve, with full bore, female screwed ends.

APPLICATION:

Seawater, water and other non aggressive liquids.
Delivered with BSP threads.

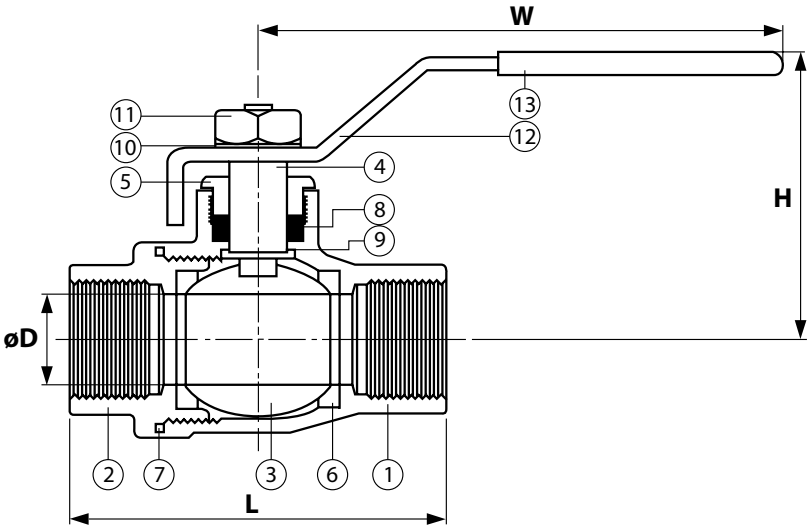

NR	DETALJ/PART NAME	MATERIALE/MATERIAL
1	Hus/Body	Bronse/RG5
2	Hus/Body	Bronse/RG5
3	Kule/Ball	Brass/Messing
4	Spindel/Stem	Brass/Messing
5	Pakkboks/Gland	Brass/Messing
6	Sete /Seat Ring	PTFE
7	Pakning/Gasket	PTFE
8	Spindeltetning/Stem packing	PTFE

DN	ART. NR.	G	L mm	H mm	W mm	VEKT/ WEIGHT kg
10		3/8	51	41	88	0,2
15		1/2	75	50	92	0,4
20		3/4	80	54	92	0,5
25		1	90	58	126	0,7
32		1 ¼	112	75	158	1,2
40		1 ½	118	83	158	1,6
50		2	142	93	179	2,6
65		2½	142	120	200	3,3
80		3	180	134	285	3,7
100		4	210	147	285	4,5

Forbehold om trykkfeil og endring av produktet
Information and technical data are given as guidance only

KULEVENTIL MED FULLT LØP

FULLBORE BALL VALVE

CIM 11 CR - PN16

BESKRIVELSE:

Kuleventil i avsinkningsfri messing for bruk på ikke-aggresive medier.

DESCRIPTION:

Ball valve in dezincification free brass for usage on non-aggressive mediums.

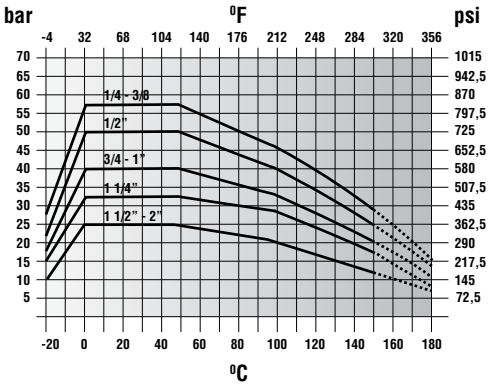

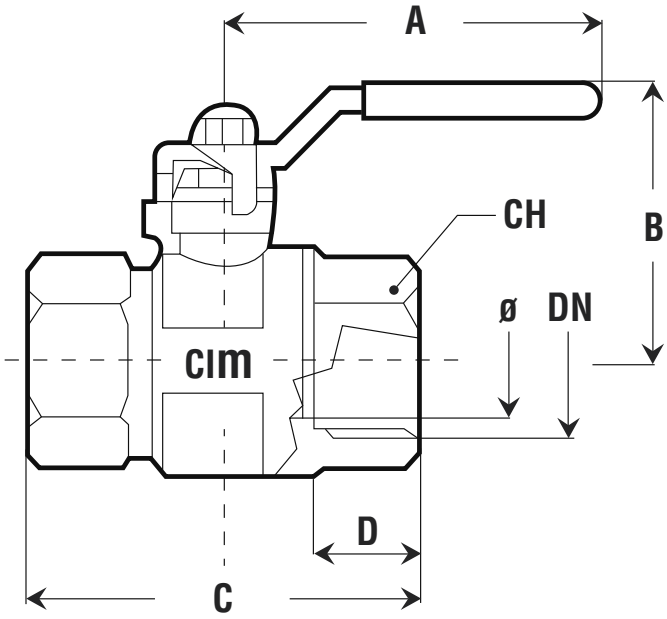

DETALJ/PART NAME	MATERIALE/MATERIAL
Hus/HBody	Messing/Brass CR EN12164 CW 602N
Kule/Ball	Messing/Brass CR EN12164 CW 602N
Kule pakninger/Ball seat	P.T.F.E/P.T.F.E(Teflon)
Spindel pakninger/Stem	O – ringer i FKM/O – rings in FKM
Pakkboks mutter/Gland nut	Messing/Brass CR EN12164 CW 602N
Spindel/Stem	Messing/Brass CR EN12164 CW 602N
Håndtak/Lever	Stål med PVC/Steel with PVC
Låsemutter/Lock nut	Stål/Steel

DIM	ART. NR.	Ø mm	A mm	B mm	C mm	D mm	CH mm	TORQUE MAX	TORQUE OPERAT	VEKT/ WEIGHT kg
1/4”	5665002	10	65	34	45	11,6	18	2	1	0,12
3/8”	5665003	10	65	34	47	12,5	20	2	1	0,12
1/2”	5665004	15	80	46	61	17	25	6	3	0,22
3/4”	5665005	20	100	53	68	18,5	31	10	5	0,36
1”	5665006	25	100	54	82	21	40	12	6	0,59
1 1/4”	5665007	32	120	66	92	22,5	49	14	7	0,92
1 1/2”	5665008	40	150	81	107	23	55	20	10	1,40
2”	5665009	50	150	88	125	26,5	69	26	13	2,10

Forbehold om trykkfeil og endring av produktet
Information and technical data are given as guidance only

3 – VEIS KULEVENTIL MED L- OG T-PORT

3 – WAY FULLBORE BALL VALVE WITH L- AND T-PORT

CIM 21L CR - PN16

3

BESKRIVELSE:

3-veis kuleventil for bruk på ikke-aggresive medier.

DESCRIPTION:

3-way valve for usage on non-aggressive mediums.

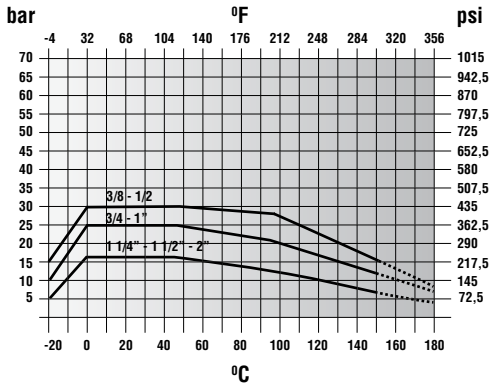

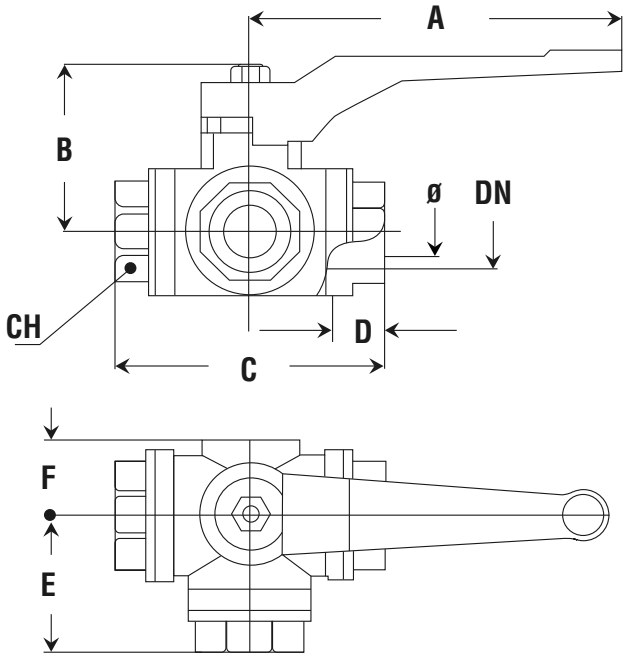

DETALJ/PART NAME	MATERIALE/MATERIAL
Hus/House	Messing/Brass CR EN12165 CW 617N
Kule/Ball	Messing/Brass CR EN12165 CW 617N
Kulepakninger/Ball seat	P.T.F.E/P.T.F.E(Teflon)
Spindel pakninger/Stem	O – ringer i FKM/O – rings in FKM
Pakkboks mutter/Gland nut	Messing/Brass CR EN12164 CW 614N
Spindel/Stem	Messing/Brass CR EN12164 CW 614N
Håndtak/Handle	Al/Sl 12/ Al/Sl 12
Låsemutter/Lock nut	Stål/Steel

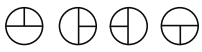

Type "T"

Type "L"

DIM	ART. NR. L-port	ART. NR. T-port	Ø mm	A mm	B mm	C mm	D mm	E mm	F mm	CH mm	VEKT/ WEIGHT kg
3/8"	5664056	5564006	10	115	52	78	18	38	24,5	23	0,64
1/2"	5664059	5564000	10	115	52	82	17	41	23,5	24	0,66
3/4"	5664063	5564013	15	115	55,5	90	18,5	45	28,5	32	0,83
1"	5664066	5564016	20	150	64	106,5	20	53	33	40	1,47
1 1/4"	5664069	5564019	25	150	67,5	120	23,5	61	35	50	2,00
1 1/2"	5664073	5564023	32	240	93,5	142	25,5	71	43,5	55	3,70
2"	5664076	5564026	40	240	103,5	165	32	82	48	69	5,76

Forbehold om trykkfeil og endring av produktet
Information and technical data are given as guidance only

3 – VEIS KULEVENTIL, SYREFAST

3 – WAY FULLBORE BALL VALVE, STAINLESS STEEL

PN63

BESKRIVELSE:

3-veis fulltløp kuleventil med L-og T-løp i syrefast stål.

MAX. ARBEIDSTRYKK:

1/4" – 2" : 63 bar

DESCRIPTION:

3-way fullbore ball valve, with L- and T-port in stainless steel.

WORKING PRESSURE:

1/4" – 2" : 63 bar

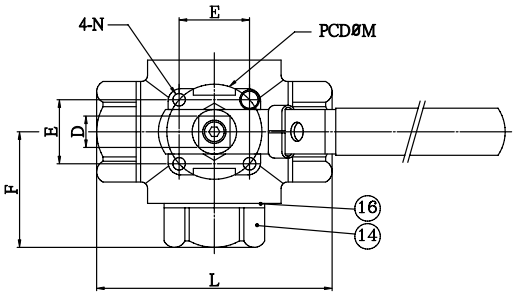

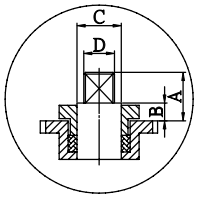

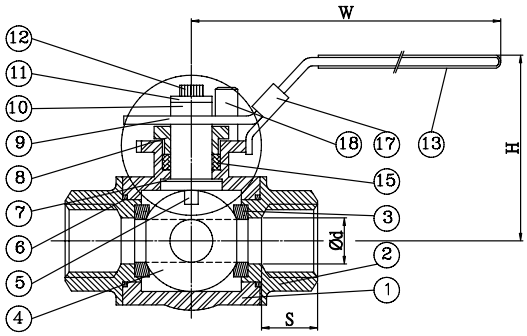

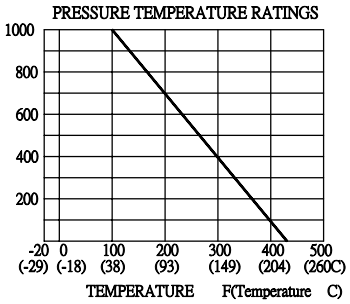

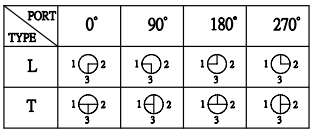

NR	DETALJ/PART NAME	MATERIALE/ MATERIAL
1	Hus/Body	1.4408
2	Endestykke/End Caps	1.4408
3	Setepakning/Seat	P.T.F.E
4	Kule/Ball	CF8M
5	Spindel/Stem	AISI 316
6	Endepakninger/End seals	P.T.F.E
7	Skive/Thrust washer	P.T.F.E
8	Gland	AISI 304
9	Håndtak/Handle	AISI 304
10	Skive/Handle washer	AISI 304
11	Skive/Washer	AISI 304
12	Mutter/Handle nut	AISI 304
13	Håndtak hylse/Handle cover	PVC
14	Endemutter/End cap	CF8M
15	Spindelpakning/Stem packing	P.T.F.E
16	Endepakninger/End packings	P.T.F.E
17	Gland skive/Gland washer	AISI 304
18	Bolter/Bolts	AISI 304

DIM	ART. NR. BSP - L-port	ART. NR. BSP - T-port	ØD mm	L mm	E mm	B mm	D mm	C mm	A mm	F mm	W mm	H mm	M mm	N mm	N-M mm	VEKT/ WEIGHT kg
1"			20	101	35,4	9,5	10,7	15	17	50	180	90	50	M6	196	1,67
1 1/4"			25	119	35,4	9,5	10,7	15	17	59	180	95	50	M6	266	2,35
1 1/2"			32	130	49,5	8,0	14	20	19	62	232	101	70	M8	363	3,7
2"			38	148,5	49,5	8,0	14	20	19	72	232	109	70	M8	500	5,69

2-VEIS KULEVENTIL M/ INNV.GJENGER BSP

2 - WAY BALL VALVE HIGH PRESSURE FEMALE BSP

DIN

BESKRIVELSE:

Leveres med BSP eller NTP gjenger.

TRYKK KLASSE:

1/4' - 1/2' : PN 500
3/4' - : PN 400
1' - 2' : PN 350

DESCRIPTION:

Delivered with BSP or NTP threads.

PRESSURE RATING:

1/4' - 1/2' : PN 500
3/4' - : PN 400
1' - 2' : PN 350

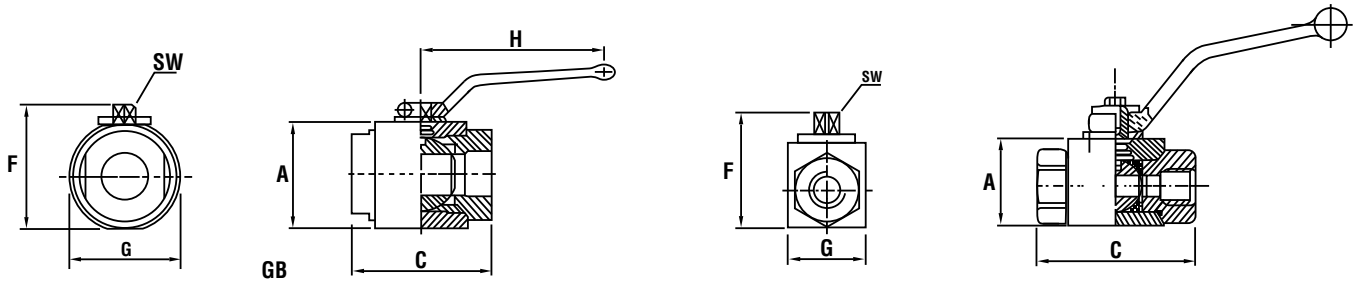

TYPE	THREAD G	PN BAR	ART. NR. Stål/Steel	ART. NR. AISI316	DIM	A	C	F	G	H	SW	VEKT/ WEIGHT kg
GE MINI	1/4	500			6	25	63	32	25	57	6	0,40
GE	1/8	500		35312010	4	35	71	49	30	110	9	0,50
GE	1/4	500	35302012	1786562	6	35	71	49	30	110	9	0,50
GE	3/8	500	35302014	1786563	10	40	73	54	35	110	9	0,65
GE	1/2	500	35302016	1786564	13	43	83	57	37	110	9	0,75
GE	3/4	400	35302018	1786565	20	55	95	73	45	180	14	1,4
GE	1	350	35302020	1786566	25	65	113	83	55	180	14	2,2
GE	1.1/4	350	35302022	35312022	25	65	121	83	55	180	14	2,25
GE	1.1/2	350	35302024	35312024	25	65	124	83	55	180	14	2,35
GB	1.1/4	350		35312026	32	82,5	115	101	88	300	14	2,70
GB	1.1/2	350		35312028	40	98	131	115	102	300	14	3,20
GB	2	350		35312032	40	98	131	115	102	300	14	3,90
GB	2	350			50	103	140	120	109	300	14	4,30

www.robinet.no ulsteinvik@robinet.no +47 7000 90 50

Forbehold om trykkfeil og endring av produktet
Information and technical data are given as guidance only

TILBAKESLAGSVENTIL RØR/RØR* (RHD)

NON - RETURN VALVE (RHD)

DIN 2353

BESKRIVELSE:

Høytrykks tilbakeslagsventil med snittrings fittings i begge ender.

Åpningstrykk: 1bar

DESCRIPTION:

High pressure non-return valve with couplings in both ends.

Opening pressure: 1bar

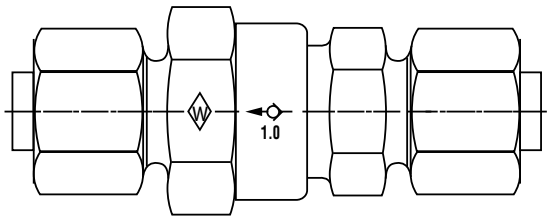

		STÅL/STEEL		SYREFAST/STAINLESS STEEL 316		
RØR/TUBE Ø MM/SERIES	PN BAR	DIMENSJON DIMENSION	ART. NR. Complete	DIMENSJON DIMENSION	ART. NR. Complete	VEKT/ WEIGHT kg
6	400	6L	1349386	06L	1786403	0,10
8	400	8L	1349387	08L	1786404	0,12
10	400	10L	1349388	10L	1786405	0,15
12	400	12L	1349389	12L	1786406	0,19
15	400	15L	1349391	15L	1786407	0,27
18	400	18L	1349392	18L	1786408	0,45
22	250	22L	1349393	22L	1786409	0,62
28	250	28L	1349394	28L	1786411	0,77
35	250	35L	1349395	35L	1786412	1,68
42	250	42L	1349396	42L	1786413	2,24
6	400	6S	-	06S	-	0,10
8	400	8S	-	08S	-	0,12
10	400	10S	-	10S	1786416	0,15
12	400	12S	-	12S	1786417	0,18
14	400	14S	-	14S	-	0,20
16	400	16S	-	16S	1786419	0,22
20	400	20S	-	20S	1786421	0,66
25	250	25S	-	25S	1786422	0,53
30	250	30S	-	30S	1786423	0,81
38	250	38S	-	38S	1786424	1,37

Forbehold om trykkfeil og endring av produktet
Information and technical data are given as guidance only

SKRÅSETEVENTIL – PN 40

Y-FORM GLOBE VALVE – PN 40

BESKRIVELSE:

Startluft system

ALTERNATIV:

Kan leveres som tilbakeslagsventil m/fjær

DESCRIPTION:

Starting Air

ALTERNATIVE:

Available as non return valve w/spring

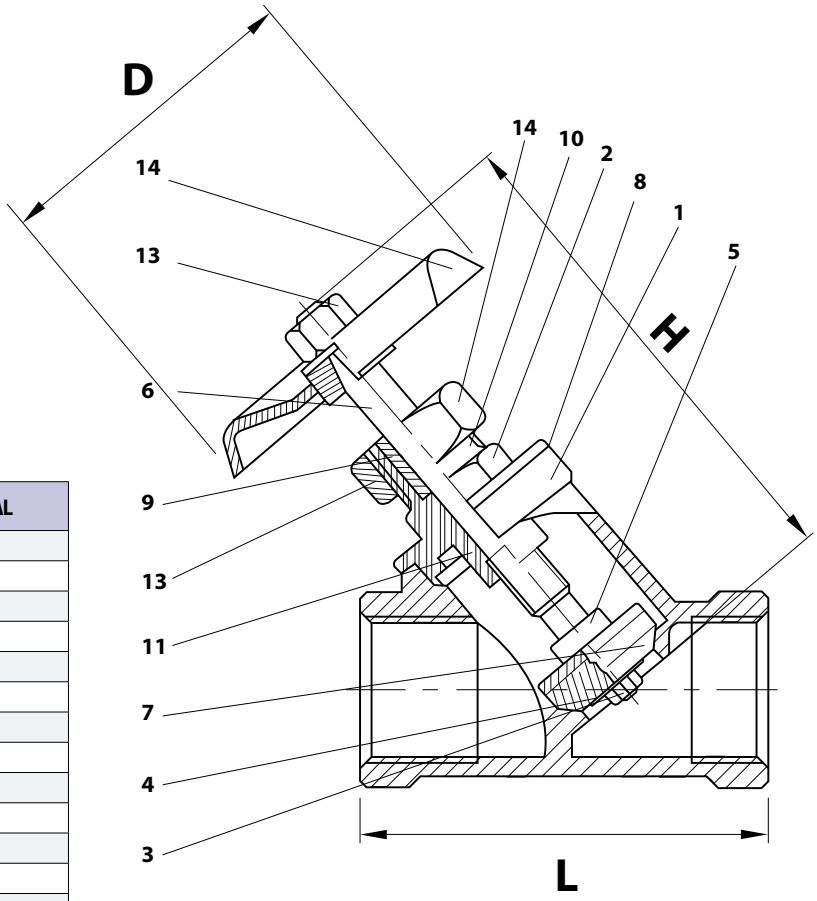

NR	DETALJ/PART NAME	MATERIALE/MATERIAL
1	Hus/Body	1.4408/CF8M
2	Deksel/bonnet	1.4408/CF8M
3	Mutter/nut	AISI 304
4	Skive/washer	AISI 316
5	Splint/pin	AISI 316
6	Spindel/stem	AISI 316
7	Kjegle/disc	PTFE
8	Pakning/gasket	PTFE
9	Tetning/packing	PTFE
10	Tetning/Gasket	PTFE
11	Thrust gland	SS 316
12	Dekselmutter/Bonnet ring	SS 304
13	Mutter/nut	SS 304
14	Ratt/handwheel	Ductile iron

DIM/SIZE	DN	ART. NR. STOP	ART. NR. SDNR	L mm	H mm	D mm	VEKT/ WEIGHT kg
1/4"	8	091243	091253	57	90	62	0,30
3/8"	12	091244	091254	57	90	62	0,30
1/2"	15	091245	091255	61	100	62	0,40
3/4"	20	091246	091256	70	125	62	0,50
1"	25	091247	091257	86	130	75	0,70
1 1/4"	32	091248	091258	100	165	75	0,90
1 1/2"	40	091249	091259	111	195	95	1,35
2"	50	091250	091260	138	210	95	1,65

Forbehold om trykkfeil og endring av produktet
Information and technical data are given as guidance only

SLUSEVENTIL CR

GATE VALVE CR

CIM 70/BS – CR - PN 20

BESKRIVELSE:

Typisk bruksområde: Sluseventil for bruk på ikke-aggresive medier.

MAX ARBEIDSTRYKK:

1/4" - 4" : 20 bar.

DESCRIPTION:

Typical application: Gate valve for usage on non-aggressive mediums.

PRESSURE CLASS:

1/4" - 4" : 20 bar.

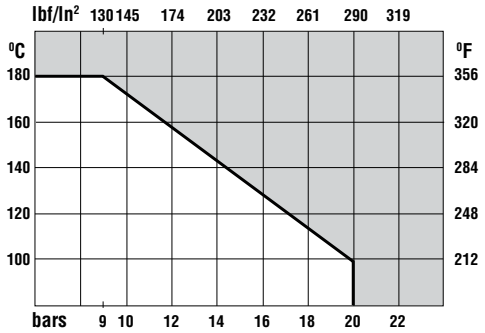

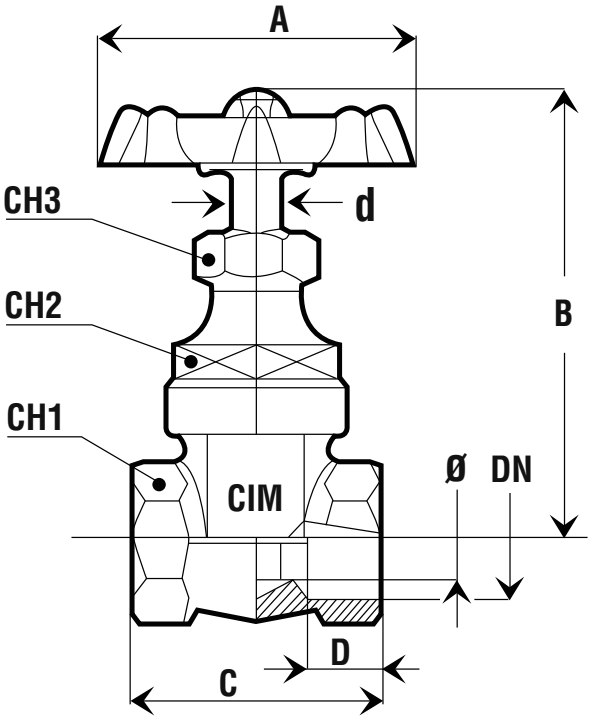

DETALJ/PART NAME	MATERIALE/MATERIAL
Hus/Body	Messing/ brass EN 12165 CW 602N
Toppdeksel/Topcover	Messing/ brass EN 12165 CW 602N
Spindel/Spindle	Messing/ brass EN 12165 CW 602N
Innerdel/Innerparts	Messing/ brass EN 12165 CW 602N
Spindelring/Spindlering	Messing/ brass EN 12165 CW 602N
Toppdeksel pakning/Topcover Seal	Novus Supra
Pakkboks mutter/Bonnet Nut	Messing/ brass EN 12165 CW 602N
Pakkboks pakning/Bonnet seal	P.T.F.E.
Pakkboks Ring/Bonnet Ring	Messing/ brass EN 12165 CW 602N
Låsemutter/Locking Nut	8.8 Galv./8.8 FZB
Ratt/Wheel	AluminiumN SI 12

DIM	ART. NR.	A mm	B mm	C mm	D mm	CH1 mm	CH2 mm	CH3 mm	D mm	TORQUE NM	VEKT/ WEIGHT kg
1/4"	5504205	50	71	40	11,0	23	20	17	7	12	0,16
3/8"	5504209	50	71	40	11,0	23	20	17	7	12	0,16
1/2"	5504214	56	80	54	16,0	27	22	19	8	13	0,27
3/4"	5504219	60	97	59,0	16,3	32,5	24,0	21,0	8,0	19	0,41
1'	5504224	65	108	66	19,1	40,0	26,0	21,0	9,0	25	0,54
1 1/4"	5504229	78	121,5	74,0	21,4	48,8	32,0	25,0	10,0	32	0,82
1 1/2"	5504234	80	142	76,0	21,4	55,5	42,0	25,0	11,0	39	1,13
2"	5504239	93	165	86	25,7	68,5	52	29	12	51	1,83
2 1/2"	5504244	120	210	92	23	85,00	60	30	16	64	3,42
3"	5504249	140	247	98	25	101	80	37	17	77	5,15
4"	5504254	175	290	106	25	132	110	45	19	102	8,78

Forbehold om trykkfeil og endring av produktet
Information and technical data are given as guidance only

SETEVENTIL BRONZE

GLOBE VALVE BRONZE

BESKRIVELSE:

Metalltettende seteventil med sikret deksel. Rettlløps utførelse med BSP gjenger.

ALTERNATIV

Kan leveres som tilbakeslagsventil m/fjær og med kjegle for regulering.

TRYKK/ TEMP OMR.

16 bar 120°C / 12 bar 200°C

DESCRIPTION:

Metal seted globe valve with secured bonnet.Straight flow with BSP threads.

ALTERNATIVE

Available as non return valve w/spring and with disc for regulation

PRESSURE/TEMP. RANGE

16 bar 120°C / 12 bar 200°C

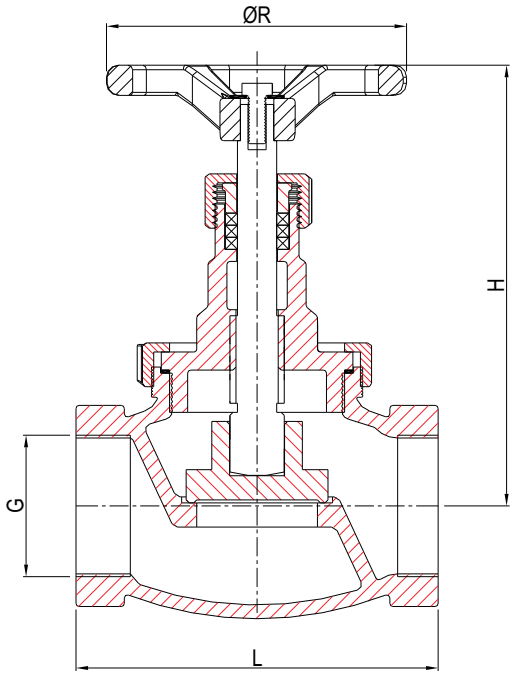

DETALJ/PART NAME	MATERIALE/MATERIAL
Hus/Body	Bronze Rg5 G-cuSn5ZnPb5-C
Deksel/bonnet	Bronze Rg5 G-cuSn5ZnPb5-C
Kjegle/disc	Bronze Rg5 G-cuSn5ZnPb5-C
Spindel/stem	Spesial messing/special brass CuZn35Ni (Som 59)
Dekselpakning/bonnet gasket	PTFE
Pakkboks tetn./gland packing	Graphite
Ratt/Handwheel	Støpejern/cast iron

DIM/SIZE G	DN	ART. NR. STOP	ART. NR. SDNR	ART. NR. REGULERING REGULATING	L mm	H mm	ØR mm	VEKT/ WEIGHT kg
3/8"	10	091002	091032	.091052	60	102	63	0,63
1/2"	15	091003	091033	.091053	65	102	63	0,62
3/4"	20	091004	091034	.091054	75	117	80	0,98
1"	25	091005	091035	.091055	90	124	80	1,40
1 1/4"	32	091006	091036	.091056	105	130	90	2,00
1 1/2"	40	091007	091037	.091057	120	147	100	3,10
2"	50	091008	091038	.091058	145	172	125	4,40
2 1/2"	65	091009	091039	.091059	170	180	160	6,00
3"	80	091010	091040	.091060	200	230	200	8,00

Vinkelløp kan leveres på bestilling

Forbehold om trykkfeil og endring av produktet
Information and technical data are given as guidance only

SETEVENTIL BRONZE - VINKELLØP

GLOBE VALVE BRONZE - ANGLE

BESKRIVELSE:

Metalltettende seteventil med sikret deksel. Vinkelløps utførelse med BSP gjenger.

ALTERNATIV

Kan leveres som tilbakeslagsventil m/fjær og med kjegle for regulering.

TRYKK/ TEMP OMR.

16 bar 120°C / 12 bar 200°C

DESCRIPTION:

Metal seted globe valve with secured bonnet. Angle flow with BSP threads.

ALTERNATIVE

Available as non return valve w/spring and with disc for regulation

PRESSURE/TEMP. RANGE

16 bar 120°C / 12 bar 200°C

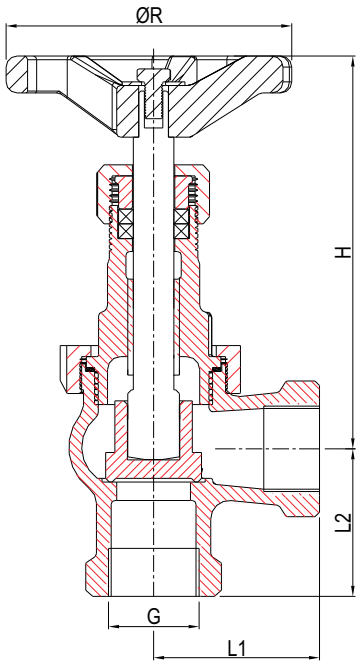

DETALJ/PART NAME	MATERIALE/MATERIAL
Hus/Body	Bronze Rg5 G-cuSn5ZnPb5-C
Deksel/bonnet	Bronze Rg5 G-cuSn5ZnPb5-C
Kjegle/disc	Bronze Rg5 G-cuSn5ZnPb5-C
Spindel/stem	Spesial messing/special brass CuZn35Ni (Som 59)
Dekselpakning/bonnet gasket	PTFE
Pakkboks tetn./gland packing	Graphite
Ratt/Handwheel	Støpejern/cast iron

DIM/SIZE G	DN	ART. NR. STOP	ART. NR. SDNR	ART. NR. REGULERING REGULATING	L 1 mm	L 2 mm	H mm	ØR mm	VEKT WEIGHT kg
3/8"	10				35	30	93	63	0,60
1/2"	15				40	35	94	63	0,60
3/4"	20				45	40	106	80	0,90
1"	25				50	45	115	80	1,20
1 1/4"	32				55	50	125	90	1,90
1 1/2"	40				65	55	135	100	2,50
2"	50				75	65	150	125	4,00
2 1/2"	65				90	75	230	160	5,50
3"	80				110	90	250	200	7,50

Forbehold om trykkfeil og endring av produktet
Information and technical data are given as guidance only

MEMBRANVENTIL

DIAPHRAGM VALVE

PN10/16

BESKRIVELSE:

Vacum – systemer, trykkluft og vann. Velegnet for reguleringsformål.

MAKS TEMP:

80⁰ C

MAX ARBEIDSTRYKK:

3/8” - 2” : 16 bar.

ALTERNATIV:

Kan leveres med membraner i alternative materialer.

DESCRIPTION:

Vacuum systems, air and water. Suitable for regulation purposes.

MAX. TEMP:

80⁰ C

PRESSURE CLASS:

3/8” - 2” : 16 bar.

OPTIONS:

Available with diaphragm in alternative materials.

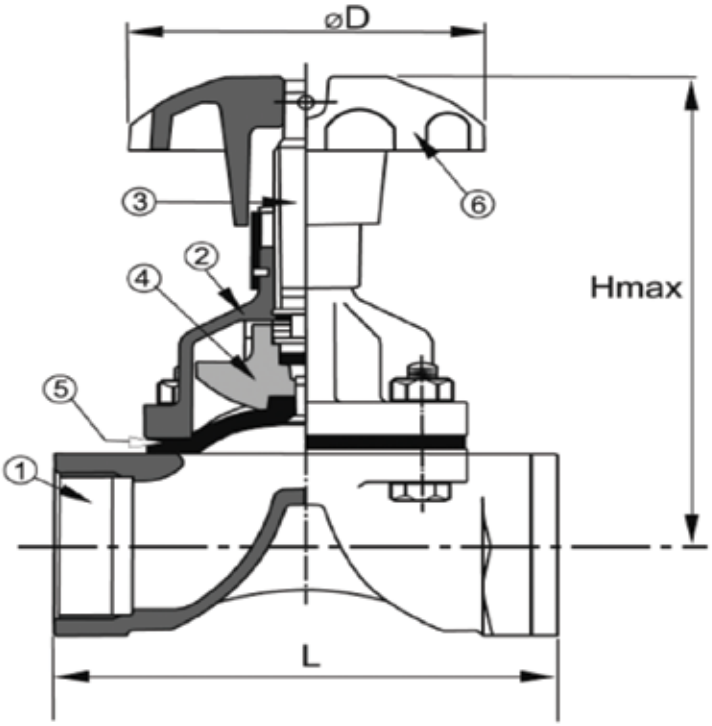

NR	DETALJ/PART NAME	MATERIALE/MATERIAL
1	Body/Hus	Cast Iron GG25
2	Deksel/Bonnet	Cast Iron GG25
3	Spindel/Stem	Cast Steel GSC25
4	Kjegle/Disc	Cast Iron GG25
5	Membran/Diaphr.	NBR
6	Ratt/Handweel	Cast Iron GG25

DN	ART. NR.	G	L mm	H MAX mm	D mm	VEKT/ WEIGHT kg
15		1/2"	64	90	82	1,3
20		3/4"	83	94	82	1,5
25		1"	111	119	120	2,2
32		1 1/4"	124	155	120	3,1
40		1 1/2"	143	164	120	3,9
50		2"	168	188	120	4,6

www.robinet.no ulsteinvik@robinet.no +47 7000 90 50
Forbehold om trykkfeil og endring av produktet
Information and technical data are given as guidance only

SKRÅSETE TILBAKESLAGSVENTIL - PN 40

Y-FORM CHECK VALVE – PN 40

BESKRIVELSE:

Fulltløp
Gjenger: BSP, ISO – 228 Gjenger
Materiale: S/S; EN10213 – 4:1.4408;
ASTM A351 – CF8M
Trykk: 40 bar
Test: Iht. API – 598 (EN12266 – 1,2)
Temp.: -20^{0}C to 200^{0}C (-4^{0}F to 392^{0}F)

ÅPNINGSTRYKK:

0,1 Bar

DESCRIPTION:

Port Bore: Full Bore
End: BSP, ISO – 228 Thread
Material: S/S; EN10213 – 4:1.4408;
ASTM A351 – CF8M
Pressure: 40 bar
Testing: According to API – 598
(EN12266 – 1,2)
Temp.: - 20^{0}C to 200^{0}C (-4^{0}F to 392^{0}F)

OPENING PRESSURE:

0,1 Bar

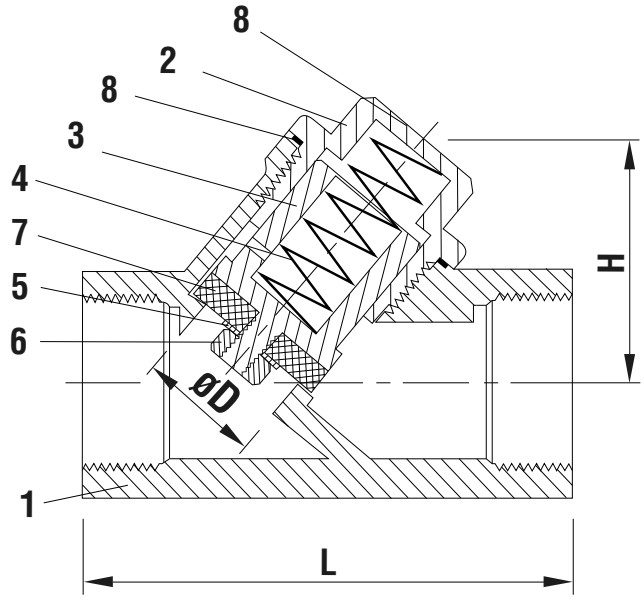

NR.	PART	MATERIALE/MATERIAL
1	Hus/Body	EN1.4409
2	Deksel/bonnet	EN1.4409
3	Setedeksel/disc bonnet	EN1.4409
4	Fjær/spring	AISI 304
5	Skive/washer	AISI 304
6	Mutter/nut	AISI 304
7	Kjegle/disc	P.T.F.E.
8	Pakning/gasket	P.T.F.E.

DIM/SIZE	DN	ART. NR. STOP	L mm	H mm	ØD mm	VEKT/ WEIGHT kg
1/4"	8	041120	57	32	10	0,25
3/8"	12	041121	57	32	10	0,25
1/2"	15	041122	61	37	15	0,28
3/4"	20	041123	70	41	20	0,40
1"	25	041124	86	47	25	0,60
1 1/4"	32	041125	100	54	32	0,90
1 1/2"	40	041126	111	62	38	1,15
2"	50	041127	138	76	51	1,65
2 1/2"	65	041128	170	110	65	3,60
3"	80	041129	195	130	80	5,00

Forbehold om trykkfeil og endring av produktet
Information and technical data are given as guidance only

TILBAKESLAGSVENTIL MED FJÆR CR

NON RETURN VALVE WITH SPRING CR

CIM 32 CR - PN16

3

BESKRIVELSE:

Typisk bruksområde: For bruk på VVS, trykkluft med mere.
Kan installeres i alle posisjoner.

MAX ARBEIDSTRYKK:

1/2" - 2" : 16 bar.

ÅPNINGSTRYKK:

0,1 Bar

DESCRIPTION:

Typical application: For usage on HVAC, compressed air systems ++. Can be installed in any position

PRESSURE CLASS:

1/2" - 2" : 16 bar.

OPENING PRESSURE:

0,1 Bar

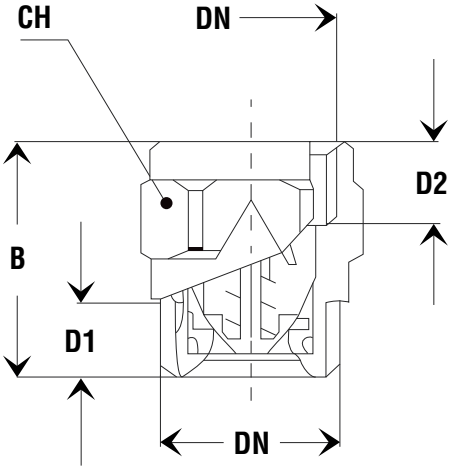

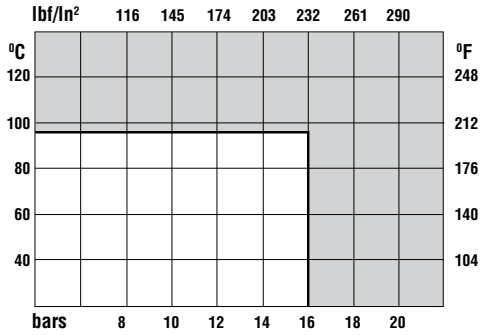

DETALJ/PART NAME	MATERIALE/MATERIAL
Hus/Body	Avs fri Messing/Zink free brass Cu Zn36 Pb2
Fjær/Spring	AISI 302 – 304
Innerdel/innerparts	Hostaform
Sete/Seat	NBR 60 Sh.A

GJENGER THREADS	ART. NR.	B mm	D1 mm	D2 mm	CH mm	VEKT/ WEIGHT kg
1/2"	5546409	33	13,5	14,5	25	0,15
3/4"	5546413	38	13,5	14,5	31	0,25
1"	5546416	44	15	15,5	38	0,39
1/4"	5546419	49	17	17	47	0,59
1 1/2'	5546423	57	19	19	54	0,92
2"	5546426	75	22	20	66	1,31

Forbehold om trykkfeil og endring av produktet
Information and technical data are given as guidance only

TILBAKESLAGSVENTIL MED FJÆR CR

NON RETURN VALVE WITH SPRING CR

CIM 33 CR - PN 16

BESKRIVELSE:

Typisk bruksområde: For bruk på VVS, trykkluft med mere.
Kan installeres i alle posisjoner.

MAX ARBEIDSTRYKK:

1/2" - 2" : 16 bar.

ÅPNINGSTRYKK:

0,1 Bar

DESCRIPTION:

Typical application: For usage on HVAC, compressed air systems ++. Can be installed in any position

PRESSURE CLASS:

1/2" - 2" : 16 bar.

OPENING PRESSURE:

0,1 Bar

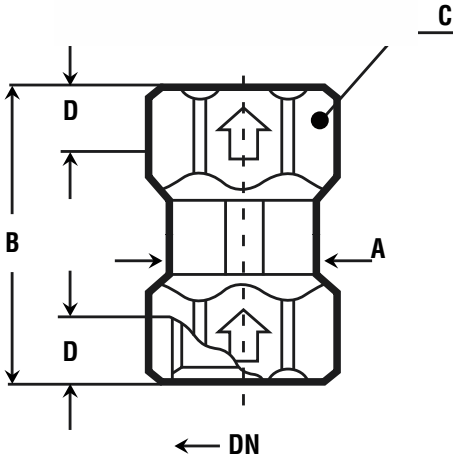

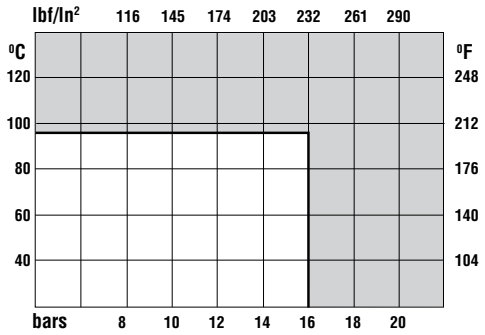

DETALJ/PART NAME	MATERIALE/MATERIAL
Hus/Body	Avs fri Messing/Zink free brass Cu Zn36 Pb2
Fjær/Spring	AISI 302 – 304
Innerdel/innerparts	Hostaform
Sete/Seat	NBR 60 Sh.A

GJENGER THREADS	ART. NR.	A mm	B mm	D mm	CH mm	VEKT/ WEIGHT kg
1/2"	5546259	21	59,5	15	25	0,115
3/4"	5546263	26	67,0	16	31	0,175
1"	5546266	31	78,0	19	38	0,27
1 1/4"	5546269	38	76,0	15	47	0,35
1 1/2'	5546273	47	86,0	17	54	0,51
2"	5546276	58	102,0	18	66	0,78

Forbehold om trykkfeil og endring av produktet
Information and technical data are given as guidance only

TILBAKESLAGSVENTIL - PN 16

CHECK VALVE – PN 16

BESKRIVELSE:

Metalltettende rettløps ventil med fjær. Sikret deksel.

MAX. ARBEIDSTRYKK:

16 bar 120°C / 12 bar 200°C

DESCRIPTION:

Metal seated, straight flow with spring. Secured bonnet.

MAX. PRESSURE:

16 bar 120°C / 12 bar 200°C

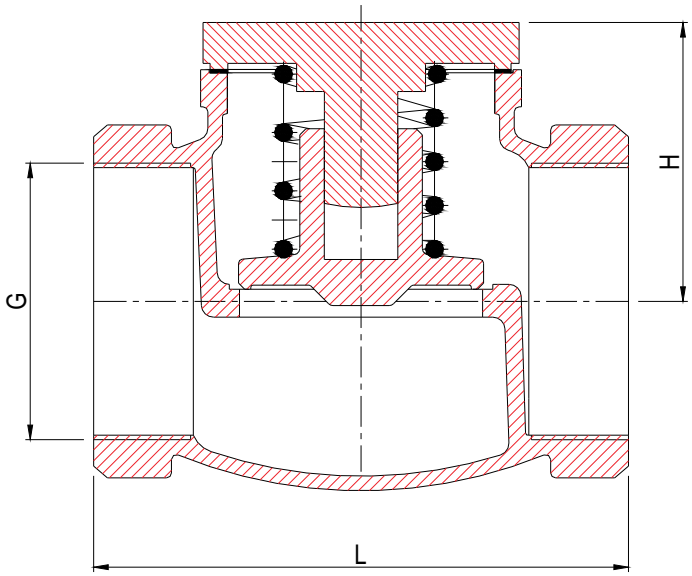

NR.	PART	MATERIALE/MATERIAL
1	Hus/Body	Bronze Rg5
2	Kjegle/disc	Bronze Rg5
3	Pakning/gasket	PTFE
4	Fjær/spring	1.4310 fjærstål/spring steel

DIM	ART. NR.	DN	L mm	H mm	VEKT/ WEIGHT kg
3/8"	041130	10	60	40	0,30
1/2"	041131	15	65	40	0,40
3/4"	041132	20	75	45	0,50
1"	041133	25	90	50	0,90
1 1/4"	041134	32	105	55	1,30
1 1/2"	041135	40	120	60	1,90
2"	041136	50	145	70	3,00
2 1/2"	041137	65	170	85	6,00
3"	041138	80	200	95	7,50

www.robinet.no ulsteinvik@robinet.no +47 7000 90 50

Forbehold om trykkfeil og endring av produktet
Information and technical data are given as guidance only

CIM 80 - 16

BRASS SWING CHECK VALVE – PN 16

BESKRIVELSE:

Metalltettende rettløps ventil med klaff.
Sikret deksel.

MAX. TEMPERATUR:

150°C

DESCRIPTION:

Metal seated, straight flow with disc.
Secured bonnet.

MAX. TEMP:

150°C

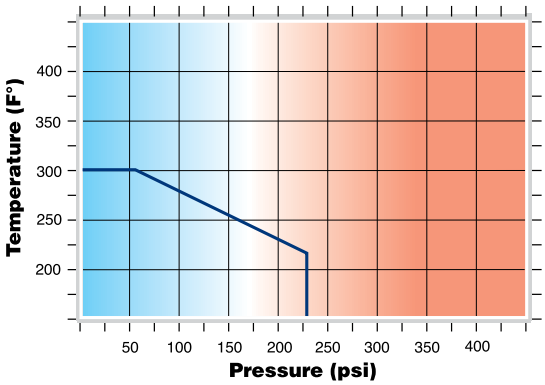

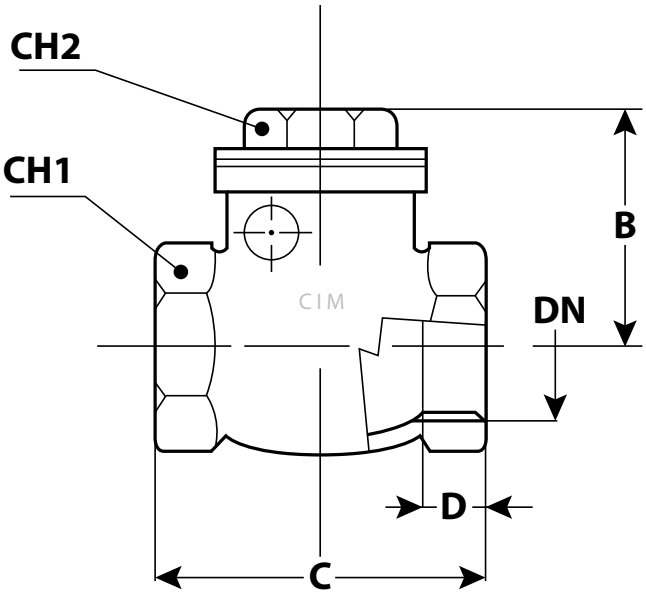

PART	MATERIALE/MATERIAL
Hus/Body	Messing/Brass UNI 5033
Kjegle/Disc	Messing/Brass EN12165 CW 617N
Toppdeksel pakning/Bonnet gasket	NA 1030 GR
Sete/Seat	EPM
Spindel/Stem	Messing/Brass EN12165 CW 614N
Skrue/Screw	Messing/Brass EN12165 CW 614N
Bolt/Bolt	Messing/Brass EN12165 CW 614N

DIM	GRMS.	B	C	D	CH1	CH2
1/2”	230	42	52	11	28	21
3/4”	335	45	62	13	34	26
1”	480	52	70	14	41	32
1 1/4”	720	60	84	16	50	37
1 1/2”	880	62	88	16	57	42
2”	1455	72	106	18	70	52
2 1/2”	2080	86	120	21	85	65
3”	3010	94	138	21	100	75
4”	5550	115	170	23	126	89

Forbehold om trykkfeil og endring av produktet
Information and technical data are given as guidance only

Y-FILTER - PN 40

Y-FORM STRAINER - PN 40

BESKRIVELSE:

Filter for bruk til maks 40 bar.
Leveres med BSP gjenger.

MASKEVIDDE:

1/2" – 1 1/4" : 0,8
1 1/2" – 2" : 2

DESCRIPTION:

Filter for use up to 40 bar.
Delivered with BSP threads.

MESH SIZE:

1/2" – 1 1/4" : 0,8
1 1/2" – 2" : 2

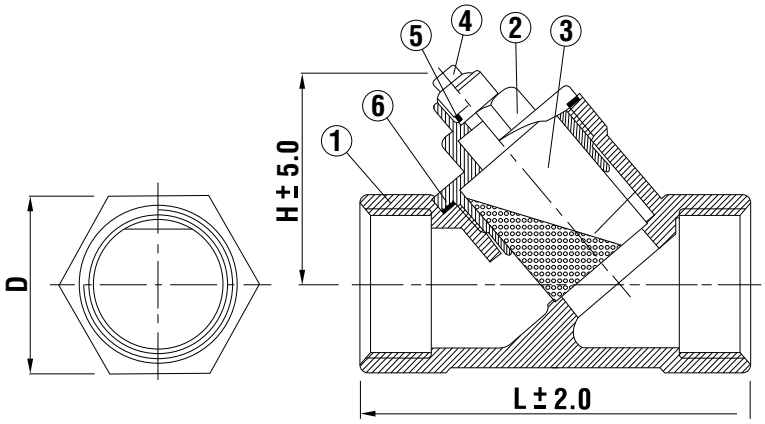

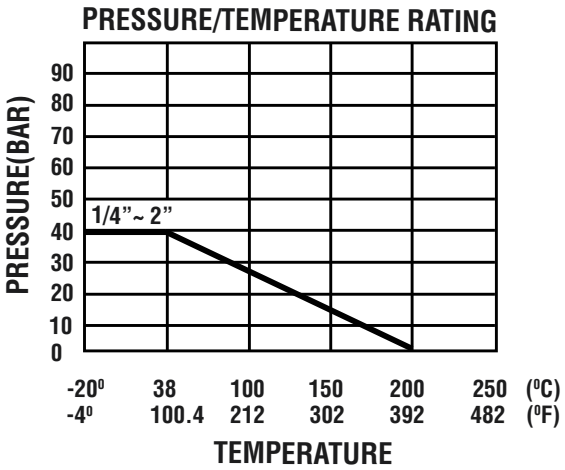

NR.	DETALJ/PART NAME	MATERIALE/MATERIAL
1	Hus/Body	1.4408/CF8M
2	Deksel/bonnet	1.4408/CF8M
3	Filterkurv/screen	AISI 304
4	Plugg/plug	AISI 304
5	Tetning/seal	PTFE
6	Tetning/seal	PTFE

DIM	DN	ART. NR.	L mm	H mm	ØD mm	VEKT/ WEIGHT kg
1/4"	8	060203	64,5	43	27,5	0,26
3/8"	12	060204	64,5	43	27,5	0,25
1/2"	15	060205	64,5	43	27,5	0,32
3/4"	20	060206	75	49	32,8	0,32
1"	25	060207	91	56	42	0,59
1 1/4"	32	060208	100	61,5	50	0,95
1 1/2"	40	060209	120	67,5	55,5	1,25
2"	50	060210	151	76	70,5	2,04

Forbehold om trykkfeil og endring av produktet
Information and technical data are given as guidance only

SLAMSAMLER M/RUSTFRI SIL

STRAINER W/STAINLESS STEEL INSERT

CIM 74/A

BESKRIVELSE:

Typisk bruksområde: Vann, damp, olje, pressluft og nøytrale gasser. Leveres med BSP gjenger.

DESCRIPTION:

Typical application: Water, steam, oil, compressed air and neutral gas. Delivered with BSP threads.

DETALJ/PART NAME	MATERIALE/MATERIAL
Hus/Body	Støpt bronse/Cast bronze
Plugg/Plug	Varmt smidd messing/Forged brass
Sil/strainer	Rustfritt stål/Stainless steel
Pakning/Sealing	IT 200 Max temp. 300ºC

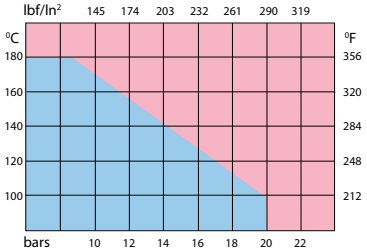

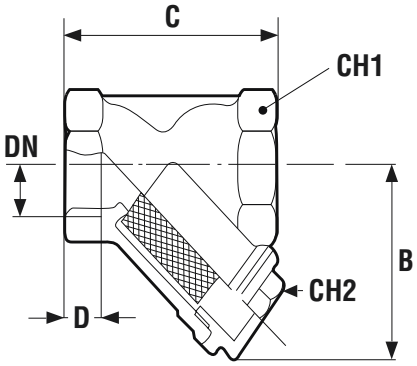

DIM	ART. NR.	B PRESSURE	C mm	D mm	CH1 mm	CH2 mm	VEKT/ WEIGHT kg
3/8”	4015502	38	56	11	23	18	0,19
1/2”	4015504	40	59	11	28	18	0,22
3/4”	4015506	46	68	12	34	22	0,32
1”	4015508	58	76	14	42	28	0,51
1 1/4”	4015512	70	92	15	52	34	0,72
1 1/2”	4015514	80	100	15	56	39	0,98
2”	4015516	100	125	18	70	55	1,68
2 1/2”	4015518	115	147	21	88	65	2,75
3”	4015522	136	175	24	103	75	3,95

SILKORG, RUSTFRI

STRAINER INSERT, STAINLESS STEEL

CIM 74/A

MAKSVIDDE:

3/8” – 2 1/2” = 0,65 mm
3” = 0,75 mm

MESH SIZE:

3/8” – 2 1/2” = 0,65 mm
3” = 0,75 mm

DIM	ART. NR.	VEKT/ WEIGHT kg
3/8”	4015552	0,02
1/2”	4015554	0,02
3/4”	4015556	0,02
1”	4015558	0,04
1 1/4”	4015562	0,10
1 1/2”	4015564	0,20
2”	4015566	0,30
2 1/2”	4015568	0,40
3”	4015572	0,50

Forbehold om trykkfeil og endring av produktet
Information and technical data are given as guidance only

PEILERØRSKRAN

SOUNDING COCK

BESKRIVELSE:

Selvstengende ventil med lodd.
Leveres med kappe

TRYKK/ TEMP OMR.

Maks. 2,5 bar ved 90°C

ALTERNATIV:

Kan leveres med fotpedal

DESCRIPTION:

Weight loaded self closing valve.
Complete with cap.

PRESSURE/TEMP. RANGE

Max 2,5 bar at 90°C

ALTERNATIVES:

Available with foot pedal

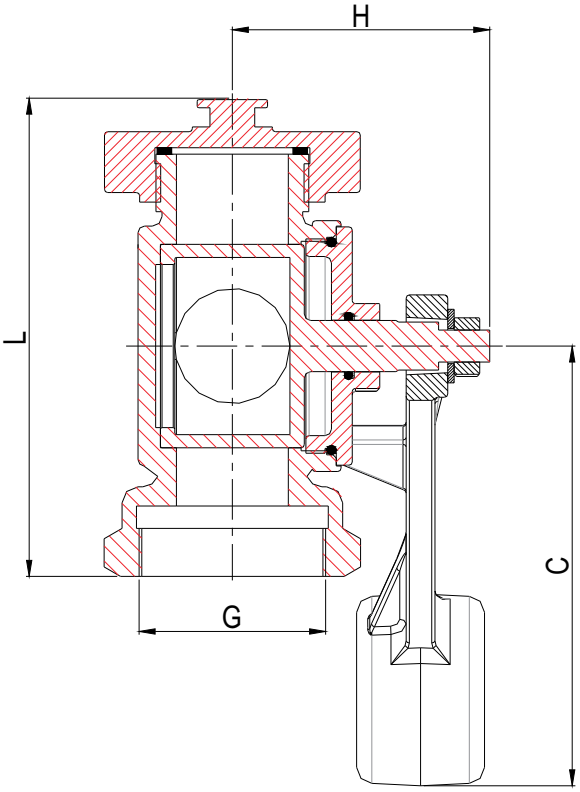

DETALJ/PART NAME	MATERIALE/MATERIAL
Hus/Body	Bronze Rg5
Kappe/cap	Bronze Rg5
O-ring	NBR
Test ventil/test valve	Messing/brass
Vektarm/lever	Støpejern/cast iron

DIM/ SIZE	DN	ART. NR.	L mm	C mm	H mm	VEKT/ WEIGHT kg
1 1/4"	32		150	182	81	4,00
1 1/2"	40	120401	150	182	81	4,00
2"	50		150	182	81	4,50
2 1/2"	65		150	182	81	5,00

Forbehold om trykkfeil og endring av produktet
Information and technical data are given as guidance only

SPYLEVENTIL

FLUSHING VALVE

BESKRIVELSE:

Fjærbeslastet, selvstengende ventil med spak. Væskestrøm mot kjeglens underside.

TRYKK/ TEMP OMR.

Maks. 6 bar ved 80°C

DESCRIPTION:

Spring loaded, self closing valve with lever. Flow direction towards bottom of disc.

PRESSURE/TEMP. RANGE

Max 6 bar at 80°C

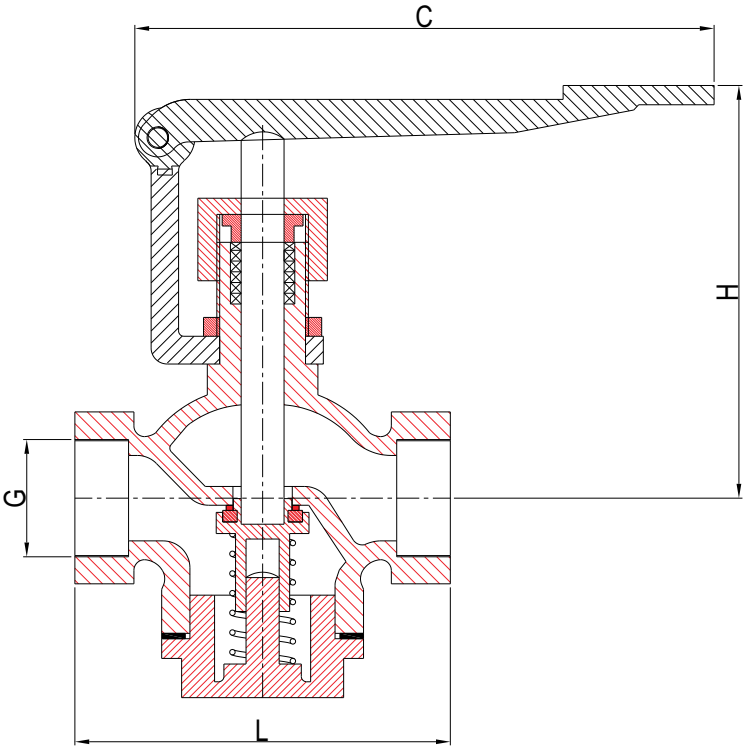

DETALJ/PART NAME	MATERIALE/MATERIAL
Hus/Body	Bronze Rg5
Kjegle/disc	Messing&brass Ms 58
Spindel/stem	Messing&brass Ms 58
Fjær/spring	1.4300 (AISI 302)
O-ring	NBR
Spak/lever	Bronze Rg5

DIM/SIZE	DN	ART. NR.	L mm	C mm	H mm	VEKT/ WEIGHT kg
1/2"	15	120351	65	85	85	0,80
3/4"	20	120352	76	85	90	1,00
1"	25	120353	80	130	90	1,20
1 1/4"	32	120354	90	215	110	2,20
1 1/2'	40	120355	102	220	120	2,80
2"	50	120356	136	220	135	4,50

Forbehold om trykkfeil og endring av produktet
Information and technical data are given as guidance only

SELVSTENGEVENTIL

SELF CLOSING VALVE

BESKRIVELSE:

Trykknappbetjent selvstengeventil.
Utløp: 90⁰ med utløpsrør.

BRUKSOMRÅDE:

Drenering av tanker og system.

DESCRIPTION:

Push button operated self closing valve.
Outlet: 90⁰ pipe

APPLICATION:

Drainage of tanks and systems.

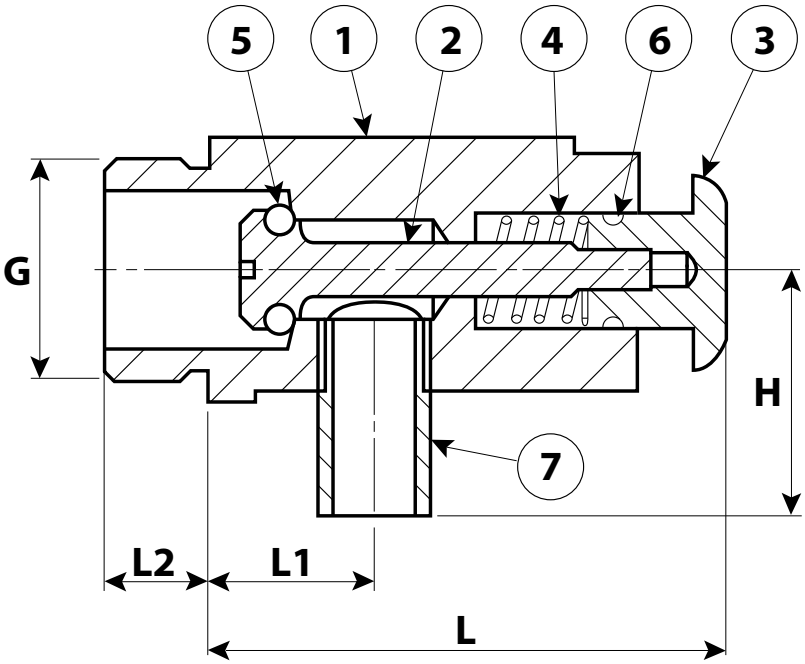

NR	DETALJ/PART NAME	MATERIALE/MATERIAL
1	Hus/Body	AISI 304
2	Spindel/Stem	AISI 304
3	Trykknapp/Push button	AISI 304
4	Fjær/Spring	AISI 301
5	O-ring	Nitrilgummi NBR
6	O-ring	Nitrilgummi NBR
7	Stuss/Drain pipe	AISI 316

GJENGER THREADS	ART. NR.	PN	L mm	L1 mm	L2 mm	D mm	D1 mm	HEX A
1/2”	120301	16	71	15	46,0	29,5	13,5	22
3/4”	120302	16	74	15	48,5	29,5	13,5	27
1”	120303	16	79	16	54,5	29,5	17,2	36,0
1 1/4”	-	16	84	16	60,5	29,5	21,3	46,0

Forbehold om trykkfeil og endring av produktet
Information and technical data are given as guidance only

KAPITTEL 4 - REGULERINGS- & SIKKERHETSVENTILER, INSTRUMENTER

CHAPTER 4 - CONTROL- & SAFETYVALVES, INSTRUMENTS

SIDE / PAGE	PRODUKT	PRODUCT
95	AMOT TEMP. REG. VENTIL	AMOT TEMP. CONTROL VALVE
96	AMOT TEMP. REG. VENTIL	AMOT TEMP. CONTROL VALVE
97	OVENTROP INNREG. VENTIL, FLENSET	OVENTROP BALANCING VALVE, FLANGED
98	OVENTROP INNREG. VENTIL, KUPLINGER	OVENTROP BALANCING VALVE, COUPLINGS
99	OVENTROP INNREG. VENTIL, GJENGET	OVENTROP BALANCING VALVE, THREAD-ED
100	TACO SETTER INNREG. VENTIL, FLENSET	TACO SETTER BALANCING VALVE, FLANGED
101	TACO SETTER INNREG. VENTIL, GJENGET	TACO SETTER BALANCING VALVE, THREADED
102	TRYKKREDUKSJONS VENTIL, HABEDO D-22	PRESSURE REDUCING VALVE, HABEDO D-22
103	TRYKKREDUKSJONS VENTILI, HABEDO D06F	PRESSURE REDUCING VALVE, HABEDO D06F
104	SIKKERHETSVENTIL GØTZE 605E	SAFETY VALVE GØTZE 605E
105	SIKKERHETSVENTIL GØTZE 651E	SAFETY VALVE GØTZE 651E
106	SIKKERHETSVENTIL GØTZE 618T	SAFETY VALVE GØTZE 618T
107	SE GLASS	SIGHT GLASS
108	MANOMETER	PRESSURE GAUGE
109	MANOMETER	PRESSURE GAUGE
110	TERMOMETER	THERMOMETER
111	MENGEDMÅLER	FLOWMETER

Forbehold om trykkfeil og endring av produktet
Information and technical data are given as guidance only

AMOT TEMP. REG. VENTIL

AMOT TEMP CONTROL VALVE

BESKRIVELSE:

Kjøle- og ventilasjonssystem for maritim industri.

DESCRIPTION:

Cooling and ventilation system for maritime industry.

SPECIFICATIONS		
Flow to:	3000m3/hr	(13,200 us gpm)
Sizes:	50mm to 400 mm	(2" to 16")
Rotor material:	Bronze or stainless steel	
Rotor shaft:	Stainless steel	
Shaft seal material:	Viton rubber (GEF)	Nitrile or Viton (GPD)

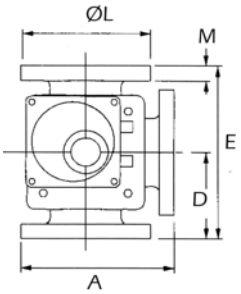

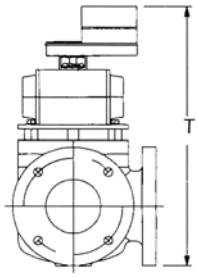

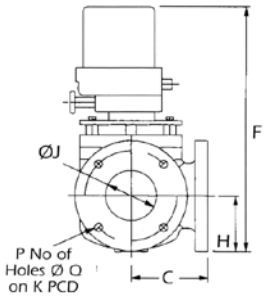

DIMENSION/ CONNECTION		2G	3G	4G	6G	8G	10G	12G	14G	16G
A		197.5 (7.776)	240 (9.449)	260 (10.236)	260 (10.236)	395 (15.551)	469 (18.465)	574 (22.598)	624 (24.567)	706 (27.795)
C		115 (4.528)	140 (5.512)	150 (5.906)	185 (7.284)	225 (8.858)	260 (10.236)	300 (11.811)	340 (13.386)	385 (15.158)
D		115 (4.528)	140 (5.512)	150 (5.906)	185 (7.284)	225 (8.858)	260 (10.236)	300 (11.811)	340 (13.386)	385 (15.158)
E		230 (9.055)	280 (11.024)	300 (11.811)	370 (14.567)	450 (17.717)	520 (20.472)	600 (23.622)	680 (26.772)	770 (30.315)
F		386 (15.2)	421 (16.57)	477 (18.78)	567 (22.32)	676 (26.61)	783 (30.82)	902 (35.51)	1017 (40.04)	1093 (43.03)
H		82.5 (3.248)	100 (3.937)	126 (4.961)	142 (5.590)	170 (6.692)	252 (9.921)	297 (11.693)	339 (13.347)	378 (14.882)
ØJ		50 (1.969)	80 (3.150)	100 (3.937)	150 (5.906)	200 (7.874)	250 (9.843)	300 (11.811)	350 (13.780)	400 (15.748)
K	PN 6	110 (4.3)	150 (5.9)	170 (6.7)	225 (8.8)	280 (11)	335 (13)	395 (15.5)	445 (17.5)	495 (19.4)
	PN 10	125 (4.912)	160 (6.299)	180 (7.087)	240 (9.449)	295 (11.614)	350 (13.714)	400 (15.748)	460 (18.110)	515 (20.276)
	PN 16	125 (4.921)	160 (6.299)	180 (7.087)	240 (9.449)	295 (11.614)	355 (13.967)	410 (16.142)	470 (18.504)	525 (20.670)
	ASA 125 lb	120.6 (4.748)	152.4 (6.000)	190.5 (7.500)	241.3 (9.500)	298.5 (11.750)	361.95 (14.250)	431.8 (17.00)	467.3 (18.750)	539.75 (21.250)
	JIS 5k			165 (6.5)	230 (9)	280 (11)		390 (15.3)		
	JIS 10k			175 (6.9)	240 (9.4)	290 (11.4)				
ØL		165 (6.496)	200 (7.878)	220 (8.661)	285 (11.220)	340 (13.386)	405 (15.945)	460 (18.110)	520 (20.472)	580 (22.835)
M		20 (0.787	22 (0.866)	24 (0.945)	27 (1.062)	28 (1.102)	28 (1.102)	28 (1.102)	30 (1.181)	32 (1.260)
P	PN 6	4	4		8	8	12	12	12	16
	PN 10	4	8	8	8	8	12	12	16	16
	PN 16	4	8	8	8	12	12	12	16	16
	ASA 125 lb	4	4	8	8	8	12	12	12	16
	JIS 5k			8	8	8		12		
	JIS 10k			8	8	8				
Q	PN 6	14 (0.5)	19 (0.7)	19 (0.7)	19 (0.7)	19 (0.7)	18 (0.7)	22 (0.9)	22 (0.9)	22 (0.9)
	PN 10	18 (0.709)	18 (0.709)	18 (0.709)	23 (0.905)	23 (0.905)	22 (0.866)	22 (0.866)	22 (0.866)	26 (1.024)
	PN 16	18 (0.709)	18 (0.709)	18 (0.709)	23 (0.905)	23 (0.905)	26 (1.024)	26 (1.024)	26 (1.024)	30 (1.181)
	ASA 125 lb	19 (0.748)	19 (0.748)	19 (0.748)	23 (0.905)	23 (0.905)	25.4 (1.000)	25.4 (1.000)	28.6 (1.125)	28.6 (1.125)
	JIS 5k			19 (0.7)	19 (0.7)	23 (0.9)		23 (0.9)		
	JIS 10k			19 (0.7)	23 (0.9)	23 (0.9)				
T		391 (15.39)	426 (16.77)	482 (18.98)	607 (23.90)	676 (26.61)	783 (30.83)	917 (36.10)	1032 (40.63)	1138 (44.80)

AMOT TERMOSTAT TEMP. KONTROLLVENTIL MODELL C

AMOT TEMP CONTROL VALVE MODEL C

BESKRIVELSE:

Automatisk temperaturreguleringsventil for kjølevann og andre vesker.

DESCRIPTION:

Automatic temperature controll valve for cooling water and other fluids.

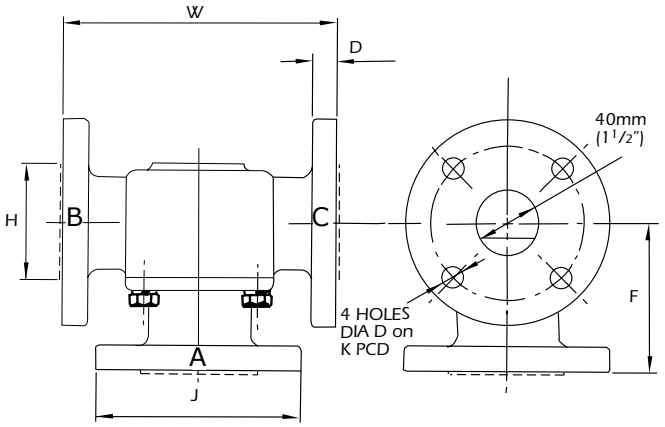

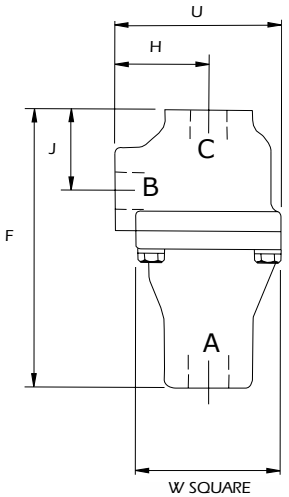

SPECIFICATIONS		
Seal materials:	Buna N/Nitrile, Viton, Neoprene, Ethylene, propylene rubber	(13,200 us gpm)
Flow rate:	1.4 - 12m3/hr	6 - 54 US gpm
Valve sizes(bore):	15,20, 25, 32, 40 mm	1/2, 3/4, 1, 1 1/4, 1 1/2 inch
Mounting position:	Any orientation	
Recommended pressure drop:	0.14 to 0.5 bar	2 to 7 psi
Control temp.:	18 to 113°C	65 to 235°F

DIMENSION MM (INCHES)	1/2 CM, CL 3/4 CM, CL, 1 CM, CL	3/4 CMA, CL 1 CMA, CL	3/4 CMS, CL 1 CMS, CL	11/4 CM 11/2 CM, CL	11/4 CCM
H	50.8 (2)	54 (2.1)	54 (2.1)	54 (2.1)	54 (2.1)
J	44.5 (1.78)	54 (2.1)	54 (2.1)	38.1 (1.5)	39.7 (1.6)
F	152.4 (6.10)	160.3 (6.4)	160.3 (6.4)	158.8 (6.3)	155.6 (6.2)
U	90.5 (3.62)	95.3 (3.8)	95.3 (3.8)	115.9 (4.6)	190.5 (7.6)
W	79.4 (3.18)	82.6 (3.3)	85.7 (3.4)	85.7 (3.4)	98.4 (3.9)

Forbehold om trykkfeil og endring av produktet
Information and technical data are given as guidance only

OVENTROP HYDROCONTROL VFC INNREGULERINGSVENTIL

OVENTROP HYDROCONTROL VFC BALANCING VALVE

BESKRIVELSE:

Typisk bruksområde: For balansering av ulike varme-, kjøle- og varmtvanns-systemer. DNV serifikat for DN20-DN400.

TEMPERATUROMRÅDE:

-10 / +150°C

MAX DRIFTSTRYKK:

16 bar / PN16

DESCRIPTION:

Typical application: For balancing of various heating, cooling and hot water systems. DNV Type approval certificate for shipsbuilding.

TEMP. RANGE:

-10 / +150°C

MAX PRESSURE:

16 bar / PN16

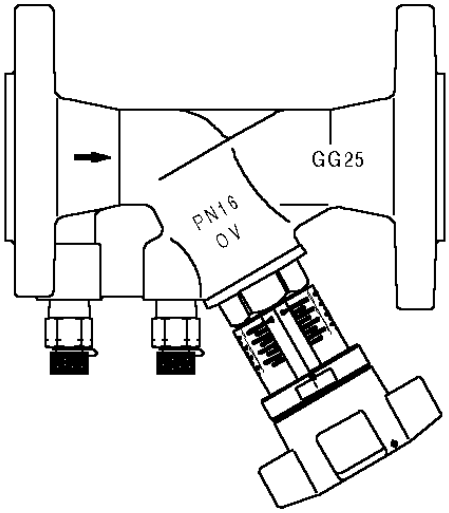

DETALJ/PART NAME	MATERIALE/MATERIAL
Tilkupling / Connection	Flens / Flange
Ventilhus / Valve body	Støpejern (GG 25 EN-GJL-250) med utvendig korros-jonsbeskyttelse 120µ / Cast iron with external corrosion protection 120µ
Spindel, kjegle, stem / Bonnet, stem, disc	Bronse, Avsinkningsfri messing / Bronze, Brass resist-ant to de-zincification
Ventil / Valve	Siliconfri som standard utførelse / Silicone free as standard version
Pakning / Seal	EPDM / PTFE
Forsegling / Sealing	Dobbel O-ring tetting for stem / Double O-ring seal for spindle

DN	NRF NR.	ART. NR.	L mm	D mm	H mm	D mm	VEKT/ WEIGHT kg	TRYKK KLASSE PRESSURE RATING
20	8521075	311062646	150	105	118	70	3	PN 16
25	8521076	311062647	160	115	118	70	3,44	PN 16
32	8521077	311062648	180	140	136	70	5,65	PN 16
40	8521078	311062649	200	150	136	70	6,42	PN 16
50	8521079	311062650	230	165	145	70	8,63	PN 16
65	8521081	311062651	290	185	188	110	13,72	PN 16
80	8521082	311062652	310	200	203	110	17,99	PN 16
100	8521083	311062653	350	220	240	160	29,16	PN 16
125	8521084	311062654	400	250	283	160	41,11	PN 16
150	8521085	311062655	480	285	285	160	51,79	PN 16
200	8521086	311062656	600	340	467	300	125	PN 16
250	8521087	311062657	730	405	480	300	167	PN 16
300	8521088	311062658	850	460	515	300	238	PN 16
350	8521089	311062659	980	520	560	300	350	PN 16
400	8521091	311062660	1100	580	655	300	482	PN 16

Forbehold om trykkfeil og endring av produktet
Information and technical data are given as guidance only

OVENTROP HYDROCONTROL VGC INNREGULERINGSVENTIL

OVENTROP HYDROCONTROL VGC BALANCING VALVE

4

BESKRIVELSE:

Typisk bruksområde: For balansering av ulike varme-, kjøle- og varmtvanns-systemer. DNV serifikat for DN20-DN400.

TEMPERATUROMRÅDE:

-10 / +150°C

MAX DRIFTSTRYKK:

16 bar / PN16

DESCRIPTION:

Typical application: For balancing of various heating, cooling and hot water systems. DNV Type approval certificate for shipsbuilding.

TEMP. RANGE:

-10 / +150°C

MAX PRESSURE:

16 bar / PN16

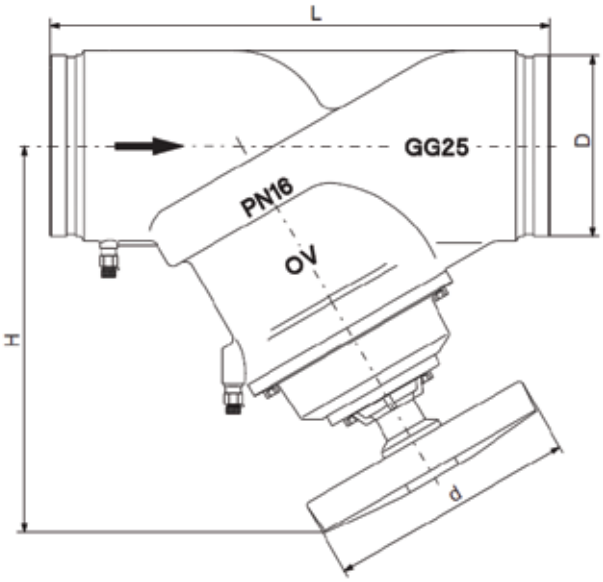

DETALJ/PART NAME	MATERIALE/MATERIAL
Tilkupling / Connection	Rillet, Victaulic, Grinell eller tilsvarende / Groove connection, Victaulic, Grinell or similar
Ventilhus / Valve body	Støpejern (GG 25 EN-GJL-250) med utvendig korros-jonsbeskyttelse 120µ / Cast iron with external corrosion protection 120µ
Spindel, kjegle ,stem / Bonnet, stem, disc	Bronse, Avsinkningsfri messing / Bronze, Brass resist-ant to de-zincification
Ventil / Valve	Silicone free som standard utførelse / Siliconfri as standard version
Pakning / Seal	EPDM / PTFE
Forsegling / Sealing	Dobbel O-ring tetting for stem / Double O-ring seal for spindle

DN	NRF NR.	L mm	D EN10226	T mm	L mm	H mm	TRYKK KLASSE PRESSURE RATING
65/ 76,1	311064051	290	76,1	188	110	9,1	PN 16
80/ 88,9	311063052	310	88,9	203	110	12,7	PN 16
100/ 114,3	311063053	350	114,3	240	160	20,6	PN 16
125/ 139,7	311064054	400	139,7	283	160	31,9	PN 16
150/ 168,3	311063055	480	168,3	285	160	43,5	PN 16
200/ 219,1	311063056	600	219,1	467	300	116	PN 16
250/ 273	311063057	730	273	480	300	171,5	PN 16
300/ 323,9	311063058	850	323,9	515	300	236,5	PN 16

Forbehold om trykkfeil og endring av produktet
Information and technical data are given as guidance only

OVENTROP HYDROCONTROL VTR INNREGULERINGSVENTIL

OVENTROP HYDROCONTROL VTR BALANCING VALVE

BESKRIVELSE:

Typisk bruksområde: For balansering av ulike varme-, kjøle- og varmtvanns-systemer. DNV serifikat for DN20-DN400.

TEMPERATUROMRÅDE:

-20 / +150°C

MAX DRIFTSTRYKK:

25 bar / PN25

DESCRIPTION:

Typical application: For balancing of various heating, cooling and hot water systems. DNV Type approval certificate for shipsbuilding.

TEMP. RANGE:

-20 / +150°C

MAX PRESSURE:

25 bar / PN25

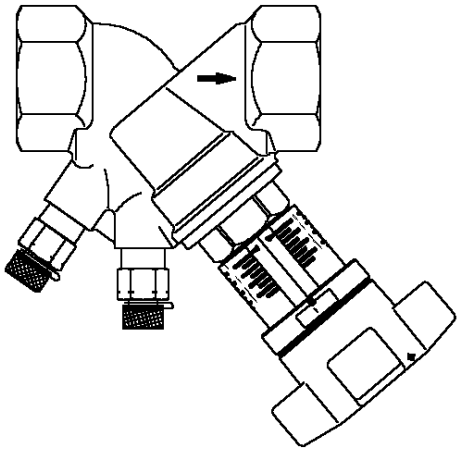

DETALJ/PART NAME	MATERIALE/MATERIAL
Tilkupling / Connection	Inv. Gjenger / Female thread
Ventilhus / Valve body and bonnet	Bronse, Rg 5 / Bronze, Rg 5
Spindel / Spindle	Avsinkningsfri messing / Brass resistant to de-zincification
Kjegle / Cone	Avsinkningsfri messing / Brass resistant to de-zincification
Ventil / Valve	Siliconfri som standard utførelse / Silicone free as standard version
Pakning / Seal	EPDM / PTFE
Forsegling / Sealing	Dobbel O-ring tetting for spindel / Double O-ring seal for spindle

DN	NRF NR.	ART. NR.	L mm	D mm	H mm	D mm	VEKT/ WEIGHT kg	TRYKK KLASSE PRESSURE RATING
10	8521067	311060203	Rp 3/8"	10,1	73	114	0,73	PN 25
15	8521068	311060204	Rp 1/2"	13,2	80	114	0,73	PN 25
20	8521069	311060206	Rp 3/4"	14,5	84	116	0,78	PN 25
25	8521071	311060208	Rp 1"	16,8	97,5	119	1,09	PN 25
32	8521072	311060210	Rp 1 1/4"	19,1	110	136	1,46	PN 25
40	8521073	311060212	Rp 1 1/2"	19,1	120	138	1,81	PN 25
50	8521074	311060216	Rp 2"	25,7	150	148	2,74	PN 25

Forbehold om trykkfeil og endring av produktet
Information and technical data are given as guidance only

TACO SETTER BYPASS FLENSET INNREGULERINGSVENTIL

TACO SETTER BYPASS FLANGE BALANCING VALVE

BESKRIVELSE:

Typisk bruksområde: For balanseing av ulike varme-, kjøle- og varmtvanns- systemer.

TEMPERATUROMRÅDE:

0 til +100°C

MAX DRIFTSTRYKK:

10 bar / PN16

DESCRIPTION:

Typical application: For balancing of various heating, cooling and hot water systems.

TEMP. RANGE:

0 til +100°C

MAX PRESSURE:

10 bar / PN16

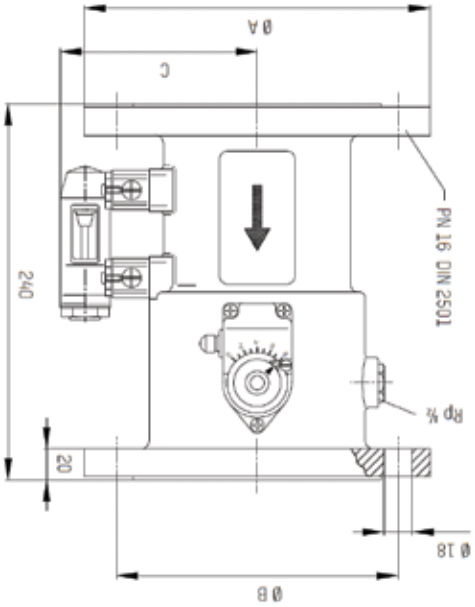

DETALJ/PART NAME	MATERIALE/MATERIAL
Tilkupling / Connection	Flens / Flange
Ventilhus / Valve body	Støpejern / Cast iron
Innside / Inside	Messing, plast / Brass, plastic
Seglass / Sight glass	Varme- og støtsikker plast / Heat- and impact resistant plastic
Pakning / Seal	EPDM

DN	NRF NR.	ART. NR.	MEASSURING RANGE L/MIN.	A mm	B mm	C mm	WEIGHT IN kg	TRYKK KLASSE PRESSURE RATING
65	8521099	3322232151000	60-325	185	145	110	13,9	PN 16
80	8521101	3322232251000	75-450	200	160	118	16,5	PN 16
100	8521102	3322232351000	100-650	220	180	128	19,7	PN 16

Forbehold om trykkfeil og endring av produktet
Information and technical data are given as guidance only

TACO SETTER BYPASS 100 INNREGULERINGSVENTIL

TACO SETTER BYPASS 100 BALANCING VALVE

BESKRIVELSE:

Typisk bruksområde: Balansering av ulike varme-, kjøle- og varmtvanns-systemer.

TEMPERATUROMRÅDE:

0 til +100°C

MAX DRIFTSTRYKK:

10 bar / PN10

DESCRIPTION:

Typical application: Balancing of various heating, cooling and hot water systems.

TEMP. RANGE:

0 til +100°C

MAX PRESSURE:

10 bar / PN10

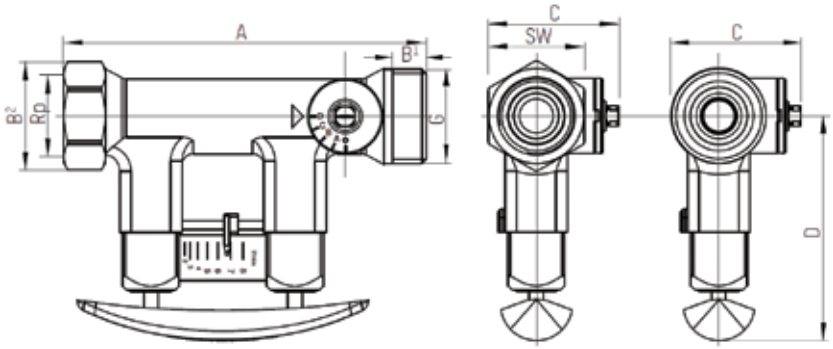

DETALJ/PART NAME	MATERIALE/MATERIAL
Tilkupling / Connection	Inv. Gjenger
Ventilhus / Valve body	Messing / Brass
Innside / Inside	Rustfritt stål, messing, plast / Stainless steel, brass, plastic
Seglass / Sight glass	Varme- og støtsikker plast / Heat- and impact resistant plastic
Pakning / Seal	EPDM

DN	NRF NR.	ART. NR.	MEASSURING RANGE L/MIN.	RP	A mm	B1 mm	C mm	D mm	SW mm	VEKT/ WEIGHT kg	TRYKK KLASSE PRES-SURE RATING
15	8521043	3322232262000	2-8	Rp 1/2"	142	39	46	79	34	0,82	PN 10
20		3322232361000	2-8	Rp 3/4"	129	39	46	79	34	0,7	PN 10
20	8521046	3322232360000	4-15	Rp 3/4"	129	39	46	79	34	0,7	PN 10
20	8521049	3322232362000	8-30	Rp 3/4"	129	39	46	79	34	0,7	PN 10
25	8521053	3322232460000	6-20	Rp 1"	152	47	58	82	41	0,94	PN 10
25	8521056	3322232461000	10-40	Rp 1"	152	47	58	82	41	0,94	PN 10
32	8521059	3322232561000	20-70	Rp 1 1/4"	161	56	65	84	49	1,21	PN 10
40	8521063	3322232661000	30-120	Rp 1 1/2"	173	64	79	90	59	1,65	PN 10
50	8521066	3322232861000	50-200	Rp 2"	197	76	91	97	70	2,25	PN 10

Forbehold om trykkfeil og endring av produktet
Information and technical data are given as guidance only

REDUKSJONSVENTIL

REDUCTION VALVE

HABEDO D – 22

BESKRIVELSE:

Typisk bruksområde: Primert for luft. Kan også brukes på gasser som ikke er giftige eller brennbare.

TRYKKOMRÅDE:

Inngangstrykk maks. 40 Bar.
Utgangstrykk 1 – 10 Bar.

DESCRIPTION:

Typical application: Primary for air. Is also suited for gasses that are not poisonous or flammable.

PRESSURE AREA:

Inlet pressure max. 40 Bar.
Outlet pressure 1 – 10 Bar.

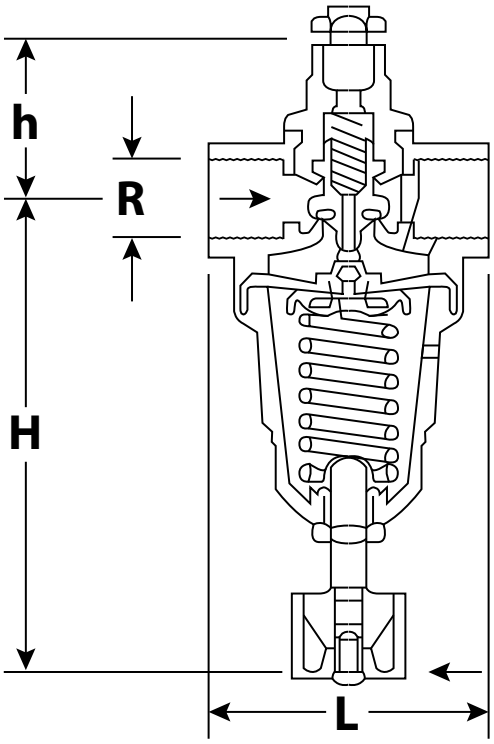

DETALJ/PART NAME	MATERIALE/MATERIAL
Hus/House	1/4” - 1 1/4” messing/ 1/4” - 1 1/4” Brass
Hus(2)/House(2)	1 1/2” - 2” bronse/ 1 1/2” - 2” bronze
Gjenger/Threads	BSP/BSP
Innerdel/Insert part	Perbunan/Perbunan
Membran/Diaphragm	Perbunan/Perbunan
Manometertils./P. gauge conn.	1/4”

DIM	ART. NR.	L mm	H mm	H mm	VEKT/ WEIGHT kg
1/4”	5627103	50	90	34	0,70
3/8”	5627106	50	90	34	0,70
1/2”	5627109	65	105	36	0,90
3/4”	5627113	80	105	42	0,90
1”	5627116	95	150	57	1,50
1 1/4”	5627119	105	160	57	1,80
1 1/2”	5627123	115	200	72	3,00
2”	5627126	130	210	72	3,00

Forbehold om trykkfeil og endring av produktet
Information and technical data are given as guidance only

REDUKSJONSVENTIL - MESSING

REDUCTION VALVE – BRASS

HABEDO D06F

BESKRIVELSE:

Typisk bruksområde: Trykkreduksjons-ventil for vann, luft, m.m.

TRYKKOMRÅDE:

Inngangstrykk 25.
Utgangstrykk 1,5 – 6 Bar.

DESCRIPTION:

Typical application: Pressure reduction valve for water, air ++

PRESSURE AREA:

Inlet pressure 25 Bar.
Outlet pressure 1,5 – 6 Bar.

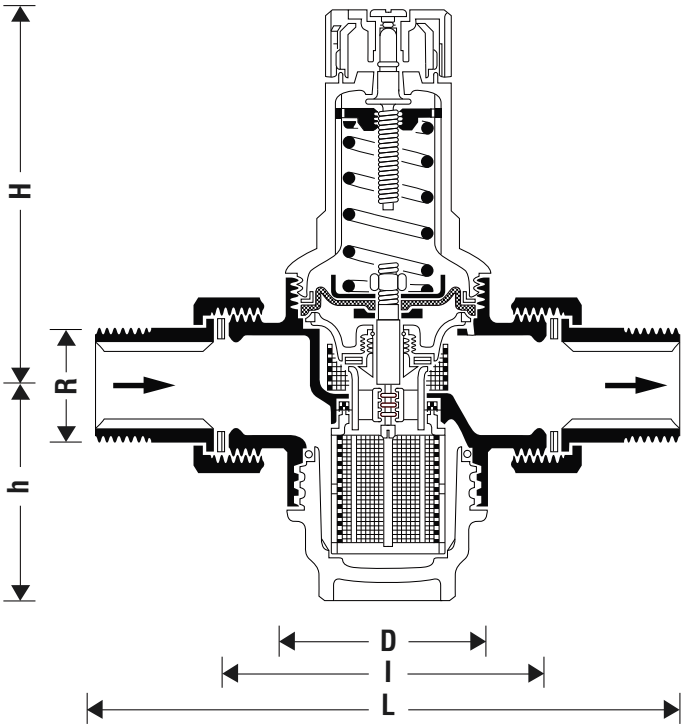

DETALJ/PART NAME	MATERIALE/MATERIAL
Hus/House	Brass/Brass
Gjenger/Threads	BSP/BSP
Innerdel/Insert part	Kunststoff/Synthetic material
Membran/Diaphragm	NBR/NBR
Filter/Filter	Kunststoff eller messing/Synthetic or brass
Manometertils./P. gauge conn.	1/4”

DN TOMMER/INCH	ART. NR.	L mm	H mm	H mm	I mm	VEKT/ WEIGHT kg
1/2”	5627259	140	80	96	54	0,70
3/4”	5627263	160	90	96	54	0,85
1”	5627266	180	100	140	72	1,60
1 1/4”	5627269	200	105	140	72	1,90
1 1/2”	5627273	225	130	172	82	3,00
2”	5627276	255	140	172	82	4,00

Forbehold om trykkfeil og endring av produktet
Information and technical data are given as guidance only

SIKKERHETSVENTIL

SAFETY VALVE

GØTZE 618 S

BESKRIVELSE:

Typisk bruksområde: Messing sikkerhetsventil for vesker og luft.

JUSTERINGSOMRÅDE:

0,2 – 0,8 Bar
0,5 – 2,5 Bar
12 – 20 Bar

MAX. TEMPERATUR:

130^0 C

DESCRIPTION:

Typical application: Red brass amgiøar safety valves for liquids and gaseous media.

PRESSURE AREA:

0,2 – 0,8 Bar
0,5 – 2,5 Bar
12 – 20 Bar

MAX. TEMPERATURE:

130^0 C

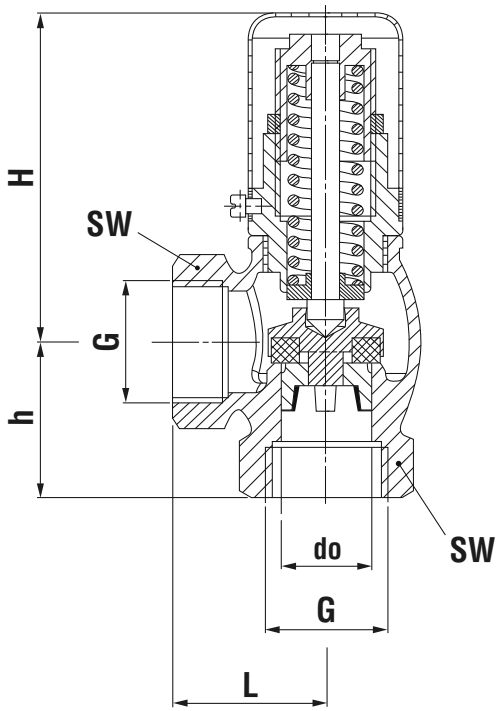

DETALJ/PART NAME	MATERIALE/MATERIAL
Hus/Body	Messing - RG.5/Brass - RG.5
Innvendige deler/Internal	Messing/Brass
Pakning/Seal	Perbunan

GJENGER THREADS	ART. NR.	TRYKK PRESSURE	L mm	H mm	H mm	DO mm	VEKT/ WEIGHT kg
3/8”	140001	2 - 12 bar	25,0	55,0	26,0	10,0	0,25
3/8”	-	0,2 - 08 bar	25,0	55,0	26,0	10,0	0,25
1/2”	140002	2 - 12 bar	30,0	62,0	30,0	13,0	0,35
1/2”	-	0,2 - 08 bar	30,0	62,0	30,0	13,0	0,35
3/4”	140003	2 - 12 bar	33,0	73,0	35,0	19,0	0,55
1”	140004	2 - 12 bar	40,0	90,0	41,0	25,0	0,90
1 1/4”	140005	2 - 12 bar	45,0	110,0	45,0	30,0	1,60
1 1/2”	140006	2 - 12 bar	50,0	130,0	51,0	38,0	2,20
2”	140007	2 - 12 bar	60,0	135,0	60,0	50,0	3,10

Kan også leveres med teflonpakning: Gøtze 604.T.

Forbehold om trykkfeil og endring av produktet
Information and technical data are given as guidance only

SIKKERHETSVENTIL

SAFETY VALVE

GØTZE 651 E

BESKRIVELSE:

Typisk bruksområde: Sikkerhetsventil for vann, med testfunksjon.

MAX. TEMPERATUR:

80⁰ C

DESCRIPTION:

Typical application: Safety valve for water, with test function.

MAX. TEMPERATURE:

80⁰ C

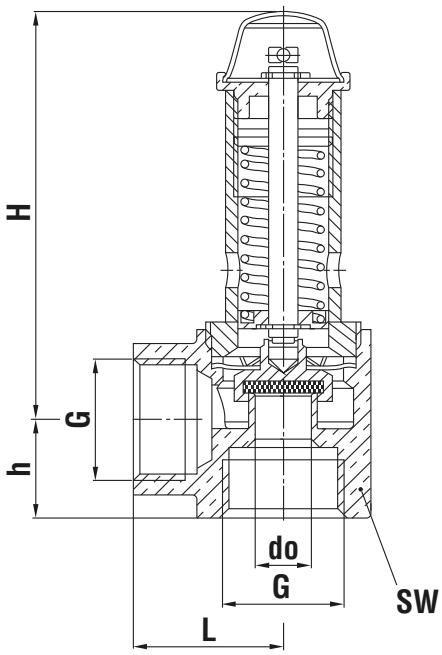

DETALJ/PART NAME	MATERIALE/MATERIAL
Hus/Body	Messing - RG.5/Brass - RG.5
Pakning/Sealing	Buna - N

GJENGER THREADS	ART. NR.	TRYKK PRESSURE	L mm	H mm	H mm	DO mm	VEKT/ WEIGHT kg
1/2”		9 bar	65,0	24,0	26,0	13,0	0,25
3/4”		9 bar	72,0	28,0	30,0	19,0	0,40
1”		9 bar	86,0	30,0	38,0	25,0	0,70

Forbehold om trykkfeil og endring av produktet
Information and technical data are given as guidance only

SIKKERHETSVENTIL

SAFETY VALVE

GØTZE 618 T

BESKRIVELSE:

Typisk bruksområde: Overstrømnings-ventil i rødgodsutførelse. Egnet for væsker, damp og gassholdig medium.

TRYKKOMRÅDE:

0,2 – 0,8 Bar
0,5 – 2,5 Bar
12 – 20 Bar
Løse fjærer for innmontering

MAX. TEMPERATUR:

225^0 C

DESCRIPTION:

Typical application: Red brass angular overflow / control valves. Gass, vapor and gass-mediums.

PRESSURE AREA:

0,2 – 0,8 Bar
0,5 – 2,5 Bar
12 – 20 Bar
Loose spring

MAX. TEMPERATURE:

225^0 C

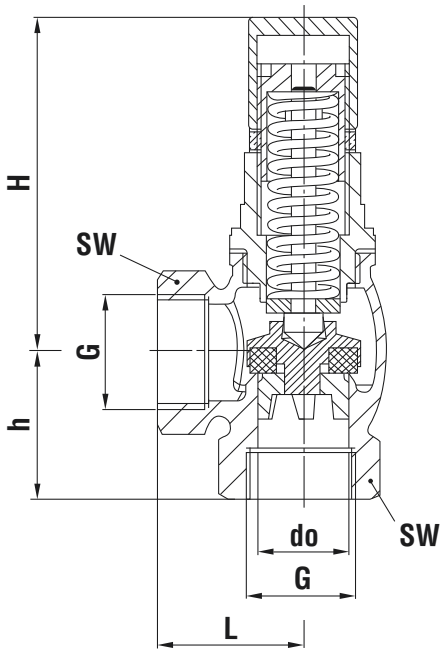

DETALJ/PART NAME	MATERIALE/MATERIAL
Hus/Body	Messing - RG.5/Brass - RG.5
Innvendige deler/Internal	Messing/Brass
Pakning/Sealing	P.T.F.E

GJENGER THREADS	ART. NR.	TRYKK PRESSURE	L mm	H mm	H mm	DO mm	VEKT/ WEIGHT kg
3/8”	140011	2 - 12 bar	27,0	65,0	26,0	10,0	0,29
1/2”	140012	2 - 12 bar	30,0	71,0	30,0	13,0	0,42
3/4”	140013	2 - 12 bar	33,0	79,0	35,0	19,0	0,59
1”	140014	2 - 12 bar	40,0	95,0	41,0	35,0	1,00
1 1/4”	140015	2 - 12 bar	45,0	110,0	45,0	30,0	1,75
1 1/2”	140016	2 - 12 bar	50,0	135,0	51,0	38,0	2,30
2”	140017	2 - 12 bar	60,0	140,0	60,0	50,0	3,30

Forbehold om trykkfeil og endring av produktet
Information and technical data are given as guidance only

SE – GLASS

SIGHT GLASS

RVA 3520 - PN10/16

BESKRIVELSE:

Typisk bruksområde: FSE – glass for brennolje, vann og andre medier som ikke angriper ventilmaterialet.

DESCRIPTION:

Typical application: Sight – glass for fuel, water and other fluids that does not attack the inner parts.

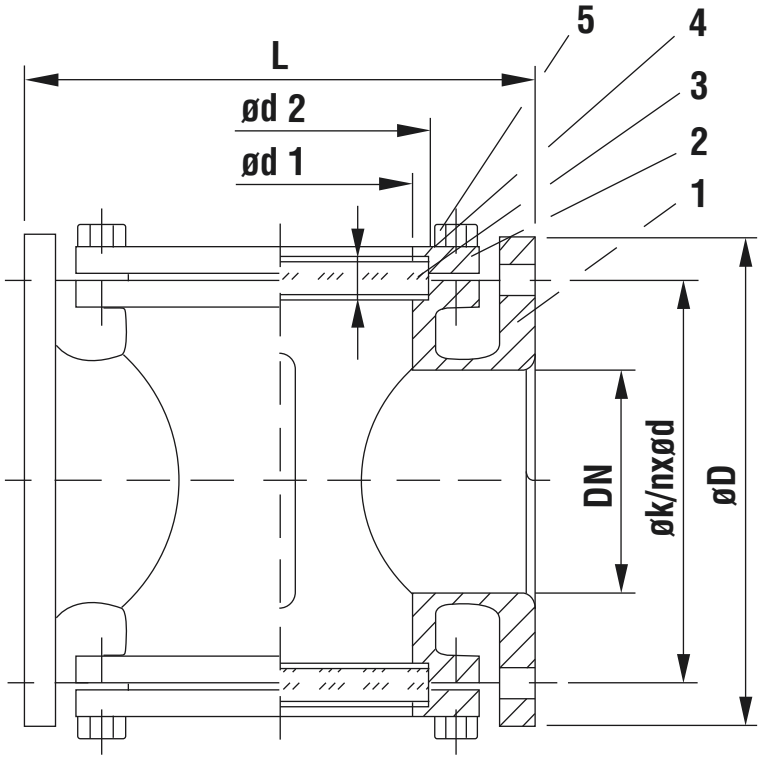

DETALJ/PART NAME	MATERIALE/MATERIAL
Hus/Body	EN GJL - 250 (EN - JL1040)
Deksel/Cover	EN GJL - 250 (EN - JL1040)
Glass/Glass	Hard glass/Borosilicate glass
Pakning/Gasket	Klingerit
Bolter/Screws	Galvanisert stål/Galvanized steel

DN	PN	ART. NR.	L mm	ØD mm	ØK mm	N mm	ØD mm	ØD1 mm	ØD2 mm	S mm	VEKT/ WEIGHT kg
25	16	120502	130	115	85	4	14	50	63	10	3,40
32	16	120503	140	140	100	4	18	50	63	10	5,50
40	16	120504	150	150	110	4	18	60	72	10	7,00
50	16	120505	160	165	125	4	18	70	83	12	8,00
65	16	120506	180	185	145	4	18	80	93	12	11,50
80	16	120507	200	200	160	8	4 x 18/4 x M16	100	113	15	15,00
100	16	120508	230	220	180	8	4 x 18/4 x M16	120	136	15	21,00
125	16	-	250	250	210	8	4 x 18/4 x M16	150	162	15	27,00
150	16	-	300	285	240	8	4 x 18/4 x M20	190	203	20	35,00

Forbehold om trykkfeil og endring av produktet
Information and technical data are given as guidance only

MANOMETER – TILSLUTNING NED/VÆSKEFYLT

PRESSURE GAUGE CONNECTION DOWN/GLYCERIN FILLED

BESKRIVELSE:

Typisk bruksområde: Manometer for bruk hvor pulserende trykk og/eller mekanisk vibrasjon forekommer. Kan benyttes med gass eller væsker som ikke er aggressive mot messing eller har høy viskositet eller krystalliseres.

ARBEIDSTRYKK:

75% av skala for vedvarende trykk
66% av skala for pulserende trykk
100% av skala for kort tid (12t)

Omgivelses temperatur med glycerin:
+15 til +65°C
Prosess temperatur max: 65°C

Instrumentet kan leveres med bakflens (uttak ned). Instrumentet kan leveres med frontflens og bøyle for panelmontering (uttak bak).

DESCRIPTION:

Typical application: Instruments designed for use where pulsating pressures or mechanical vibrations are apparent.They can be used with gaseous or liquid media which do not corrode copper alloy and which do not have high viscosity or do not cristalize.

WORKING PRESSURE:

75% of the scale of sustained pressure
66% of scale for pulsating pressure
100% of the scale for a short time (12h)

Ambient temperature with glycerin:
+15 to +65°C
Process temperature max: 65°C

The instrument can be supplied with flange (outlet). The instrument is available with front flange and clamp for panel mounting (rear outlet).

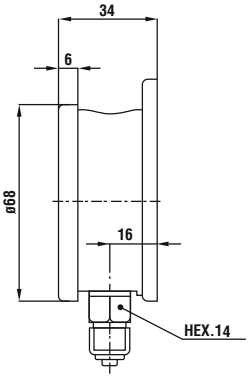

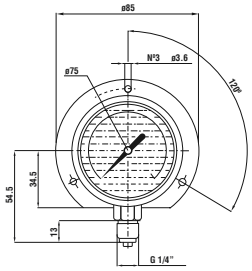

DETALJ/PART NAME	MATERIALE/MATERIAL
Hus/Body	AISI304
Væske/Liquid	Glyserin/Glycerine
Hus størrelse/Body size	Ø63mm
Tilslutning/Connection	1/4"BSP
Medieberørte deler/ Wetted parts	Messing/Copper alloy

ART. NR.	TRYKK PRESSURE	F mm	A mm	B mm	C mm	D mm	D1 mm	H mm	L mm	CH mm	VEKT/ WEIGHT kg
	-1 / 15 Bar	1/4"	5,6	28	10	68	62,6	55,3 - 54,3	13	14 x 9	0,13
	-1 / 9 Bar	1/4"	5,6	28	10	68	62,6	55,3 - 54,3	13	14 x 9	0,13
	-1 / 5 Bar	1/4"	5,6	28	10	68	62,6	55,3 - 54,3	13	14 x 9	0,13
	-1 / 3 Bar	1/4"	5,6	28	10	68	62,6	55,3 - 54,3	13	14 x 9	0,13
	-1 / 1,5 Bar	1/4"	5,6	28	10	68	62,6	55,3 - 54,3	13	14 x 9	0,13
	-1 / 0,6 Bar	1/4"	5,6	28	10	68	62,6	55,3 - 54,3	13	14 x 9	0,13
	-1 / 0 Bar	1/4"	5,6	28	10	68	62,6	55,3 - 54,3	13	14 x 9	0,13
	0 / 1 Bar	1/4"	5,6	28	10	68	62,6	55,3 - 54,3	13	14 x 9	0,13
	0 / 1,6 Bar	1/4"	5,6	28	10	68	62,6	55,3 - 54,3	13	14 x 9	0,13
	0 / 2,5 Bar	1/4"	5,6	28	10	68	62,6	55,3 - 54,3	13	14 x 9	0,13
	0 / 4 Bar	1/4"	5,6	28	10	68	62,6	55,3 - 54,3	13	14 x 9	0,13
	0 / 6 Bar	1/4"	5,6	28	10	68	62,6	55,3 - 54,3	13	14 x 9	0,13
	0 / 10 Bar	1/4"	5,6	28	10	68	62,6	55,3 - 54,3	13	14 x 9	0,13
	0 / 16 Bar	1/4"	5,6	28	10	68	62,6	55,3 - 54,3	13	14 x 9	0,13
	0 / 25 Bar	1/4"	5,6	28	10	68	62,6	55,3 - 54,3	13	14 x 9	0,13
	0 / 40 Bar	1/4"	5,6	28	10	68	62,6	55,3 - 54,3	13	14 x 9	0,13
	0 / 60 Bar	1/4"	5,6	28	10	68	62,6	55,3 - 54,3	13	14 x 9	0,13
	0 / 100 Bar	1/4"	5,6	28	10	68	62,6	55,3 - 54,3	13	14 x 9	0,13
	0 / 160 Bar	1/4"	5,6	28	10	68	62,6	55,3 - 54,3	13	14 x 9	0,13
	0 / 250 Bar	1/4"	5,6	28	10	68	62,6	55,3 - 54,3	13	14 x 9	0,13
	0 / 300 Bar	1/4"	5,6	28	10	68	62,6	55,3 - 54,3	13	14 x 9	0,13
	0 / 400 Bar	1/4"	5,6	28	10	68	62,6	55,3 - 54,3	13	14 x 9	0,13
	0 / 600 Bar	1/4"	5,6	28	10	68	62,6	55,3 - 54,3	13	14 x 9	0,13

Forbehold om trykkfeil og endring av produktet
Information and technical data are given as guidance only

MANOMETER – TILSLUTNING BAK/VÆSKEFYLT

PRESSURE GAUGE BACK CONNECTION/GLYCERIN FILLED

BESKRIVELSE:

Typisk bruksområde: Manometer for bruk hvor pulserende trykk og/eller mekanisk vibrasjon forekommer. Kan benyttes med gass eller væsker som ikke er aggressive mot messing eller har høy viskositet eller krystalliseres.

ARBEIDSTRYKK:

75% av skala for vedvarende trykk
66% av skala for pulserende trykk
100% av skala for kort tid (12t)

Omgivelses temperatur med glycerin:
+15 til +65°C
Prosess temperatur max: 65°C

Instrumentet kan leveres med bakflens (uttak ned). Instrumentet kan leveres med frontflens og bøyle for panelmontering (uttak bak).

DESCRIPTION:

Typical application: Instruments designed for use where pulsating pressures or mechanical vibrations are apparent.They can be used with gaseous or liquid media which do not corrode copper alloy and which do not have high viscosity or do not cristalize.

WORKING PRESSURE:

75% of the scale of sustained pressure
66% of scale for pulsating pressure
100% of the scale for a short time (12h)

Ambient temperature with glycerin:
+15 to +65°C
Process temperature max: 65°C

The instrument can be supplied with flange (outlet). The instrument is available with front flange and clamp for panel mounting (rear outlet).

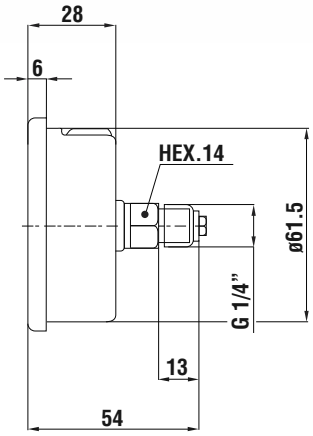

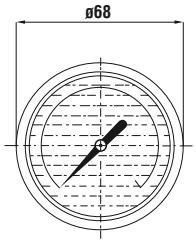

DETALJ/PART NAME	MATERIALE/MATERIAL
Hus/Body	AISI304
Væske/Liquid	Glyserin/Glycerine
Hus størrelse/Body size	Ø63mm
Tilslutning/Connection	1/4"BSP
Medieberørte deler/ Wetted parts	Messing/Copper alloy

ART. NR.	TRYKK PRESSURE	F mm	A mm	B mm	D mm	D1 mm	P mm	L mm	CH mm	VEKT/ WEIGHT kg
	-1 / 15 Bar	1/4"	5,6	28	68	62,6	54,8 - 53,8	13	14 x 9	0,13
	-1 / 9 Bar	1/4"	5,6	28	68	62,6	54,8 - 53,8	13	14 x 9	0,13
	-1 / 5 Bar	1/4"	5,6	28	68	62,6	54,8 - 53,8	13	14 x 9	0,13
	-1 / 3 Bar	1/4"	5,6	28	68	62,6	54,8 - 53,8	13	14 x 9	0,13
	-1 / 1,5 Bar	1/4"	5,6	28	68	62,6	54,8 - 53,8	13	14 x 9	0,13
	-1 / 0,6 Bar	1/4"	5,6	28	68	62,6	54,8 - 53,8	13	14 x 9	0,13
	-1 / 0 Bar	1/4"	5,6	28	68	62,6	54,8 - 53,8	13	14 x 9	0,13
	0 / 1 Bar	1/4"	5,6	28	68	62,6	54,8 - 53,8	13	14 x 9	0,13
	0 / 1,6 Bar	1/4"	5,6	28	68	62,6	54,8 - 53,8	13	14 x 9	0,13
	0 / 2,5 Bar	1/4"	5,6	28	68	62,6	54,8 - 53,8	13	14 x 9	0,13
	0 / 4 Bar	1/4"	5,6	28	68	62,6	54,8 - 53,8	13	14 x 9	0,13
	0 / 6 Bar	1/4"	5,6	28	68	62,6	54,8 - 53,8	13	14 x 9	0,13
	0 / 10 Bar	1/4"	5,6	28	68	62,6	54,8 - 53,8	13	14 x 9	0,13
	0 / 16 Bar	1/4"	5,6	28	68	62,6	54,8 - 53,8	13	14 x 9	0,13
	0 / 25 Bar	1/4"	5,6	28	68	62,6	54,8 - 53,8	13	14 x 9	0,13
	0 / 40 Bar	1/4"	5,6	28	68	62,6	54,8 - 53,8	13	14 x 9	0,13
	0 / 60 Bar	1/4"	5,6	28	68	62,6	54,8 - 53,8	13	14 x 9	0,13
	0 / 100 Bar	1/4"	5,6	28	68	62,6	54,8 - 53,8	13	14 x 9	0,13
	0 / 160 Bar	1/4"	5,6	28	68	62,6	54,8 - 53,8	13	14 x 9	0,13
	0 / 250 Bar	1/4"	5,6	28	68	62,6	54,8 - 53,8	13	14 x 9	0,13
	0 / 300 Bar	1/4"	5,6	28	68	62,6	54,8 - 53,8	13	14 x 9	0,13
	0 / 400 Bar	1/4"	5,6	28	68	62,6	54,8 - 53,8	13	14 x 9	0,13
	0 / 600 Bar	1/4"	5,6	28	68	62,6	54,8 - 53,8	13	14 x 9	0,13

TERMOMETER

TEMPERATURE GAUGE

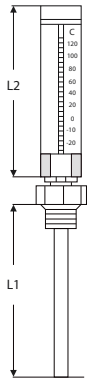

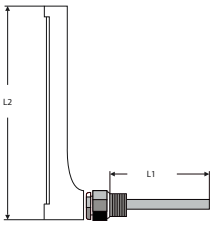

DETALJ/PART NAME	MATERIALE/MATERIAL
Hus / Body	Guleloksert trykkstøpt aluminium / Brass-colored aluminium
Væske / Liquid	Blå / Blue
Føler / Bulp	Sjøvannsbestandig messing / Seawater resistant brass

TYPE/TYPE	ART. NR	MÅLEOMRÅDE/ MEASURING RANGE	GJENGE/THREAD	HUS/CASE	L1 FØLER/BULP
Vinkel/Angle		0+100 C	1/2" BSP Male	150 mm alt. 110 mm	100mm
Vinkel/Angle		0+100 C	1/2" BSP Male	150 mm alt. 110 mm	63mm
Vinkel/Angle		-30+50 C	1/2" BSP Male	150 mm alt. 110 mm	63mm

TYPE/TYPE	ART. NR	MÅLEOMRÅDE/ MEASURING RANGE	GJENGE/THREAD	HUS/CASE	L1 FØLER/BULP
Rett/Straight		0+100 C	1/2" BSP Male	150 mm alt. 110 mm	40mm
Rett/Straight		0+100 C	1/2" BSP Male	150 mm alt. 110 mm	63mm
Rett/Straight		0+100 C	1/2" BSP Male	150 mm alt. 110 mm	100mm
Rett/Straight		0+100 C	1/2" BSP Male	150 mm alt. 110 mm	63mm
Rett/Straight		0+100 C	1/2" BSP Male	150 mm alt. 110 mm	100mm

Forbehold om trykkfeil og endring av produktet
Information and technical data are given as guidance only

FLOWMETER TYPE & MATERIAL

Available with all flange standards.
Standard is DIN PN 16.

TYPICAL USAGE

Measuring fuel consumption.
Measuring lube oil consumption.
Measuring of reception and supply of fuel and other liquids.

Approved for custody transfer.
Approved by most ship class authorities. Highest accuracy.

SYSTEMS

A wide range of solutions available.
Local and / or remote readout.
Energy monitoring systems.

ACCURACY

Within 0,1% in the normal measuring area

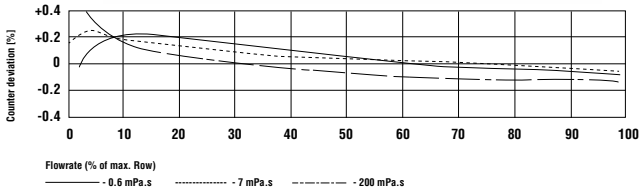

SIZES – TYPES - CAPACITIES

MODEL NUMBER	CONNECTION SIZE DN MM (INCHES)	FLOW RANGE (IITRES/MIN)	MATERIAL BODY			ACCURACY RANGE ± IN%		BODY PRESSURE RATING (BAR) (1 BAR = 100 KPA)
			Ductile iron	Steel	Stainless steel 316	1 : 10	1 : 20	
B5025	25 (1”)	8 - 160	x			0,2	0,3	25
B5040	40 (1 1/2”)	12,5 - 250	x			0,2	0,3	25
B5050	50 (2”)	25 - 500	x			0,2	0,3	20
J5025/J5025PT/PT2	25 (1”)	8 - 160	x			0,2	0,3	20/25
J5040/J5040PT/PT2	40 (1 1/2”)	12,5 - 250	x			0,2	0,3	20/25
J5050/J5050PT/PT2	50 (2”)	25 - 500	x			0,2	0,3	20
J5080	80 (3”)	95 - 1900	x			0,1	0,3	10,5/20
J5100	100 (4”)	137 - 2750	x			0,1	0,3	10,5/20
J1025	25 (1”)	8 - 160		x		0,2	0,3	25
J1040	40 (1 1/2”)	12,5 - 250		x		0,2	0,3	25
J1050	50 (2”)	25 - 500		x		0,2	0,3	20
J1080	80 (3”)	95 - 1900		x		0,1	0,3	20
J1100	100 (4”)	137 - 2750		x		0,1	0,3	20
J3025	25 (1”)	8 - 160			x	0,2	0,3	25
J3040	40 (1 1/2”)	12,5 - 250			x	0,2	0,3	25
J3050	50 (2”)	25 - 500			x	0,2	0,3	20
J3080	80 (3”)	95 - 1900			x	0,1	0,3	20
J3100	100 (4”)	137 - 2750			x	0,1	0,3	20
J5150	150(6”)	230 - 4600	x			0,1	0,3	10/16
J5200	200(8”)	400 - 8000	x			0,1	0,3	12,5/16
J1150	150(6”)	230 - 4600		x		0,1	0,3	16
J1200	200(8”)	400 - 8000		x		0,1	0,3	12,5/16
J3150	150(6”)	230 - 4600			x	0,1	0,3	12,5/16
J3200	200(8”)	400 - 8000			x	0,1	0,3	10/12,5
J5250	250(10”)	625 - 12500	x			0,1	0,3	12,5
J5300	300(12”)	800 - 16000	x			0,1	0,3	12,5
M31	8 (1/4”)	0,016 - 0,333			x		0,5 at 2 mPa.8	25, 35, 100
M32	12 (3/8”)	0,016 - 0,333			x		0,5 at 2 mPa.8	25, 35, 100
J1010	10 (3/8”)	1 - 20		x			0,3	52,200
J3010	10 (3/8”)	1 - 20			x		0,3	52,200
J1015	15 (1/2”)	2,5 - 50		x			0,3	52,200
J3015	15 (1/2”)	2,5 - 50			x		0,3	52,200
J3023	25 (1”)	2,5 - 50			x		0,3	52
B5015	15 (1/2”)	2,5 - 50	x				0,3	40
B5023	25 (1”)	2,5 - 50	x				0,3	40

Forbehold om trykkfeil og endring av produktet
Information and technical data are given as guidance only

www.robinet.no ulsteinvik@robinet.no +47 7000 90 50

KAPITTEL 5 – VENTILKASSER, LUFTEVENTILER, FILTER M.M.

CHAPTER 5 – VALVE CHEST, AIR VENT VALVES, STRAINERS ++

SIDE / PAGE	PRODUKT	PRODUCT
113	VENTILKASSER	VALVE MANIFOLDS
114	LYCRO (RR) LENSEKASSER	LYCRO (RR) BILGE MANIFOLDS
115	LYCRO VEKSELVENTILKASSE	LYCRO VALVE MANIFOLDS
116	TANKLUFTEVENTIL HIDE	TANK VENT CHECK VALVE TYPE HIDE
117	TANKLUFTEVENTIL AERO 1.1	TANK VENT CHECK VALVE TYPE AERO 1.1
118	TANKLUFTEVENTIL AERO 1.2	TANK VENT CHECK VALVE TYPE AERO 1.2
119	TANKLUFTEVENTIL FOR MUD	TANK VENT CHECK VALVE FOR MUD
120	TRYKK/VAKUM VENTIL	PRESSURE / VACUUM VALVE
121	VANNSPERRE	WATER TRAP
122	GROVFILTER RETTLØP, PN 4	MUD BOX, STRAIGHT FORM, PN 4
123	GROVFILTER VINKELLØP, PN 4	MUD BOX, ANGLE FORM, PN 4
124	GROVFILTER RETTLØP, PN 16	MUD BOX, STRAIGHT FORM, PN 16
125	MUDFILTER, PN 40	MUDFILTER, PN 40
126	DUPLEX FILTER	DUPLEX FILTER
127	Y-FILTER, FLENSET	Y-STRAINER, FLANGED
128	STORZ KUPLING & LOKK	STORZ COUPLING & CAP
129	GUMMI KOMPENSATOR	RUBBER COMPENSATOR
130	GRIP KUPLING	RESTRAINING PIPE COUPLING
131	PAKNINGER	GASKETS
133	NØD & ØYEDUSJ	EMERGENCY & EYE SHOWERS
134	VVS-MATERIELL	PRODUCTS FOR PLUMBING & HVAC

Forbehold om trykkfeil og endring av produktet
Information and technical data are given as guidance only

RVA VEKSEL - VENTILKASSE

RVA SUCTION/PRESSURE MANIFOLD

PN10/16

BESKRIVELSE:

Ventilkasser sammensatt etter behov.

Typisk bruksområde:
For bruk på trykk- eller lensesystem.
Tilgjengelig i sort og galvanisert utførelse.

DESCRIPTION:

Valve manifolds in any combination of cells.

Typical application:
For suction or pressurized systems.
Available in black and galvanized.

SECTION VIEW

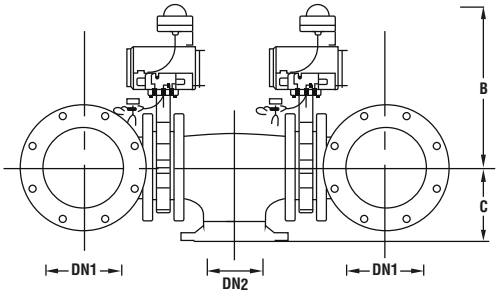

1 - CELL MANIFOLD

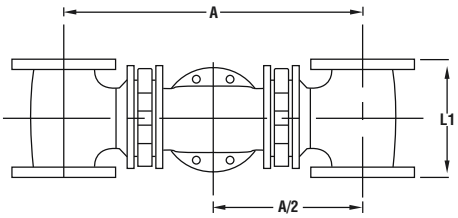

2 - CELL MANIFOLD

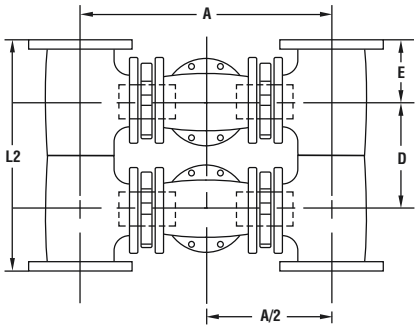

3 - CELL MANIFOLD

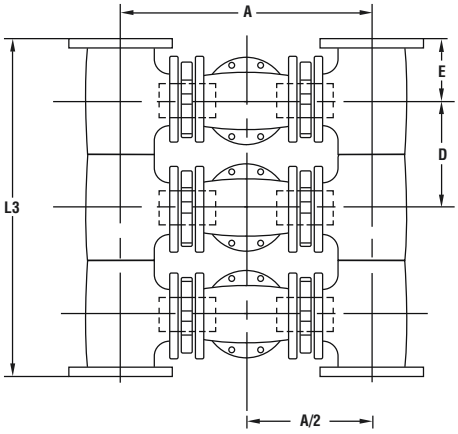

DN1	DN2	L1 mm	A mm	B mm	C mm	VEKT PR. CELLE WEIGHT EA. CELL kg
125	125	286	760	413	179	130,00
150	150	324	832	439	198	170,00
200	200	394	994	489	240	225,00

DN1	DN2	L2 mm	L3 mm	A mm	B mm	C mm	D mm	E mm	VEKT PR. CELLE WEIGHT EA. CELL kg
150	125	610	896	713	364	179	286	162	141,00
200	150	750	1106	810	390	198	356	197	163,00

Forbehold om trykkfeil og endring av produktet
Information and technical data are given as guidance only

LYCRO LENSEVENTILKASSE

LYCRO BILGE MANIFOLD

BESKRIVELSE:

Mange modeller for ulike formål

Kompakt design

Manuell eller fjernstyrt betjening

Fjernstyring kan leveres ved oppgradering eller ombygging

Tilgjørende spesialflenser og tetninger kan inkluderes

DESCRIPTION:

Several models for various duties including X – over and bilge – water

Compact design

Manual or remote operation

Remote control can be supplied for upgrading and retrofit

Counter flanges and gasket are optional

DETALJ/PART NAME	MATERIALE/MATERIAL
Hus/Body	Støpejern / Grey cast iron GGG200
Deksel/Bonnet	Bronse / Cast Bronze G.CuSn5ZnP
Sete/Seat	Bronse / Bronze CuSn5ZnP
Kjegle/Disc	Bronse / Cast Bronze G.CuSn5ZnP
Spindel/stem	Stainless Steel X4CrNiMo165 (Fjernstyrt/Remote operated)
	Bronze CuSn5ZnP (Manuell/Manually operated)

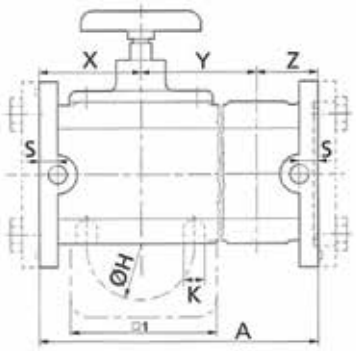

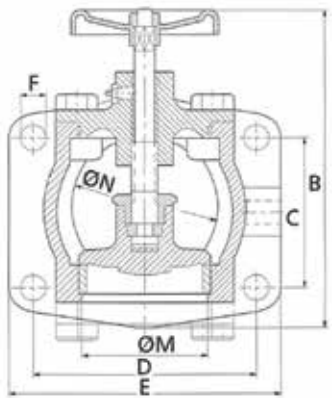

MÅLTABELL / MEASUREMENTS

BOX Ø50	BOX Ø80	BOX Ø100	BOX Ø125	BOX Ø150
B = Ca. 220	B = Ca. 230	B = Ca. 263	B = Ca. 313	B = Ca. 373
C = 80	C = 100	C = 120	C = 150	C = 180
D = 120	D = 150	D = 170	D = 220	D = 250
E = 150	E = 180	E = 200	E = 260	E = 290
F = 17	F = 17	F = 17	F = 22	F = 22
G =M12	G =M16	G =M16	G =M20	G =M20
ØH = 94	ØH = 130	ØH = 154	ØH = 184	ØH = 221
□1 = 90	□1 = 120	□1 = 140	□1 = 170	□1 = 200
K = M12	K = M16	K = M16	K = M20	K = M20
ØM = 61	ØM = 86	ØM = 106	ØM = 132	ØM = 155
ØN = 80	ØN = 100	ØN = 120	ØN = 150	ØN = 180
P50	P60	P70	P90	P110
X70	X85	X98	X117	X132
Y120	Y130	Y150	Y180	Y225
Z70	Z85	Z98	Z117	Z133
S15	S15	S18	S22	S22

MÅLTABELL / MEASUREMENTS

NO OF BOXES	1		2			3			4		
No. of cell = T	2	3	4	5	6	7	8	9	10	11	12
Type (Construction)	0002	0003	0022	0023	0033	0223	0233	0333	2233	2333	3333
Lenght A Ø50 box	260	380	521	641	761	902	1022	1142	1283	1404	1523
Lenght A Ø80 box	300	430	601	731	861	1032	1162	1292	1463	1593	1723
Lenght A Ø100 box	346	496	693	843	993	1190	1340	1490	1687	1837	1987
Lenght A Ø125 box	414	594	828	1008	1188	1422	1602	1782	2016	2196	2736
Lenght A Ø150 box	490	715	980	1205	1430	1695	1920	2145	2410	2635	2860

Forbehold om trykkfeil og endring av produktet
Information and technical data are given as guidance only

LYCRO VEKSELVENTILKASSE

LYCRO VALVE MANIFOLD

LEVERINGSOMFANG:

Ventilkassene leveres uten bolter og muttere

Motflenser og pakninger er oppsjoner, men leveres når spesifisert.

Blind-/endeflenser leveres med O-ringer

Bunnflenser leveres med pakninger.

SCOPE OF SUPPLY:

Valve manifolds are delivered without bolts & nuts.

Counter flanges and gaskets are optional, but delivered upon specification.

Blind-/endflanges are delivered with O-rings

Bottom flanges are delivered with gaskets.

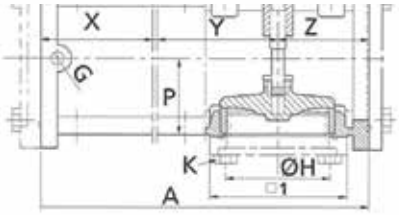

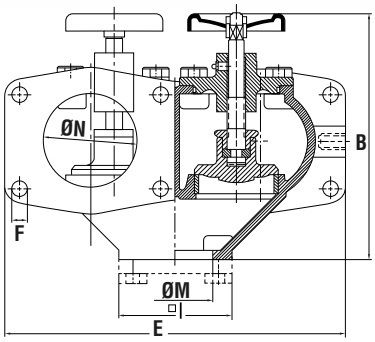

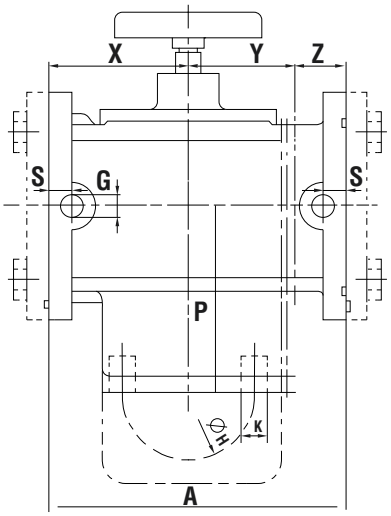

MÅLTABELL / MEASUREMENTS

BOX Ø50	BOX Ø80	BOX Ø100	BOX Ø125	BOX Ø150
B = Ca. 258	B = Ca. 276	B = Ca. 317	B = Ca. 406	B = Ca. 453
C = 80	C = 100	C = 120	C = 150	C = 180
D = 120	D = 150	D = 170	D = 220	D = 250
E = 300	E = 360	E = 402	E = 524	E = 584
F = 17	F = 17	F = 17	F = 22	F = 22
G =M12	G =M16	G =M16	G =M20	G =M20
ØH = 94	ØH = 130	ØH = 154	ØH = 184	ØH = 221
□1 = 90	□1 = 120	□1 = 140	□1 = 170	□1 = 200
K = M12	K = M16	K = M16	K = M20	K = M20
ØM = 65	ØM = 80	ØM = 100	ØM = 130	ØM = 156
ØN = 80	ØN = 100	ØN = 120	ØN = 150	ØN = 180
P105	P125	P140	P184	P215
X80	X95	X108	X117	X135
Y120	Y130	Y150	Y180	Y225
Z110	Z125	Z138	Z172	Z195
S15	S15	S18	S22	S25

MÅLTABELL / MEASUREMENTS

NO OF BOXES	1		2			3			4		
No. of cell = T	2	3	4	5	6	7	8	9	10	11	12
Type (Construction)	0002	0003	0022	0023	0033	0223	0233	0333	2233	2333	3333
Lenght A Ø50 box	310	430	621	741	861	1052	1172	1292	1483	1603	1723
Lenght A Ø80 box	350	480	701	831	961	1182	1312	1442	1663	1793	1923
Lenght A Ø100 box	396	546	792	942	1092	1338	1488	1638	1884	2034	2184
Lenght A Ø125 box	469	649	938	1118	1298	1587	1767	1947	2236	2416	2596
Lenght A Ø150 box	555	780	1110	1335	1560	1890	2115	2340	2670	2895	3120

Forbehold om trykkfeil og endring av produktet
Information and technical data are given as guidance only

TANKLUFTEVENTIL TYPE HIDE

TANK VENT CHECK VALVE TYPE HIDE

BESKRIVELSE:

Sjøvannsbestandig aluminium, kompakt byggemål, ingen blokkering

Godkjent av de fleste klasseselskap

DESCRIPTION:

Seawater resistant aluminum, small design, no suction blocking

Approved by major classification societies

NR	DETALJ/PART NAME	MATERIALE/MATERIAL
1	Top	Aluminum
2	Bolt	Stainless Steel
3		
4	Skive/washer	Stainless Steel
5	Tetning/gasket	Rubber
6	Hus/body	Aluminum
7	Deksel/cover	Aluminum
8	Flammenett/flamescreen*	Stainless Steel
9	Kjegle/float disc	Plastic PVC/ABS

*Alternativ/optional

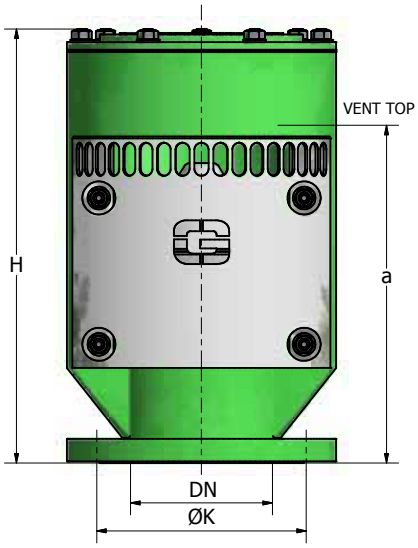

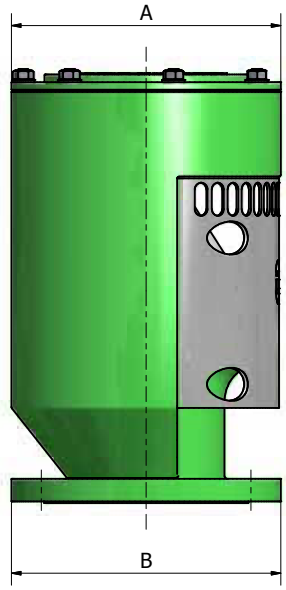

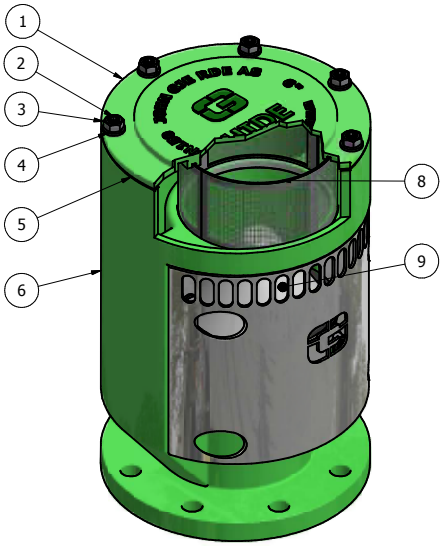

INCH	DN mm	H mm	A mm	A mm	B mm	ØK	VEKT/ WEIGHT kg
1 1/2	40	175	131	120	150	110	2 kg
2	50	228	180	140	165	125	3 kg
2 1/2	65	250	190	160	185	145	3,5 kg
3	80	274	212	180	200	160	4 kg
4	100	316	239	210	220	180	6 kg
5	125	386	292	250	250	210	11 kg
6	150	460	358	285	285	240	18 kg
8	200	533	400	360	343	295	30 kg
10	250	680	510	430	406	355	44 kg
12	300	800	585	520	460	400	77 kg

Forbehold om trykkfeil og endring av produktet
Information and technical data are given as guidance only

TANKLUFTEVENTIL

TANK VENT CHECK VALVE

AERO 1.1

BESKRIVELSE:

Typisk bruksområde: For ventilering av ballast- & brennolje/smøreoljetanker.
Beregnet for montering på åpent dekk
Typegodkjent av de fleste klasseselskap

ALTERNATIV:

Gjenger eller sveiseender
Stainless steel version
Kan leveres med varmeelement
Kan leveres med flammenett

DESCRIPTION:

Typical application: For venting of ballast- & fuel/lubeoiltanks.
Intended for mounting on open deck
Type approved by major class societies

OPTIONS:

Theaded or butt weld ends
Stainless steel version
Heating element available
Flame screen available

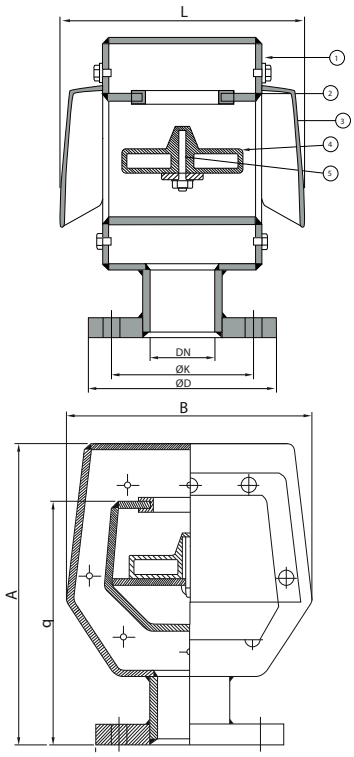

PART	MATERIALE/MATERIAL
Hus/Body	Steel ST37 Galvanized
Pakning/seal	Neoprene
Flottør/Float	PE
Guiding Pin	AISI 316

DN	ART. NR. STANDARD	L mm	B mm	A mm	A mm	ØK mm	ØD mm	VEKT/ WEIGHT kg	FLENSEBORING FLANGE DRILLING
40		223	213	263	222	110	150	13,0	PN 16
50	8391328	223	213	263	222	125	165	14,0	PN 16
65	8391331	223	213	263	222	145	180	15,0	PN 16
80	8391333	257	270	310	255	160	200	20,0	PN 16
100	8391335	257	270	310	255	180	220	21,0	PN 16
125	8391337	304	302	355	280	210	250	28,0	PN 16
150	8391339	366	385	448	356	240	285	41,0	PN 16
175		411	430	477	392	270	315	53,0	PN 16
200	8391344	461	470	517	425	295	340	63,0	PN 10
250	8391346	536	590	660	530	350	395	97,0	PN 10
300	8391348	681	685	731	585	400	445	121,0	PN 10
350		766	885	887	700	460	505	175	PN 10
400		766	885	887	700	515	565	205	PN 10

Forbehold om trykkfeil og endring av produktet
Information and technical data are given as guidance only

TANKLUFTEVENTIL

TANK VENT CHECK VALVE

AERO 1.2

5

BESKRIVELSE:

Typisk bruksområde:
For ventilering av ballast- & brennolje/smøreoljetanker.
Beregnet for ventilering via skott/skuteside.
Typegodkjent av de fleste klasseselskap

ALTERNATIV:

Flens eller sveiseender
Stainless steel version
Kan leveres med varmeelement
Kan leveres med flammenett

DESCRIPTION:

Typisk bruksområde:
For venting of ballast- & fuel/lubeoiltanks.
Intended for venting through superstructure. Type approved by major class societies

OPTIONS:

Flange or butt weld ends
Stainless steel version
Heating element available
Flame screen available

PART	MATERIALE/MATERIAL
Hus/Body	Steel ST37 Galvanized
Pakning/seal	Neoprene
Flottør/Float	PE
Guiding Pin	AISI 316

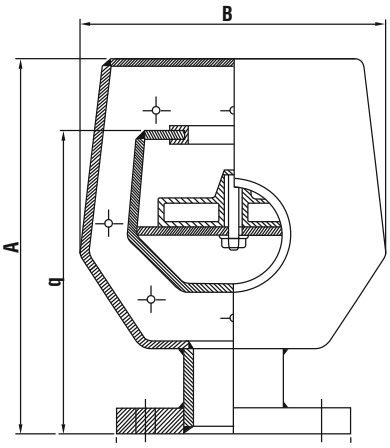

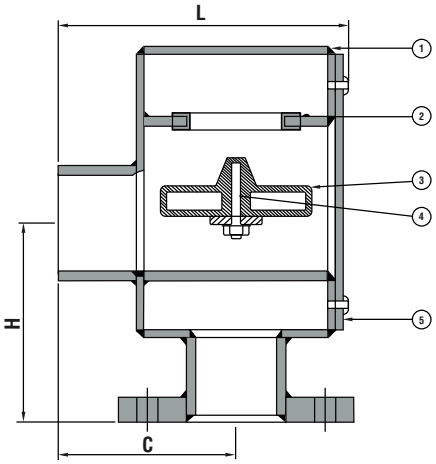

DN	ART. NR. Standard	L mm	B mm	A mm	A mm	H mm	C mm	ØK mm	ØD mm	VEKT/ WEIGHT kg	FLENSEBORING FLANGE DRILLING
40		209	213	318	222	126	128	110	150	15,0	PN 16
50		209	213	318	222	132	128	125	165	16,0	PN 16
65		209	213	318	222	139	128	145	180	17,0	PN 16
80		250	270	310	255	144	151v	160	200	23,0	PN 16
100		250	270	310	255	156	151	180	220	24,0	PN 16
125		300	302	355	280	178	184	210	250	33,0	PN 16
150		335	385	448	356	215	198	240	285	53,0	PN 16
200		410	470	517	425	247	231	295	340	71,0	PN 10
250		465	590	660	530	290	258	350	395	114,0	PN 10
300		530	685	731	585	341	296	400	445	134,0	PN 10
350		610	885	887	700	397	333	460	505	192,0	PN 10
400		610	885	887	700	422	333	515	565	202,0	PN 10
400			766	885	887	700	515	565	205		PN 10

Forbehold om trykkfeil og endring av produktet
Information and technical data are given as guidance only

TANKLUFTEVENTIL FOR MUD

TANK VENT CHECK VALVE FOR MUD

MUD1

BESKRIVELSE:

Typisk bruksområde:
For ventilering av mud tanker
Beregnet for montering på åpent dekk
Typegodkjent av DNV / ABS

ALTERNATIV:

Stainless steel version
Andre flenseboringer
Kan leveres med flamme- & insektnett

DESCRIPTION:

Typical application:
For venting of mud tanks
Intended for mounting on open deck
Type approved by DNV / ABS

OPTIONS:

Stainless steel version
Other flange drillings
Available with flame- or bug net

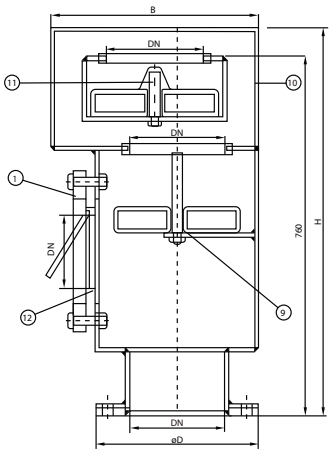

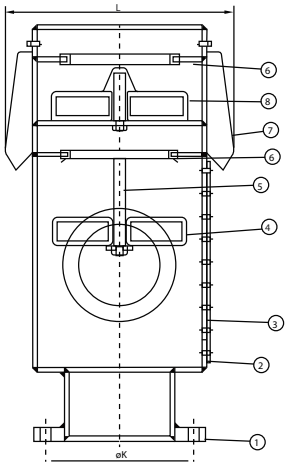

NO	PART	MATERIALE/MATERIAL
1	Hus / Body	Stål/Steel ST37 Galvanized
2	Ventilflens / Valve flange	Stål/Steel ST37 Galvanized
3	Tilbakeslagsventil / Check valve	Stål/Steel ST37 Galvanized
4	Brakett / Bracket	AISI 316L
5	Flens / Flange	Stål/Steel ST37 Galvanized
6	Deksel / Cover	Stål/Steel ST37 Galvanized
7	Inspeksjonsluke / Inspection hatch	Stål/Steel ST37 Galvanized

NS 2527/DIN PN10/16

DN	ART. NR. Standard	ØD mm	B mm	L mm	ØK mm	H mm	VEKT/ WEIGHT kg	FLENSEBORING FLANGE DRILLING
125		250	237	265	210	805	38,0	PN 16
150		285	302	335	240	820	62,0	PN 16
175		315	330	375	270	830	73,0	PN 16
200		340	432	435	395	835	95,0	PN 10
250		395	482	585	350	890	125,0	PN 10

Forbehold om trykkfeil og endring av produktet
Information and technical data are given as guidance only

TRYKK/VAKUM VENTIL

PRESSURE/VACUUM VALVE

VENTIQ - PN 10/16

5

BESKRIVELSE:

Typisk bruksområde: For høy hastighets ventilering av trykk/vakum i lastetanker ombord i produkt- & kjemikalietankere Forenklet inspeksjon & testfunksjoner Enkel å vedlikeholde.

Typegodkjent av DNV / ABS

DESCRIPTION:

Typical application: For high velocity venting of pressure & vacuum of cargotanks onbord product and chemical tankers. Simplified inspection and testing.

Type approved by DNV / ABS

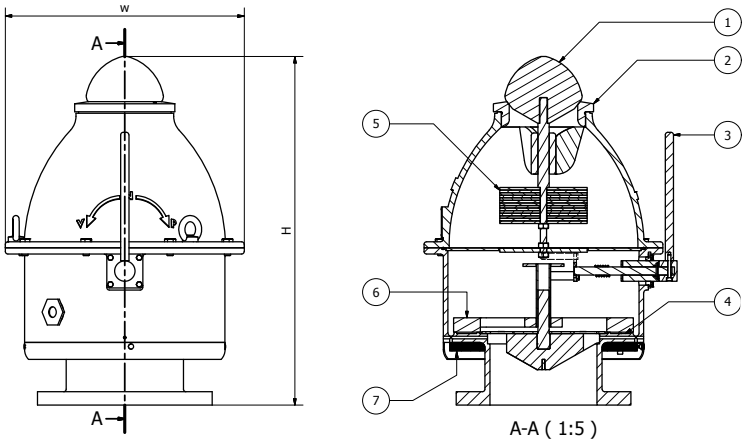

NO	PART	MATERIALE/MATERIAL
1	Trykk kjegle / Pressure disc	Stainless Steel AISI 316
2	Trykk sete / Pressure seat	Stainless Steel AISI 316
3	Løftearm trykk / Lift arm pressure	Stainless Steel AISI 316
4	Vakum sete / Vacuum seat	Stainless Steel AISI 316
5	Trykk lodd / Pressure weight	Stainless Steel AISI 316
6	Vakum kjegle / Vacuum disc	Stainless Steel AISI 316
7	Flammenett / Flame screen	Stainless Steel AISI 316

DN	ART. NR. STANDARD	W mm	H mm	VEKT/ WEIGHT kg	FLENSEBORING FLANGE DRILLING
50		250	455	35,0	PN 16
65	133010H	300	475	39,0	PN 16
80		380	557	44,0	PN 16
100		400	566	50,0	PN 16
125		420	562	56,0	PN 16
150		450	570	66,0	PN 16
200		435	700	75,0	PN 10

Forbehold om trykkfeil og endring av produktet
Information and technical data are given as guidance only

VANNSPERRE PN 10/16

WATER TRAP PN 10/16

BESKRIVELSE:

Vannsperre

Typisk bruksområde: Stabiliseringstanker og andre høytliggende tanker.

FLENSEBORING:

DIN PN10/16 (DN 100 – DN 150)
DIN PN10 (200)

DESCRIPTION:

Watertrap

Typical application: Stabilization tanks and other high tanks.

FLANGE DRILLING:

DIN PN10/16 (DN 100 – DN 150)
DIN PN10 (200)

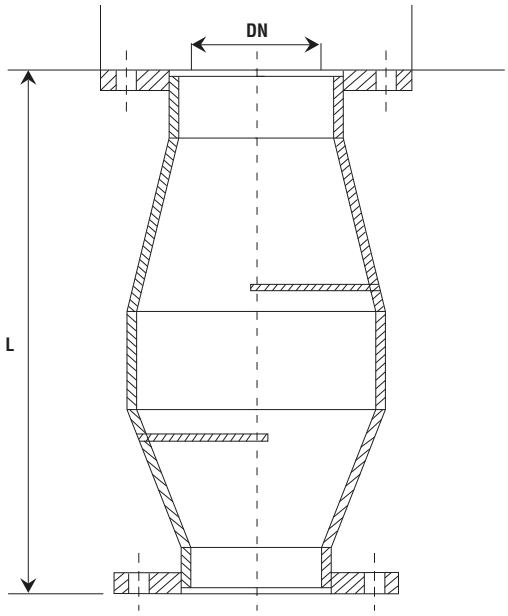

DETALJ/PART NAME	MATERIALE/MATERIAL
Hus/Body	Galvanisert stål/Galv. steel
Flens/Flange	PN10/16

DN	ART. NR.	L mm	F mm	VEKT/ WEIGHT kg
100	060101	424,0	220	22,00
125	060102	424,0	250	30,00
150	060103	476,0	285	40,00
200	060104	576,0	340	66,00

GROVFILTER RETTLØP

MUD BOX STRAIGHT

DN 25 - 300

DN 350 - 600

BESKRIVELSE:

Perforering silkurv
DN 25-65 er 5 mm
DN 80-450 er 8 mm

ALTERNATIV:

ANSI, JIS m.m. flenseboringer
Andre perforeringer

DESCRIPTION:

Perforation basket
DN 25-65 is 5 mm
DN 80 -450 is 8 mm

OPTIONS:

ANSI & JIS flange drilling
Other perforations

PART	MATERIALE/MATERIAL
Hus/Body	Støpejern/Cast iron GG 25
Silkurv/Basket	AISI 316 (1.4401)
Pakning&Seal	NBR
Bolter/Bolts	Stål/Steel
Plugg/Plug	Messing/Brass

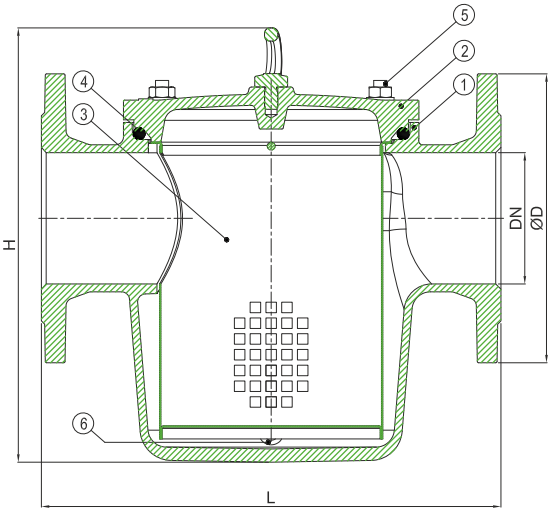

DN 25 - 300

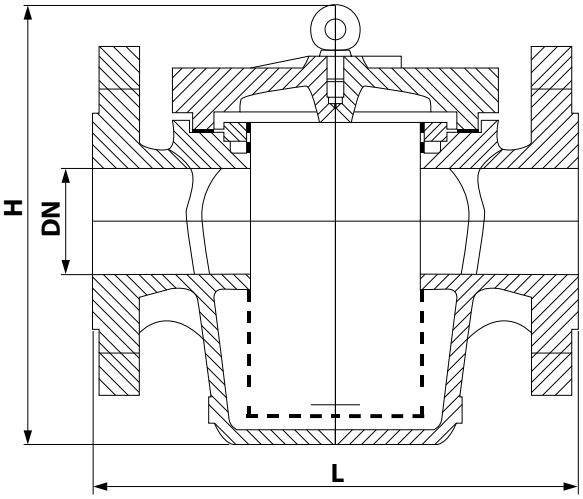

DN 350 - 600

DN	ART. NR.	ØD mm	L mm	H mm	VEKT/ WEIGHT kg	MAX ARB. TRYKK MAX WORK PRESS. TEMP UP TO 120°C	FLENSEBORING FLANGE DRILLING
40	060037	150	200	192	8,5	4 BAR	PN 16
50	060038	165	230	209	12	4 BAR	PN 16
65	060039	185	290	250	16	4 BAR	PN 16
80	060040	200	310	275	20	4 BAR	PN 16
100	060041	220	350	331	28	4 BAR	PN 16
125	060042	250	400	392	39	4 BAR	PN 16
150	060043	285	480	446	62	4 BAR	PN 16
200	060044	340	600	549	103	4 BAR	PN 10
250	060045	395	600	587	141	4 BAR	PN 10
300	060046	445	600 / 700 *	660	189	4 BAR	PN 10
350	060047	505	610 / 700 / 800 *	750	200	4 BAR	PN 10
400		565	740	900	305	4 BAR	PN 10
450		615	1000	1000	500	4 BAR	PN 10

*Ulike byggelengder tilgjengelig / Available with multiple lengths

Forbehold om trykkfeil og endring av produktet
Information and technical data are given as guidance only

GROVFILTER VINKEL

MUD BOX ANGLE

DN 25 - 300

DN 350 - 600

BESKRIVELSE:

Perforering silkurv
DN 25-65 er 5 mm
DN 80-450 er 8 mm

ALTERNATIV:

ANSI, JIS m.m. flenseboringer
Andre perforeringer

DESCRIPTION:

Perforation basket
DN 25-65 is 5 mm
DN 80-450 is 8 mm

OPTIONS:

ANSI & JIS flange drilling
Other perforations

PART	MATERIALE/MATERIAL
Hus/Body	Støpejern/Cast iron GG 25
Silkurv/Basket	AISI 316 (1.4401)
Pakning&Seal	NBR
Bolter/Bolts	Stål/Steel
Plugg/Plug	Messing/Brass

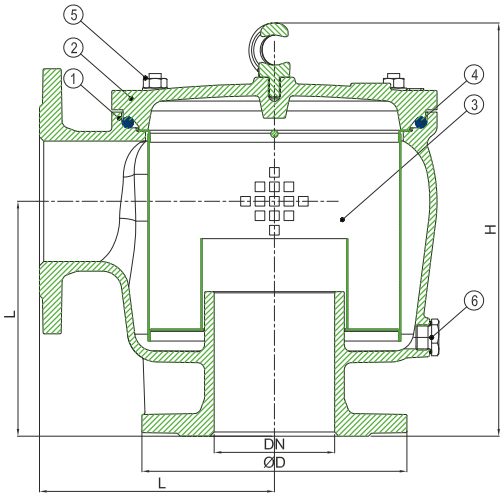

DN 25 - 300

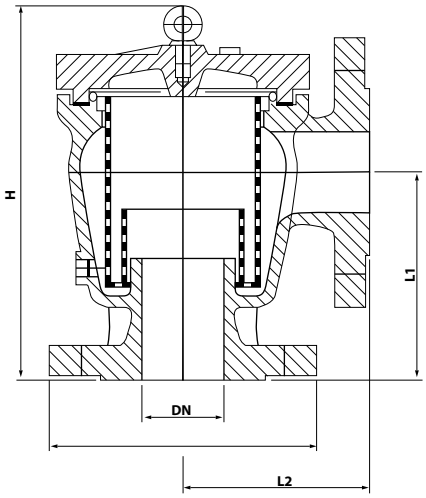

DN 350 - 600

DN	ART. NR.	ØD mm	L1 mm	L2 mm	H mm	VEKT/ WEIGHT kg	MAX ARB. TRYKK MAX WORK PRESS. TEMP UP TO 120°C	FLENSEBORING FLANGE DRILLING
40	060007	150	125		222	9,5	4 BAR	PN 16
50	060008	165	135		241	13	4 BAR	PN 16
65	060009	185	150		264	16	4 BAR	PN 16
80	060010	200	175		310	22	4 BAR	PN 16
100	060011	220	195		343	30	4 BAR	PN 16
125	060012	250	220		383	44	4 BAR	PN 16
150	060013	285	270		456	70	4 BAR	PN 16
200	060014	340	300		514	101	4 BAR	PN 10
250	060015	395	390		636	157	4 BAR	PN 10
300	060016	445	450		739	207	4 BAR	PN 10
350	060017	505	400	400	735	250	4 BAR	PN 10
400		565	520	420	940	380	4 BAR	PN 10
450		615	625	625	1050	530	4 BAR	PN 10

Forbehold om trykkfeil og endring av produktet
Information and technical data are given as guidance only

GROVFILTER

MUDBOX

PN 10/16

BESKRIVELSE:

Grovfilter. Hus i karbonstål. Leveres i sort- eller galvanisert utførelse.

NB: Kan leveres i andre trykklasser

FLENSEBORING:

PN16 (DN 100 – DN 150)
PN10(DN 200 – DN 250)

DESCRIPTION:

Mudbox. Body in carbon steel. Delivered in black- or hot dip galvanized application.

NB: Can be delivered in other PN

FLANGE DRILLING:

PN16 (DN 100 – DN 150)
PN10(DN 200 – DN 250)

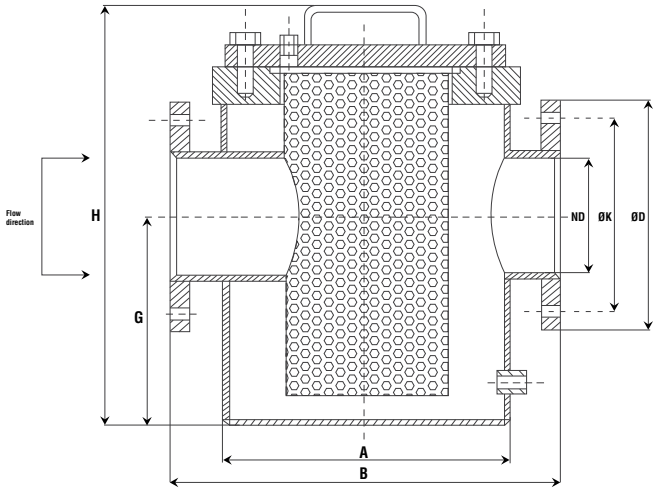

DN	ART. NR. Galv	A mm	B mm	H mm	G mm	ØK mm	ØD mm	VEKT/ WEIGHT kg
100	060054	219,1	350	443	190	180	220	53,00
125	060055	273,0	400	440	228	210	250	97,00
150	060056	355,6	480	552	258	240	285	103,00
200	060057	457,0	600	663	340	295	340	179,00
250	060058	457,0	600	683	333	350	395	195,00

DN	ART. NR. Sort/Black	A mm	B mm	H mm	G mm	ØK mm	ØD mm	VEKT/ WEIGHT kg
100	060050	219,1	350	443	190	180	220	53,00
125	060051	273,0	400	440	228	210	250	97,00
150	060052	355,6	480	552	258	240	285	103,00
200	060053	457,0	600	663	340	295	340	179,00
250	060059	457,0	600	683	333	350	395	195,00

Forbehold om trykkfeil og endring av produktet
Information and technical data are given as guidance only

MUDFILTER

PN 40

BESKRIVELSE:

Spesialfilter for opp til 40 bars arbeidstrykk.

Typisk bruksområde: Rist utformet for filtrering av olje og vannbasert mud. Kan også brukes til andre medier.

FLENSEBORING:

DIN PN40 (DN 100 – DN 200)

MATERIALE:

Galvanisert stål

DESCRIPTION:

Mud box for pressures up to 40 bars.

Typical application: Strainer special designed for filtering of oil and water – based mud. Can also be used for other fluids.

FLANGE DRILLING:

DIN PN40 (DN 100 – DN 200)

MATERIAL:

Galvanized steel

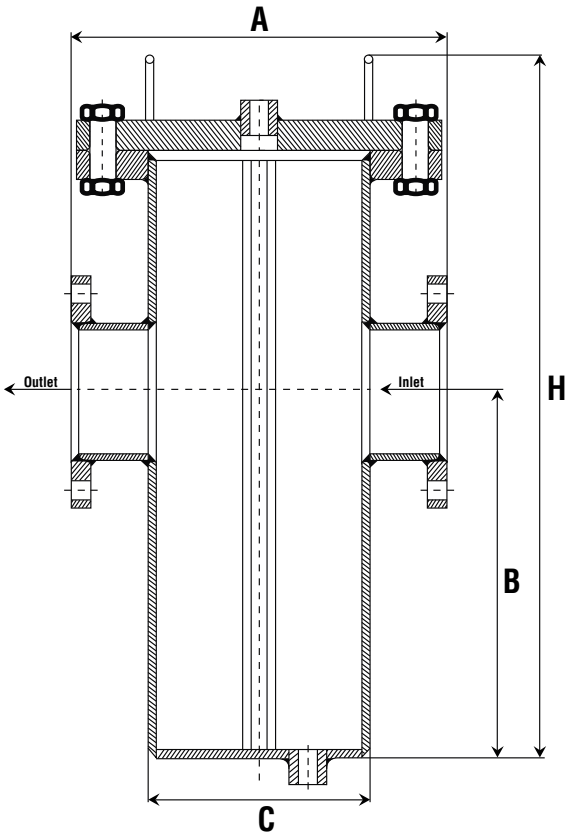

DETALJ/PART NAME	MATERIALE/MATERIAL
Hus/Body	Galvanisert stål/Galv. steel
Flens/Flange	PN40

DN	ART. NR.	A mm	B mm	C mm	H mm	PN BAR	VEKT/ WEIGHT kg
100		463,0	350	450	190	40	120,00
125	060061	463,0	400	450	228	40	126,00
150	060062	463,0	480	450	258	40	130,00
200	060063	463,0	600	450	340	40	142,00

Forbehold om trykkfeil og endring av produktet
Information and technical data are given as guidance only

DUPLEX-FILTER

DUPLEX-FILTER

BESKRIVELSE:

Filter med to separate kammer for kontinuerlig operasjon ved skifte mellom kamrene.

SPESIFIKASJONER:

Støpejern BS1452
Max Arb. trykk: 16 Bar
Max temp. +200°C

Andre utførelser kan leveres.

DESCRIPTION:

Filter with two separate chambers for continuous operation by alternating between chambers.

SPECIFICATIONS:

Cast iron BS1452
WP Range: 16 Bar
Max temp. +200°C

Other executions on request.

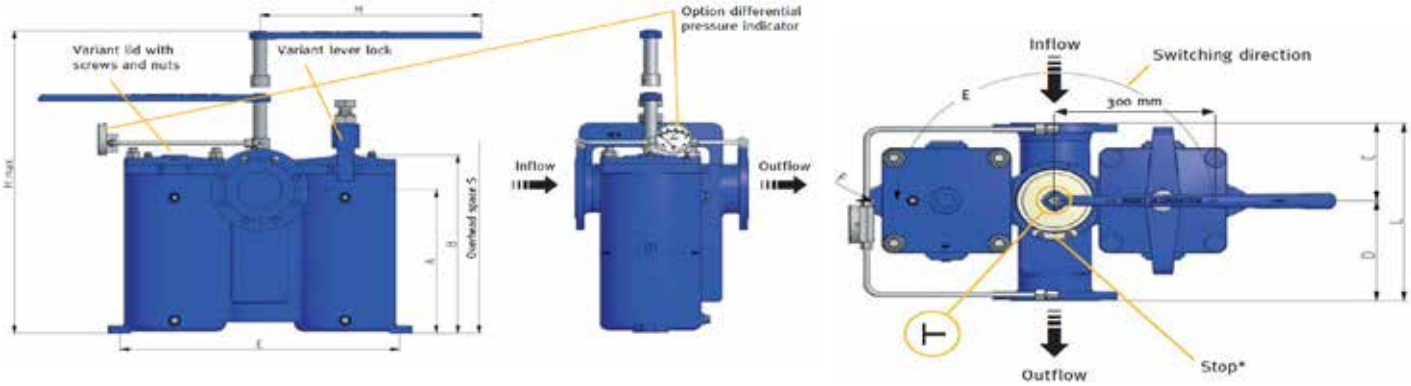

DN	HOUSING SIZE	Ø D1 mm	A mm	B mm	C mm	D mm	E mm	F mm	H mm	L mm	M mm	H mm	VEKT/ WEIGHT kg
15	2	102	185	242	80	95	290	14	400	175	300	400	21
20	2	102	185	242	80	95	290	14	400	175	300	400	22
25	2	102	185	242	80	95	290	14	400	175	300	400	22
32	3	127	225	298	97,5	127,5	364	14	460	225	300	460	38
40	3	127	225	298	97,5	127,5	364	14	460	225	300	460	38
50	3	127	225	298	97,5	127,5	364	14	460	225	300	460	38
50	4	168	267	328	120	185	504	14	490	305	500	490	69
65	4	168	267	328	120	185	504	14	490	305	500	490	70
80	5	228	385	478	170	220	655	14	720	390	500	720	175
100	5	228	385	478	170	220	655	14	720	390	500	720	175
125	5	228	385	478	170	220	655	14	720	390	500	720	175

Forbehold om trykkfeil og endring av produktet
Information and technical data are given as guidance only

Y – FILTER MED FLENSER

Y – STRAINER WITH FLANGES

BESKRIVELSE:

Typisk bruksområde: Til sjøvann, ferskvanns – kjølesystemer, brennolje mm.

FLENS:

DIN PN10/16

MONTERING:

Horisontalt med silen ned

ALTERNATIV:

Kan leveres i AISI 316
Kan leveres i PN 40

DESCRIPTION:

Typical application: For sea water, fresh water cooling systems, fuel oil etc.

FLANGE:

DIN PN10/16

MOUNTING:

Horizontal with strainer down

OPTIONS:

Available in AISI 316
Available in PN 40

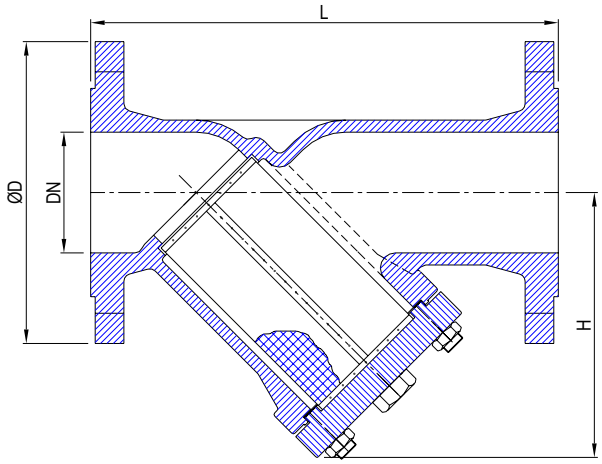

DETALJ/PART NAME	MATERIALE/MATERIAL
Hus/Body	EN - GJL - 250, EN - JL1040
Deksel/Cover	EN - GJL - 250, EN - JL1040
Sil/Screen	AISI 304
Bolt/Stud	Steel
Pakning/Gasket	Graphite

DN	ART. NR.	ØD PN10 /PN16	L mm	H mm	VEKT/ WEIGHT kg
15	060083	95	130	75	3,0
20	060084	105	150	80	3,5
25	060085	115	160	90	4,5
32	060086	140	180	90	5,5
40	060087	150	200	110	8
50	060088	165	230	120	10
65	060089	185	290	140	15
80	060090	200	310	170	22
100	060091	220	350	220	32
125	060092	250	400	260	43
150	060093	285	480	300	60
200		340	600	370	90

Forbehold om trykkfeil og endring av produktet
Information and technical data are given as guidance only

STORZ KUPLING OG BLINDLOKK

STORZ COUPLING AND CAP

DIM SIZE:	BESKRIVELSE DESCRIPTION	ART. NR:
2”	Kupling med innvendige gjenger Coupling /w female thread	980002

DIM SIZE:	BESKRIVELSE DESCRIPTION	ART. NR:
2”	Kupling med utvendige gjenger Coupling /w male thread	980004

DIM SIZE:	BESKRIVELSE DESCRIPTION	ART. NR:
2”	Blindlokk Cap	980003

Forbehold om trykkfeil og endring av produktet
Information and technical data are given as guidance only

GUMMIKOMPENSATOR

RUBBER COMPENSATOR

WILBRANDT

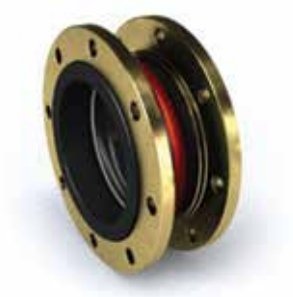

BESKRIVELSE:

Modell 53 er en belgkompensator med gode lyddempende egenskaper. Den har en høy ekspansjonsevne.

Rød ring EPDM pakning: Max +90°C
Gul ring NBR pakning: Max +70°C

Typisk bruksområde:
Egnet for vakum opp til 0,8 bar abs. uten vakumring (2m sug)

Egnet for vakum opp til 0 bar abs.med vakumring (10m sug)

DESCRIPTION:

Type 53 is a bellow compensator with good sound insulating characteristics and a very high expansion capability.

Red ring EPDM gasket: Max +90°C
Yellow ring NBR gasket: Max +70°C

Typical application:
Suitable for vacuum up to 0,8 bar without vacuum ring (2m suction)

Suitable for vacuum up to 0,8 bar with vacuum ring (10m suction)

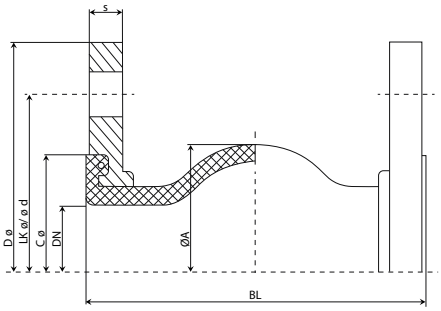

FARGEKODE COLORCODE	BELG BELLOW	TILLATTE DRIFTSDATA / PERMISSIBLE OPERATING DATA						HARDHET SHORE A HARDNESS SHORE A
		BAR	°C	BAR	°C	BAR	°C	
Rød/red	EPDM	16	50	12	90	10	90	60
Gul/Yellow	NBR	16	50	12	80	10	80	60

DN	BL mm	BELG BELLOW	FLENS PN 10/16					BEVEGELSESOPPTAK MOVEMENT ABSORPTION				C Ø mm	ART. NR EPDM	ART. NR NBR
		A Ø mm	D Ø mm	LK Ø mm	Ø D mm	N	S mm	AX+	AX-	LAT ± mm	ANG ± mm			
32	130	81	140	100	M18	4	15	30	30	30	30	54		
40	130	86	150	110	M18	4	15	30	30	30	30	54		
50	130	96	165	125	M18	4	15	30	30	30	30	65		
65	130	110	185	145	M18	4	15	30	30	30	30	74		
80	130	122	200	160	M18	8	15	30	30	30	30	86		
100	130	142	220	180	M18	8	15	30	30	30	25	105		
125	130	170	250	210	M18	8	20	30	30	30	25	118		
150	130	196	285	240	M23	8	20	30	30	30	20	137		
200	130	256	340	270	M23	8	20	30	30	30	15	166		

Forbehold om trykkfeil og endring av produktet
Information and technical data are given as guidance only

RØRKUPLINGER I AISI 304/316

PIPE COUPLINGS IN AISI 304 / 316

BESKRIVELSE:

Typisk bruksområde: Reparasjon eller skjøt av rør. Tillat rør avvik: 2-3 ^{O} avhengig av dim.

EPDM pakning: -20 / +100 ^{O}C
NBR gasket: - 20 / +80 ^{O}C
Leveres også i AISI 316

DESCRIPTION:

Typical application: Repair or new installation of pipelines Pipe misalignment 2-3 ^{O} depending of size.

EPDM gasket: -20 / +100 ^{O}C
NBR gasket: - 20 / +80 ^{O}C
Also available in AISI 316

DETALJ/PART NAME	MATERIALE/MATERIAL
Hylse / Casing	SS304
Plate / Slide plate	SS304
Pakning / Gasket	NBR / EPDM
Bolter / Bolts	SS304

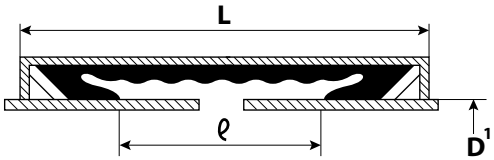

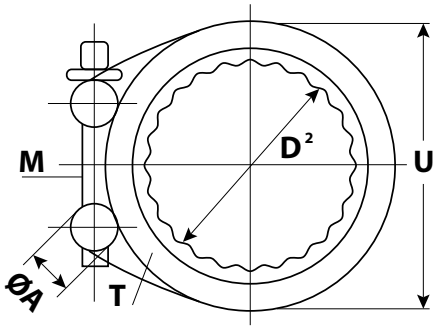

TYPE GR-S (GRIP RING STANDARD)

DN/ MODEL	D1 (OD)	D2 RANGE	M BOLTS	L	ℓ	T	U	W.P	W	P NM	ART. NR EPDM	ART. NR NBR
20	26,9		M6x40x2	57	20	0,8	47	30	0,2	5~8		
25	33,7		M6x40x2	57	20	0,8	52	30	0,25	5~8		
32	38,0		M8x45x2	57	20	1,0	64	30	0,3	10~15		
40	48,3		M8x45x2	57	22	1,0	68	30	0,4	10~15		
50	60,3		M10X60X2	80	32	1,2	84	24	0,85	15~20		
65	76,1		M10X60X2	80	30	1,2	101	24	0,90	15~20		
80	88,9		M12X70X2	108	50	1,5	117	20	1,5	40~50		
100	114,3		M12X70X2	108	50	1,5	142	20	1,75	40~50		
125	139,7		M14X90X2	117	55	2,0	176	18	2,9	90~100		
150	168,3		M14X90X2	117	55	2,0	201	18	3,1	90~100		
200	219,1		M16X130X2	155	72	2,5	256	14	6,5	170~190		
250	273,0		M16X130X2	155	63	2,5	300	14	7,6	170~190		
300	323,9		M18X140X2	155	70	3,0	350	12	9,7	170~190		

ANBEFALT MAX AVSTAND MELLOM RØR = ℓ X 70 %	RECOMMENDED MAX DISTANCE BETWEEN PIPES = ℓ X 70 %
D1 = rørdiameter	D1 = pipe diameter
D2 = spennvidde	D2 = range
M = dim, lengde og antall bolter	M = dim., lenght and no of bolts
L = lengde	L = lenght
ℓ = avstand mellom pakningslepper	ℓ = distance between sealing sleeve lips
T = platetykkelse	T = thickness of coupling case/plate
U = utvedig diameter	U = outside diameter
W.P = max arbeidstrykk kg/cm²	W.P = max working pressure kg/cm²
w = vekt kg	w = weight kg
P = tiltrekkingsmoment	P = bolt torque

Forbehold om trykkfeil og endring av produktet
Information and technical data are given as guidance only

PAKNINGER
GASKETS

BESKRIVELSE:
Tilgjengelig i alle utførelser og materialer.

DESCRIPTION:
Available in various materials and designs.

James Walker®

Gaskets & Jointings

High Performance Sealing Technology

Forbehold om trykkfeil og endring av produktet
Information and technical data are given as guidance only

REDLINE VEGGMONTERT ØYE/ANSIKT DUSJ

REDLINE WALL MOUNTED EYE/FACE SHOWER

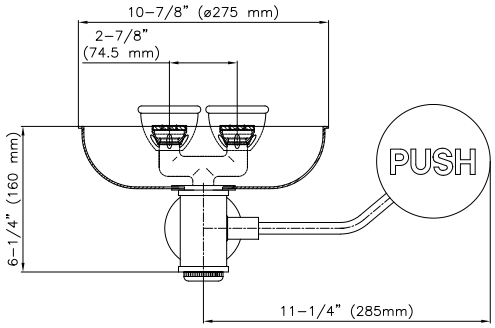

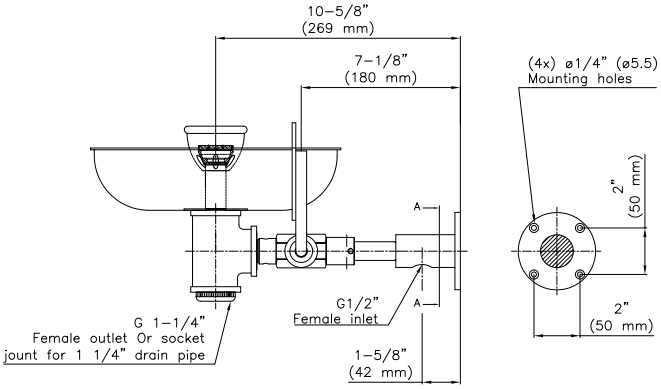

NAVN/NAME	ART. NR.
Redline veggmontert øye/ansiktdusj	17 928.009

REDLINE VEGGMONTERT NØDDUSJ

REDLINE WALL MOUNTED EMERGENCY SHOWER

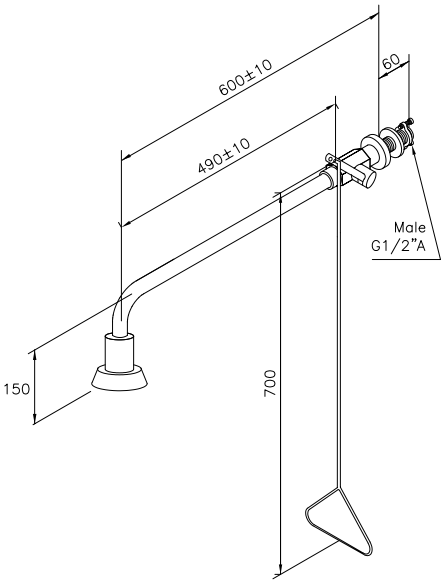

NAVN/NAME	ART. NR.
Redline veggmontert nøddusj	17 081.009

REDLINE TERMOSTATSTYRT BLANDEVENTIL FOR NØDDUSJ

REDLINE THERMOSTATIC EMERGENCY SHOWER

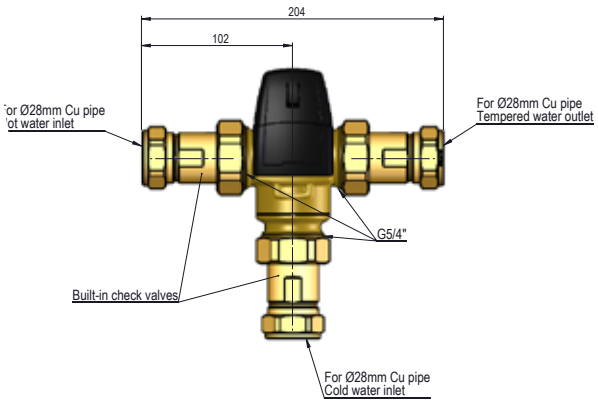

NAVN/NAME	ART. NR.
Redline termostastyrt blandeventil for nøddusj	17 459.009

VVS-MATERIELL

PRODUCTS FOR PLUMBING & HVAC

BESKRIVELSE:

Komplett produktspekter av VVS-materiell kan leveres.

DESCRIPTION:

Complete range of product for plumbing & HVAC can be delivered.

Forbehold om trykkfeil og endring av produktet
Information and technical data are given as guidance only

KAPITTEL 6 - AKTUATORER OG STYRINGER

CHAPTER 6- ACTUATORS & REMOTE CONTROLS

SIDE / PAGE	PRODUKT	PRODUCT
138-139	PNEUMATISK AKTUATOR	PNEUMATIC ACTUATOR
140	SOLENOIDVENTILER & ENDEBRYTERE	SOLENOIDVALVES & LIMIT SWITCHES
142-143	ELTORQUE ELEKTRISK AKTUATOR	ELTORQUE ELECTRIC ACTUATOR
144-145	WM ELEKTRISK AKTUATOR	WM ELECTRIC ACTUATOR
146-147	HYDRAULISKE AKTUATOR	HYDRAULIC ACTUATORS
148-149	VENTILKONTROLLSYSTEMER	VALVE CONTROL SYSTEMS
150	STYRESKAP FOR VENTILER	CONTROL CABINETS FOR VALVE OPERATION
151	PNEUMATISK UTLØSERSTASJON	PNEUMATIC CONTROL STATION
152-153	HYDRAULISK UTLØSERSTASJON	HYDRAULIC CONTROL STATION

Forbehold om trykkfeil og endring av produktet
Information and technical data are given as guidance only

PNEUMATISK AKTUATOR

PNEUMATIC ACTUATOR

WIRE MATIC

SR Actuator

DA Actuator

BESKRIVELSE:

Pneumatisk aktuator.
Hus i eloksert aluminium.

VARIANTER:

Dobbeltvirkende og enkeltvirkende
On/Off eller for regulering
Med gir for nødbetjening

DESCRIPTION:

Pneumatic actuator.
Body in anodized aluminium.

OPTIONS:

Double- and single acting
On/Off or throtling
With manual override gear

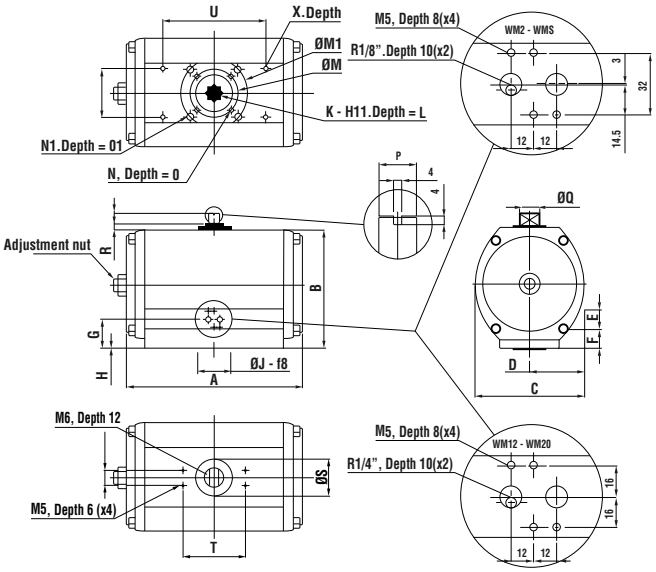

TYPE TYPE	ISO	A mm	B mm	C mm	D mm	E mm	F mm	G mm	H mm	J mm	K mm	L mm	M mm	N mm	O mm	P mm	Q mm	R mm	S mm	T mm	U mm	V mm	VEKT/ WEIGHT kg
WM2	F03	114,5	73	75,5	43,5	41	-	20,5	2	25	9	10	36	M5	8	11,5	16	4,5	25	73	32	M5	1,00
WM4	F05	133	90,5	87,5	47,5	41	-	20,5	2	30	11	12	42	M5	8	11,5	20	4,5	31	73	32	M5	1,70
WM8	F07	162	109	105	57	42	7,5	28,5	3	35	14	16	50	M6	10	11,5	20	5	35	73	32	M5	2,80
WM12	F05	194	118,5	121	67	43	8	29,5	3	35	14	16	50	M6	10	11,5	20	5,5	46	107	49	M5	4,00
WM12	F07	194	118,5	121	67	43	8	29,5	3	55	17	19	70	M8	10	11,5	20	5,5	46	107	49	M6	4,00
WM20	F07	218	140,5	136,5	72	43	8	29,5	3	55	17	19	70	M8	13	19	32	6,5	50	107	49	M6	6,30
WM35	F07	266	166,5	156	78	43	8,5	30	3	55	17	19	70	M8	13	19	32	7	61	107	49	M6	12,00
WM35	F10	266	166,5	156	78	43	8,5	30	3	70	22	24	102	M10	16	19	32	7	61	161	73	M6	12,00
WM55	F12	312	207,5	191	95,5	43	20,5	42	3	85	27	29	125	M12	20	20,4	40	7,5	61	161	73	M8	21,00
WM70	F12	340	207,5	191	95,5	43	20,5	42	3	86	27	29	125	M12	20	25,4	40	7	72	161	73	M8	22,00
WM100	F14	361	250	227	113,5	43	39,5	61	4	100	36	38	140	M16	25	25,4	40	7	78	213	102	M8	28,00
WM150	F14	390	300	280	140	43	56,5	78	4	150	36	38	140	M16	25	25,4	40	7	78	244	117	M12	36,00

www.robinet.no ulsteinvik@robinet.no +47 7000 90 50

Forbehold om trykkfeil og endring av produktet
Information and technical data are given as guidance only

DOBBELTVIRKENDE PNEUMATISK AKTUATOR (DA)
DOUBLE ACTING PNEUMATIC ACTUATOR (DA)

WM	2DA	4DA	8DA	12DA	20DA	35DA	55DA	70DA	100DA	150DA	250DA	400DA
ART. NR.	130001	130002	130003	130004	130005	130006	130007	130008	130009	130010	130011	130012
TORQUE 6 BAR	20	41	90	122	202	374	597	824	1122	1655	2648	4803

KOMPLETT DA AKTUATOR M/ MAGNETVENTIL OG ENDEBRYTER
COMPLETE DA ACTUATOR W/ SOLENOID VALVE AND LIMIT SWITCH

WM	2DA	4DA	8DA	12DA	20DA	35DA	55DA	70DA	100DA	150DA	250DA	400DA
ART. NR.	130001-C	130002-C	130003-C	130004-C	130005-C	130006-C	130007-C	130008-C	130009-C	130010-C		
TORQUE 6 BAR	20	41	90	122	202	374	597	824	1122	1655		

ENKELTVIRKENDE PNEUMATISK AKTUATOR MED FJÆRRETUR (SR)
SINGLE ACTING PNEUMATIC ACTUATOR WITH SPRING RETURN (SR)

WM	4SR	8SR	12SR	20SR	35SR	55SR	70SR	100SR	150SR	250SR	400SR
ART. NR.	130030SR	130031SR	130032SR	130033SR	130034SR	130036	130038	130039	130040	130041	
TORQUE 6 BAR	23	31	43	71	132	211	292	398	586	1212	

KOMPLETT SR AKTUATOR MED MAGNETVENTIL OG ENDEBRYTER
COMPLETE SR ACTUATOR WITH SOLENOID VALVE AND LIMIT SWITCH

WM	4SR-C	8SR-C	12SR-C	20SR-C	35SR-C	55SR-C	70SR-C	100SR-C	150SR-C	250SR-C	400SR-C
ART. NR.	130031SR-C	130032SR-C	130004SR-C	130033SR-C	130034SR-C	130036SR-C	130038SR-C	130039SR-C	130040SR-C	130041SR-C	
TORQUE 6 BAR	23	31	43	71	132	211	292	398	586	1212	

TILBEHØR PNEUMATISK AKTUATOR

ACCESSORIES PNEUMATIC ACTUATOR

WM - SERIAL

1.

4.

2.

5.

3.

6.

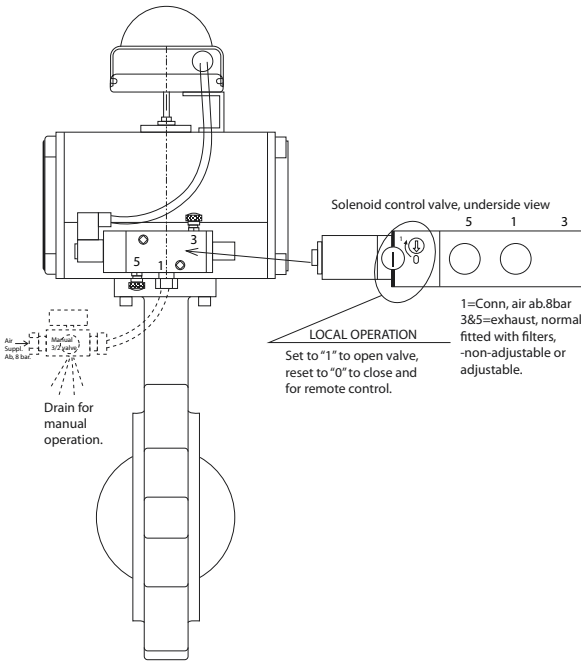

NR	ART. NR.	BESKRIVELSE DESCRIPTION
1	130115	Manuell retningsventil 5/2 / Manuel directional valve 5/2
*2	130111	1/4 magnet ventil 5/2 el/fjær** / 1/4 magnet valve 5/2 el/spring**
*3	130112	Impulsmagnetventil M/ 2 spoler 5/2 - 24V DC. Impulse Solenoid valve w/ 2 coils 5/2 - 24V DC.
4	130101	Mekanisk endebryterboks / Mechanical limit switch box
5	130122	Avluftingssventil / Drain valve
6a	130121	1/8" eksosfilter / 1/8" exhaust filter
6b	130120	1/4" eksosfilter / 1/4" exhaust filter
-	130123	24V DC spole / 24V DC coil
-	130124	230V AC spole / 230V AC coil

*Kan leveres med 24V DC eller 230V AC spole/Can be delivered with 24V DC or 230V AC coil.
** Spenning angis ved ordre/Voltage must be specified on order.

FJÆRPAKKE FOR WM AKTUATOR SPRING KIT FOR WM ACTUATOR	ART. NR.
WM 2 - SR.	
WM 4 - SR.	
WM 8 - SR.	
WM 12 - SR.	
WM 20 - SR.	
WM 35 - SR.	
WM 55 - SR.	
WM 70 - SR.	
WM 100 - SR.	

REP.SETT. WM AKTUATOR REP. KIT WM ACTUATOR	ART. NR.
WM 2	130130
WM 4	130131
WM 8	130132
WM 12	130133
WM 20	130134
WM 35	130135
WM 55	130136
WM 70	130137
WM 100	130138

Forbehold om trykkfeil og endring av produktet
Information and technical data are given as guidance only

ULCC “Berge Enterprise” ombygget til FPSO “Yùum K’ak’ Náab”. Robinet og Mas leverte 1200 ventiler og 600 aktuatorer samt komplett ventilkontrollsystem.

ULCC “Berge Enterprise” converted to FPSO “Yùum K’ak’ Náab”. Robinet and Mas delivered 1200 valves and 600 actuators in addition to complete valve control system.

ELEKTRISK AKTUATOR

ELECTRICAL ACTUATOR, TYPE EL – TORQUE QT 250, QT 800 AND QT 2500

TYPE EL – TORQUE QT 250, QT 800 OG QT 2500

EL Torque QT 250, QT 800 og QT 2500 er elektriske actuatorer beregnet for "kvart – turns" ventiler, som f. eks. 2 – veis og 3 – veis kuleventiler og spjeldventiler. Aktuatorene er små og kompakte og gir høye moment ved lave turtall.

Den er bygget for å tåle de mest agressive miljøer innenfor de fleste typer industri (fiskeri, offshore, maritimt, kjemi, petrokjemi etc). Ved hjelp av tre størrelser dekker man et område helt opp til 2500 Nm. Dette er et helnorsk patentert produkt.

TEKNISK INFORMASJON:

- Spenning 230V AC – 50/60 Hz (for QT 2500: 110 – 240V AC)
- Tetthetsklasse IP68
- Leveres med 3 forskjellige grensesnitt (se neste side)
- Kan programmere dreiemoment, holdemoment, hastighet og posisjon
- Ekslosjonssikker utførelse "exe TP4 Sone 1"
- Godkjent for "åpent dekk"
- Vedlikeholdsfri
- DNV typegodkjent
- 100% tilbakemelding

EL Torque QT 250, QT 800 and QT 250 are electric valve actuators for control of "quarter – turn" valves as, 2 – ways and 3 – ways ball valves, and butterfly valves. The actuator is small and compact in its form, and provides high torque at low RPM.

The actuator can withstand aggressive environments and be used within most industrial applications. By use of only three sizes of actuators, you cover valves with torque up to 2500 Nm. This is a fulli Norwegian patented product.

TECHNICAL INFORMATION:

- Power supply 230V – AC 50/60 Hz (for QT 2500: 110-240V AC)
- Protection class IP 68
- Three different types of interface (see next page)
- Programming of rotation speed, torque and position is possible
- Explosion proof acc. to "exe TP4 Zone 1"
- Approved to be used on "open deck"
- Maintenance free
- Type approval by DNV
- 100% feedback

QT 250

Svart/Black
-25 – 55^0 C
Ikke godkjent for åpent dekk.
Not for use on open deck.

QT 800

Sølv/Silver
-25 – 70^0 C
Godkjent for åpent dekk.
Approved for use on open deck.

QT 2500

Forbehold om trykkfeil og endring av produktet
Information and technical data are given as guidance only

EL TORQUE KOMMUNIKASJONSKORT

EI TORQUE QT 250 AND QT 800 INTERFACE BOARDS

QT 250 OG QT 800

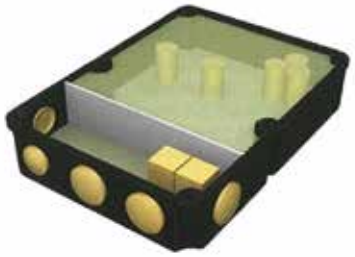

I

BESKRIVELSE:

Elektrisk forsyning og grensesnitt er i egen boks, og er enkel å montere til aktuatoren.

I. Enkel å terminere.

II. Kommunikasjonskort og strømforsyning er beskyttet med to komponents polyerethan.

DESCRIPTION:

Power supply and interface is delivered in separate box, and are easy to install.

I. Easy to connect termination rack for power supply and interface.

II. Interface and power supply protected by two component polyurethane.

II

III

MÅLTABELL OG ARTIKKELNUMMER FOR AKTUTATOR INKLUDERT GRENSESNITT
MEASUREMENTS AND PART NO'S FOR ACUTATORS INCLUDED INTERFACE

TYPE	ART. NR.	MOMENT/ TORQUE	GRENSESNITT/ INTERFACE	FLENS/ FLANGE	A mm	B mm	C mm	VEKT/ WEIGHT kg
QT 250 1.0	5519952	250 Nm	Digital on/off	F05/F07/F10 - SQ 17	229	210	156	12,00
QT 250 1.0		250 Nm	CanOpen	F05/F07/F10 - SQ 17	229	210	156	12,00
QT 250 1.0		250 Nm	Modbus	F05/F07/F10 - SQ 17	229	210	156	12,00
QT 250 1.0		250 Nm	Analog/Analogue 4 - 20mA	F05/F07/F10 - SQ 17	229	210	156	12,00
QT 250 2.0		250 Nm	Digital on/off	F05/F07/F10 - SQ 17	229	210	156	12,00
QT 250 2.1 Ex		250 Nm	Digital Ex on/off	F05/F07/F10 - SQ 17	229	210	156	12,00
QT 250 2.0		250 Nm	CanOpen	F05/F07/F10 - SQ 17	229	210	156	12,00
QT 250 2.1 Ex		250 Nm	CanOpen Ex	F05/F07/F10 - SQ 17	229	210	156	12,00
QT 800 1.0		800 Nm	Digital on/off	F10/F12 - SQ 27	333	238	200	21,00
QT 800 1.0	5519962	800 Nm	CanOpen	F10/F12 - SQ 27	333	238	200	21,00
QT 800 1.0		800 Nm	Modbus	F10/F12 - SQ 27	333	238	200	21,00
QT 800 1.0		800 Nm	Analog/Analogue 4 - 20mA	F10/F12 - SQ 27	333	238	200	21,00
QT 800 2.0		800 Nm	Digital on/off	F10/F12 - SQ 27	333	238	200	21,00
QT 800 2.1 Ex		800 Nm	Digital Ex on/off	F10/F12 - SQ 27	333	238	200	21,00
QT 800 2.0		800 Nm	CanOpen	F10/F12 - SQ 27	333	238	200	21,00
QT 800 2.1 Ex		800 Nm	CanOpen Ex	F10/F12 - SQ 27	333	238	200	21,00
QT 2500 1.0		2500 Nm	Digital on/off	F12/F14 - SQ 36	583	278	247	78,00
QT 2500 1.0	5519972	2500 Nm	CanOpen	F12/F14 - SQ 36	583	278	247	78,00
QT 2500 1.0		2500 Nm	Modbus	F12/F14 - SQ 36	583	278	247	78,00
QT 2500 1.0		2500 Nm	Analog/Analogue 4 - 20mA	F12/F14 - SQ 36	583	278	247	78,00
QT 2500 2.0		2500 Nm	Digital on/off	F12/F14 - SQ 36	583	278	247	78,00
QT 2500 2.1 Ex		2500 Nm	Digital Ex on/off	F12/F14 - SQ 36	583	278	247	78,00
QT 2500 1.0		2500 Nm	CanOpen	F12/F14 - SQ 36	583	278	247	78,00
QT 2500 2.1 Ex		2500 Nm	CanOpen Ex	F12/F14 - SQ 36	583	278	247	78,00

Forbehold om trykkfeil og endring av produktet
Information and technical data are given as guidance only

WM ELEKTRISK AKTUATOR

WM ELECTRIC ACTUATOR

ITQ

TEKNISK DATA:

- Beskyttelsesklasse IP 67
- Endebrytere (4st)
- Ambivalent temperatur – 20^0 C - +70^0 C
- Varme element (5W)
- Kabelgjennomføring 2x M20
- Manuell nødbetjening

TECHNICAL DATA:

- Protection class IP 67
- Limit switch (4pcs)
- Ambivalent temperatur – 20^{0}C - +70^0 C
- Heating element (5W)
- Cablepenetration 2x M20
- Manual override

TILBEHØR / ACCESSORIES:

PK	Potentiometer 1k - 10k
RPC	Positioner Input: 4 – 20 mA eller 0 – 10VDC Output: 4 – 20 mA eller 0 – 10VDC
CT	Current transmitter 4 – 20 mA

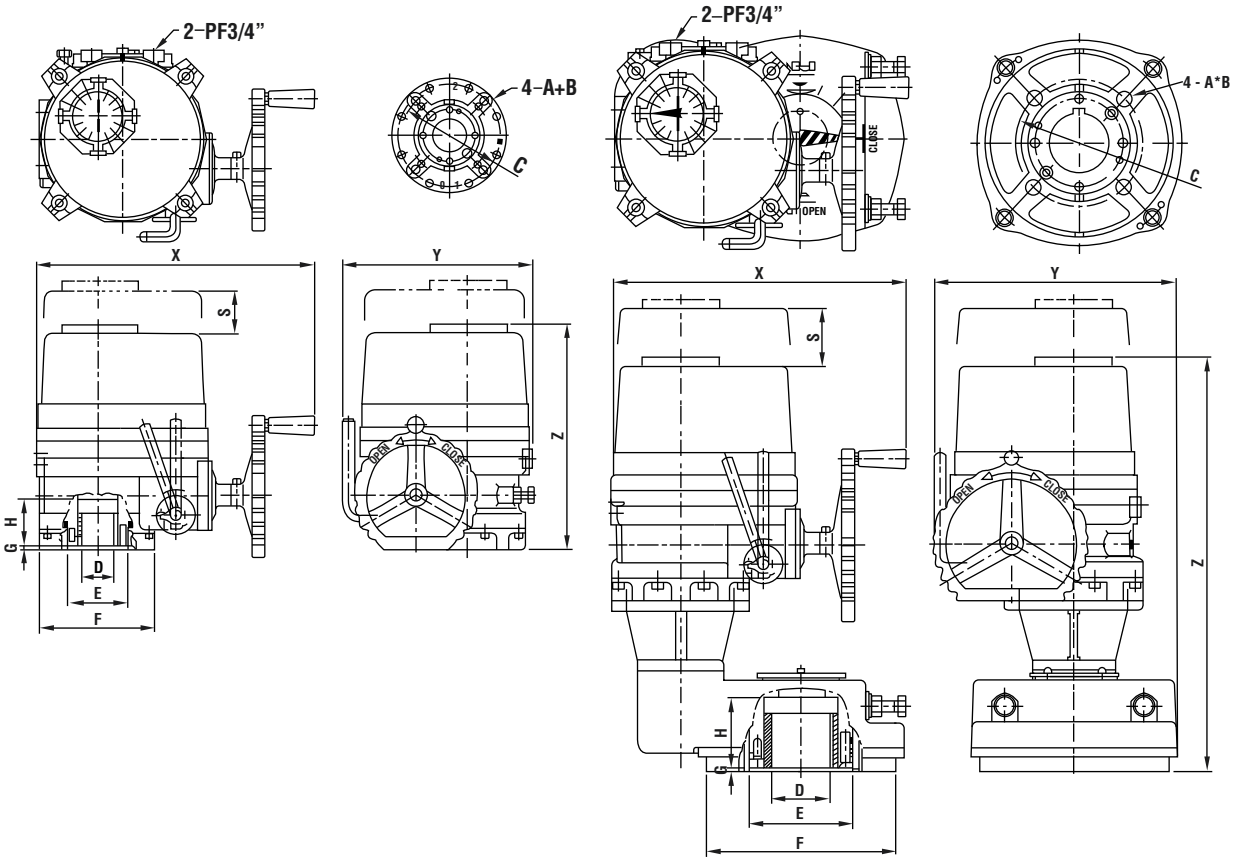

Forbehold om trykkfeil og endring av produktet
Information and technical data are given as guidance only

TYPE	ART. NR.	MOMENT/ TORQUE (NM)	GANGTID/ RUNTIME	SPENNING/ VOLTAGE (V)	EFFEKT/ EFFECT (W)	ISO FLENS/ ISO FLANGE	VEKT/ WEIGHT kg
ITQ 004		40	18/15	24VDC	10	F03/F05/F07	3,00
ITQ 004	11341	40	18/15	230AC	10	F03/F05/F07	3,00
ITQ 008		80	16/18	24VDC	10	F05/F07	3,50
ITQ 008		80	16/14	230AC	10	F05/F07	3,50
ITQ 010		100	21/18	230AC	15	F07	7,00
ITQ 016		160	26/22	230AC	40	F07/F10	15,00
ITQ 024		240	26/22	230AC	40	F07/F10	15,00
ITQ 035		350	31/26	230AC	40	F10/F12	20,00
ITQ 050		500	31/26	230AC	90	F10/F12	20,00
ITQ 080		800	39/32	230AC	180	F12/F14	25,00
ITQ 110		1100	39/32	230AC	180	F12/F14	25,00

TYPE	FLENS/ FLANGE	ISO 5211	C mm	A mm	B mm	D KEY	D SQU.	E mm	F mm	G mm	H mm	S mm	X mm	Y mm	Z mm
ITQ 0100	F07	-	Ø70	M8	14	Ø22	Ø20	Ø50	Ø88	3	37	100	258	172	220
ITQ 0160	F07	F10	Ø70	M8/M10	14/17	Ø25	Ø23	Ø58,5	Ø125	3	57	115	338	229	259
ITQ 0240	F07	F10	Ø70	M8/M10	14/17	Ø25	Ø23	Ø58,5	Ø125	3	57	115	338	229	259
ITQ 0350	F10	F12	Ø102	M10/M12	17/21	Ø40	Ø34	Ø80	Ø148	3	62	145	357	244	288
ITQ 0500	F10	F12	Ø102	M10/M12	17/21	Ø40	Ø34	Ø80	Ø148	3	62	145	357	244	288
ITQ 0800	F12	F14	Ø125	M12/M16	20/25	Ø48	Ø40	Ø95	Ø178	3	67	170	380	287	313
ITQ 1100	F12	F14	Ø125	M12/M16	20/25	Ø48	Ø40	Ø95	Ø178	3	67	170	380	287	313

MED GIR:
WITH GEAR BOX:

TYPE	FLENS/ FLANGE	ISO 5211	C mm	A mm	B mm	D KEY	D SQU.	E mm	F mm	G mm	H mm	S mm	X mm	Y mm	Z mm
ITQ 1500	F16	-	Ø165	M20	32	Ø75	Ø64	Ø135	Ø245	5	90	145	368	293	506
ITQ 2000	F16	-	Ø165	M20	32	Ø75	Ø64	Ø135	Ø245	5	90	170	380	312	531
ITQ 3000	F16	-	Ø165	M20	32	Ø75	Ø64	Ø135	Ø245	5	90	170	380	312	531

HYDRAULIC AND ELECTRO HYDRAULIC VALVE ACTUATORS

TYPE's & SIZE's IN THE BELOW TABLES
Can be adapted to most types of valves

TYPICAL USAGE

- Control of valves in harsh environment
- Control of valves with special operation speed
- Control of valves with special requirements for accuracy
- ESD & PSD Valves

Approved by most ship classifications authorities
Highest accuracy

SYSTEMS

Systems are designed to meet the different operational requirements

DOUBLE ACTING ROTATING TYPE BAC

TYPE	TORQUE AT 135 BAR. * NM	TOTAL DRY WEIGHT INCL. MOUNTING SET. kg	OIL DISPLACEMENT AT FULL STROKE. LITRES	DIMENSIONS SIDE VIEW mm						DIMENSIONS FRONT VIEW mm						N		P	
				ØA	ØB	C	D	E	F	G	H	J	K	L	M	THREAD	DEPTH mm	THREAD	DEPTH mm
BAC 125	125	5.3	0.026	77	96	53	110	129	20.5	52	35	41	22	14.5	58	G1/4	13	M8	12
BAC 250	250	6.3	0.050	95	118	60	130.5	151.5	23	52	35	41	22	16.5	59	G1/4	13	M8	12
BAC 500	500	13.0	0.102	120	132	73	153	176	23	52	35	41	22	20	62.5	G1/4	13	M8	12
BAC 1000	1000	19.9	0.209	135	160	85	157.5	201	28	52	35	41	22	23.5	66	G1/4	13	M8	12
BAC 2000	2000	33.1	0.400	165	192	97	212	234	37	52	35	41	22	25.5	68	G1/4	13	M8	12
BAC 4000	4000	68.9	0.600	215	300	125	255	279	40	52	35	41	22	31.5	74	G1/4	13	M8	12
BAC 8000	8000	106.0	1.600	252	314	157	319	336	44	52	35	41	22	47.0	89.5	G1/4	13	M8	12
BAC 16000	16000	176.0	3.100	300	350	180	390	410	60	52	35	41	22	61.5	104	G1/4	13	M8	12

* Higher torques on request

SINGLE ACTING ROTATING TYPE BACF

TYPE	BREAK - AWAY OPENING TORQUE AT 135 BAR. NM	END CLOS-ING TORQUE AT 135 BAR. NM	TOTAL DRY WEIGHT INCL. MOUNTING SET. kg	OIL DISPLACE-MENT AT FULL STROKE. LITRES	DIMENSIONS SIDE VIEW, MM						DIMENSIONS FRONT VIEW, MM						N		P	
					ØA	ØB	C	D	E	F	G	H	J	K	L	M	THREAD	DEPTH mm	THREAD	DEPTH mm
BACF 125	38	30	6.6	0.026	96	96	12.5	196	215	20.5	52	35	41	22	14.5	58	G1/4	13	M8	12
BACF 250	*50	65	13.6	0.050	107.5	116	106	243	256	23	52	35	41	22	16.5	59	G1/4	13	M8	12
BACF 500	301	140	22.5	0.102	134.5	132	131	291	306	23	52	35	41	22	20.0	62.5	G1/4	13	M8	12
BACF 1000	648	320	39.1	0.209	160	160	156	345	360	26	52	35	41	22	23.5	66	G1/4	13	M8	12
BACF 2000	*207	605	66.7	0.400	195	192	192	413	426	37	52	35	41	22	25.5	68	G1/4	13	M8	12
BACF 4000	2700	1350	151.8	0.800	253	300	269.5	534	550	40	52	35	41	22	31.5	74	G1/4	13	M8	12
BACF 6000	4800	2400	290.0	1.600	310	314	400	696	716	44	52	35	41	22	47.0	68.5	G1/4	13	M8	12
BACF 16000		9600	4800	487.0	3.100	470	350	572	926	947	60	52	35	41	22	61.5	104.0	G1/4	13	M8

Forbehold om trykkfeil og endring av produktet
Information and technical data are given as guidance only

DOUBLE ACTING PISTON ACTUATOR KC

TYPE	CLOSING THRUST AT 135 BAR. N	STROKE mm	TOTAL DRY WEIGHT . kg	OIL DISPLACEMENT AT FULL STROKE. LITRES
KC 12	20900	16.0	8	0.026
KC 22	20900	25.0	8	0.041
KC 32	57000	37.5	18	0.168
KC 42	57000	50.0	18	0.224
KC 52	57000	62.5	18	0.260
KC 62	88300	100.0	45	0.592
KC 72	143900	125.0	60	1.414
KC 92	277800	150.0	150	3.240

DIMENSIONS SIDE VIEW mm						DIMENSIONS FRONT VIEW mm						N		P	
ØA	ØB	C	D	E	F	G	H	J	K	L	M	THREAD	DEPTH mm	THREAD	DEPTH mm
96	92	76	52	229	11	12	64	35	49	9.5	105.5	G3/8	13	M8	15
96	92	76	52	229	11	12	64	35	49	9.5	105.5	G3/8	13	M8	15
96	126	118	71	327	18	14	64	35	49	9.5	166.5	G3/8	13	M8	15
96	126	118	71	327	18	14	64	35	49	9.5	166.5	G3/8	13	M8	15
96	126	118	71	327	18	14	64	35	49	9.5	166.5	G3/8	13	M8	15
96	152	143	82	418	20	15	64	35	49	9.5	211.5	G3/8	13	M8	15
96	192	168	102	492	22	17	64	35	49	9.5	255.5	G3/8	13	M8	15
96	260	235	122	700	30	24	64	35	49	9.5	311.0	G3/8	13	M8	15

SINGLE ACTING PISTON ACTUATOR KFR

TYPE	END CLOSING THRUST. * N	STROKE mm	TOTAL DRY WEIGHT. kg	OIL DISPLACEMENT AT FULL STROKE. LITRES	DIMENSIONS mm						
					ØA	ØB	C	D	E	F	G
KFR 1.0	4250	16.25	6.3	0.047	75	59	219	45	18	9	33.25
KFR 1.0 P*	4250	16.25	7.2	0.047	75	59	244	45	18	9	33.25
KFR 1.1	4450	25.0	7.0	0.070	75	59	244	45	18	9	42.0
KFR 1.1.0	8350	16.25	7.2	0.047	75	59	244	45	18	9	33.25
KFR 1.2	6300	37.5	8.6	0.105	75	59	295	45	18	19.5	65.0
KFR 1.2.1	8750	25.0	9.0	0.070	75	59	295	45	18	9	42.0
KFR 2.2	8660	37.5	9.0	0.201	100	59	299.5	45	18	19.5	65.0
KFR 3.3	13250	50.0	23.0	0.393	115	59	339.5	45	24	38	118.0
KFR 3.3.2	21500	37.5	23.0	0.295	115	59	339.5	45	24	38	96.0
KFR 4.4	20160	62.5	36.0	0.791	145	59	420	45	24	54	137.0

* Pre – stressed 3mm.**Power link applications.

ROTATING TYPE BAC

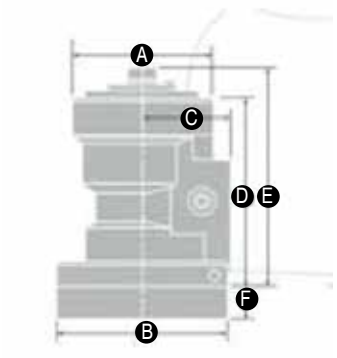

ROTATING TYPE BACF

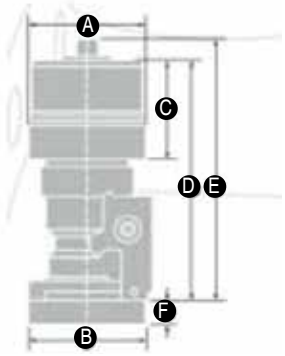

PISTON ACTUATOR KC

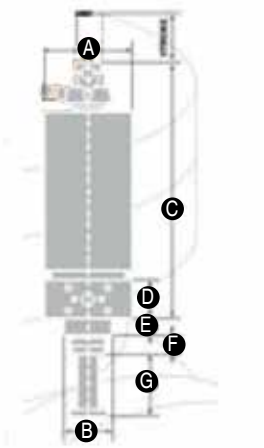

PISTON ACTUATOR KFR

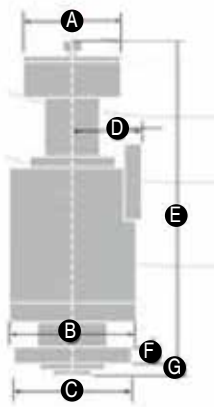

MAS Fluid Control AS is an engineering company with knowledge and experience in the design, development and implementation of projects and turnkey solutions to the maritime marked.

Control & Monitoring Systems

Hydraulic Sub Systems

Electro Hydraulic Interface

Hydraulic Powerpack

MAS Fluid Control AS provide the following services within our field of experience.

- Components
- Solutions
- Systems
- Documentation
- Project Management
- Workshop for assembly of system, testing and repair
- Training
- Service

Our supplies of components, solutions and systems are based on the high quality products from world leading manufactures.

MAS Fluid Control AS

Kjørbokollen 30, 5th floor
P.O. Boks 336
N-1301 Sandvika - Norway
Telephone: + 47 67 80 71 20
Fax: + 47 67 80 71 21

www.mas.no
e-mail: company-mail@mas.no

MAS are a supplier & point of service for the following manufacturers:

VAF INSTRUMENTS
- ODME
- VISCOSITY
- FLOW
- SHAFT TORQUE
- SHAFT TRUST
- ALARM & MODULES

DAMCOS
(FORMER DANFOSS MARINE SYSTEMS)
- HYDRAULIC ACTUATORS
- ELECTRO HYDRAULIC ACTUATORS

ARCA REGLER
- ENGINEERED CONTROL VALVES
- THE BEST CHOICE FOR ANY LIQUID OR VAPOR CONTROL

MAS
- HYDRAULIC SYSTEMS
- CONTROL SYSTEMS
- LEVEL GAUGING SYSTEMS

COMPONENTS SOLUTIONS SYSTEMS INTEGRATION

Forbehold om trykkfeil og endring av produktet
Information and technical data are given as guidance only

VALVE AND FLUID CONTROL SYSTEMS

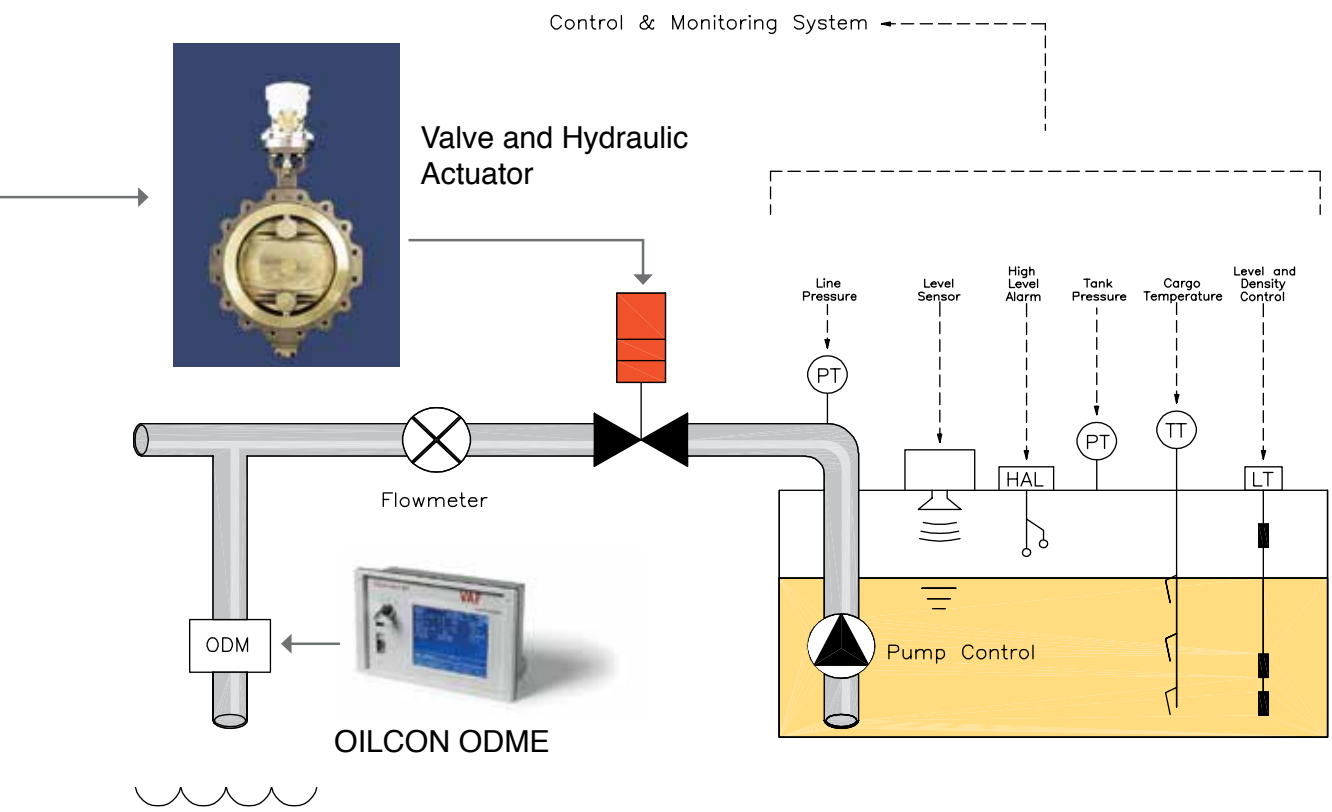

FUEL ECONOMIZING

T-Sense for torque
TT-Sense for torque and thrust

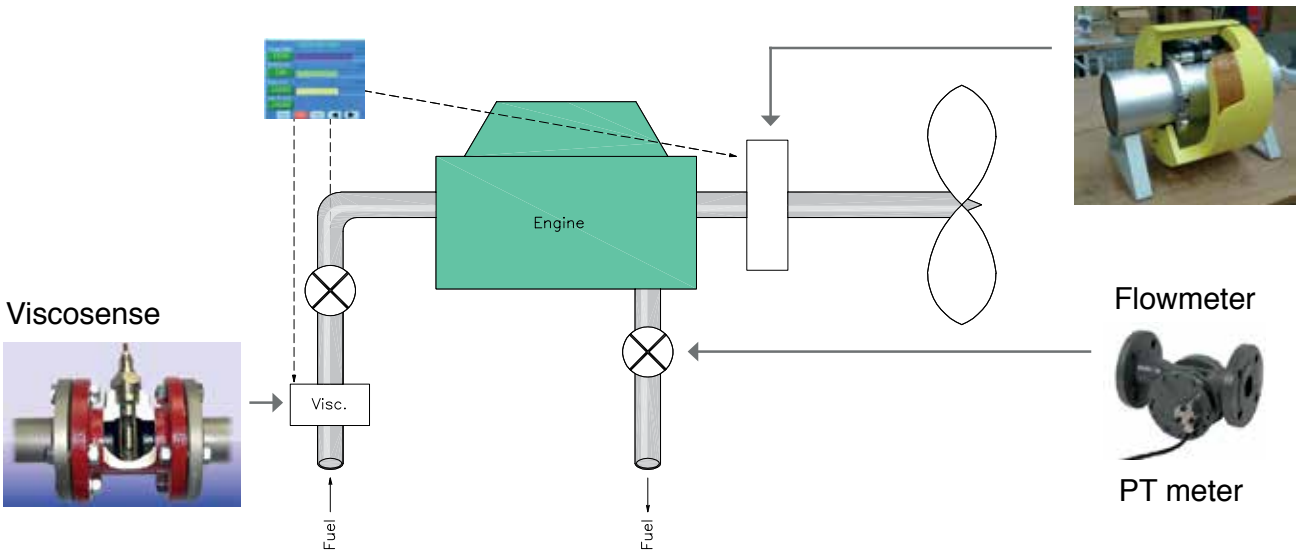

STYRESKAP FOR FJERNOPERERTE VENTILER

CONTROL CABINET FOR REMOTE CONTROLLED VALVES

BESKRIVELSE:

Bygges etter kundens spesifikasjon.

DESCRIPTION:

Built according to customer requirements.

RVA 300 STANDARD

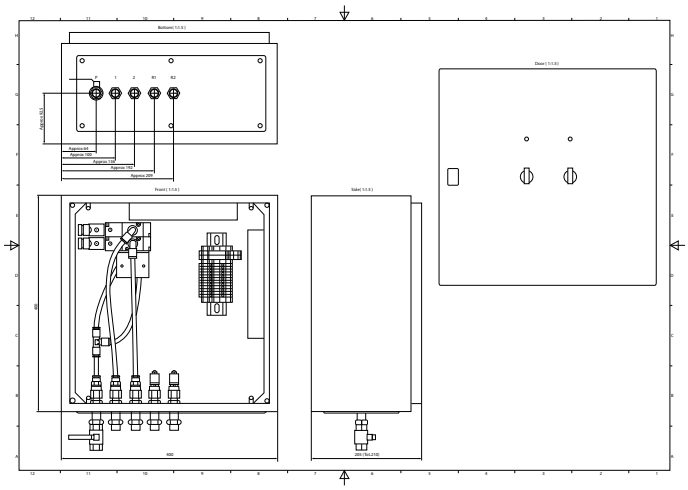

RVA 400 STYRESKAP M/ BARRIERE / RVA 400 CONTROL CABINET W/ BARRIER

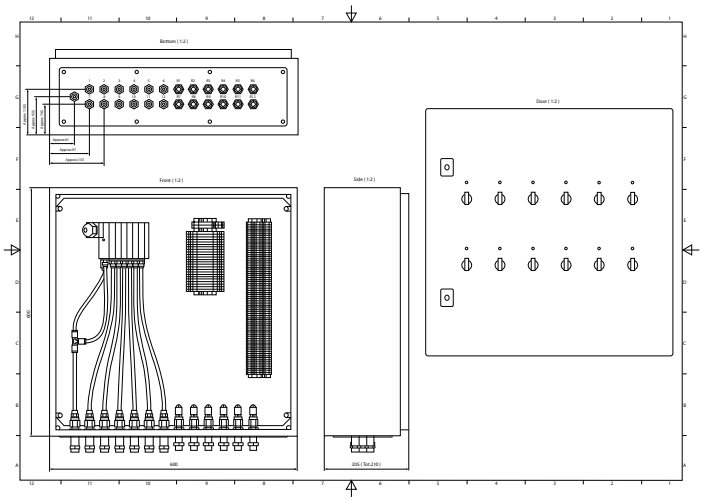

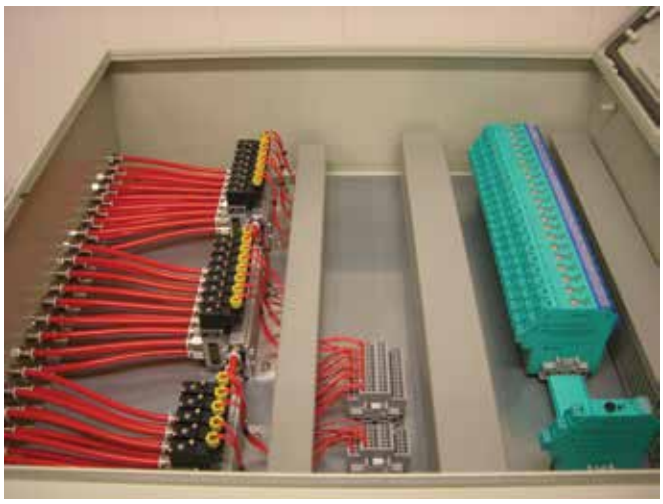

Forbehold om trykkfeil og endring av produktet
Information and technical data are given as guidance only

PNEUMATISK UTLØSERSTASJON

PNEUMATIC CONTROL STATION

BESKRIVELSE:

Skap for pneumatisk betjening av hurtigstengeventiler.

VALG:

Ekstra trykkbryter for lavtrykk.
Valgfritt antall på utløserhendler.

SPESIAL UTFØRELSE:

- Rustfritt kabinett
- Ex utførelse

DESCRIPTION:

Cabinet for pneumatic control of quick closing valves.

OPTIONS:

Extra pressure switch for low pressure.
Quantity of relief valves are optional.

SPECIAL EXECUTION:

- Rustfritt kabinett
- Ex version

DETALJ/PART NAME
Kabinett i malt stål/Cabinet of painted mild steel
Luftkjegle/Air Vessel
Trykkregulator med filter/Pressure Regulator with filter
Sikkerhetsventil/Safety Valve
Trykkbryter, 30 bar/Pressure Switch, 30 bar
Tilbakeslagsventil/Check Valve
Røranslutning, innløp/Pipe Fitting, inlet
Rørkupling, drenering/Pipe Fitting, drain
Dreneringsventil/Drain Valve
Høgtrykksmanometer/High Pressure Gauge
Lavtrykksmanometer/Low Pressure Gauge
Kupligsmanifold, utløp/Coupling Manifold, outlet

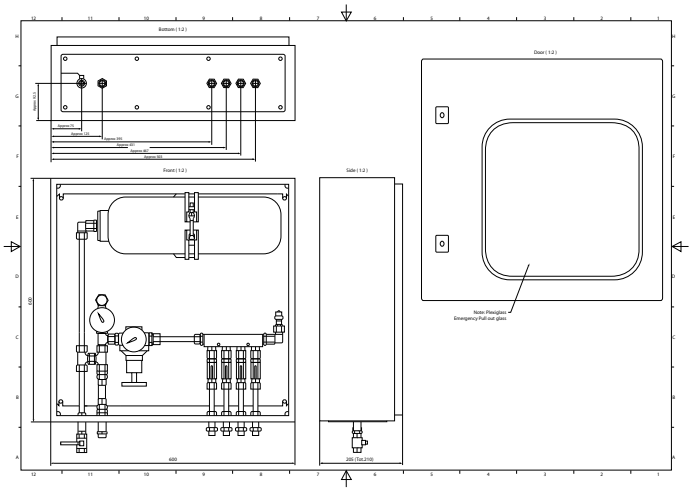

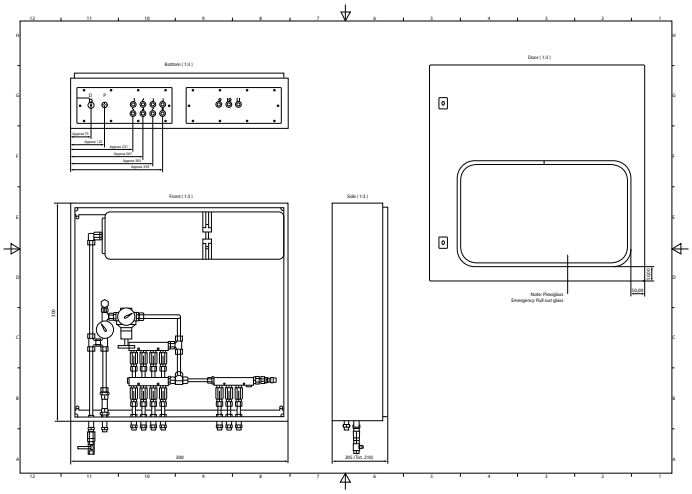

TYPE	HÅNDTAK/ CONTROL HANDLES	LUFTFLASKE/ AIR VESSELS	B mm	H mm	DYBDE DEPTH	VEKT/ WEIGHT kg
RVA 600	1-7	5 l	600	600	210	
RVA 800	8-15	10 l	800	800	210	

HYDRAULISK UTLØSERSTASJON MED KABINETT

HYDRAULIC CONTROL STATION WITH CABINET

GC – 1 – 6

BESKRIVELSE:

Hydraulisk utløsning av hurtigstengeventiler.
Montert i stålskap.

VALG:

- Rustfritt skap
- Rørkuplinger
- Leveres fra 1 – 7 hendler i hvert skap

DESCRIPTION:

Hydraulic control of quick closing valves.
Mounted in steel cabinet.

OPTIONS:

- Stainless steel cabinet
- Pipe fittings
- Delivered with 1 – 7 handless in each cabinet

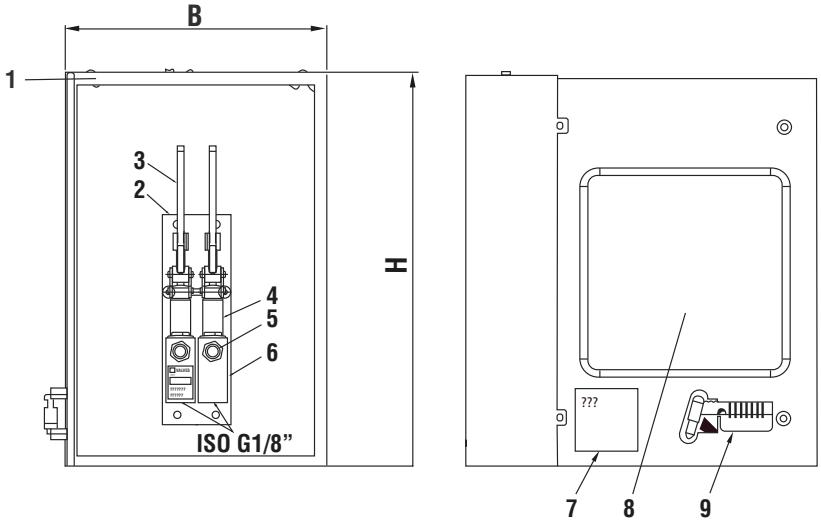

NR	DETALJ/PART NAME
1	Skap i malt stål/Cabinet of Painted Mild Steel
2	Plate/Plate
3	Spak/Lever
4	Stempel/Piston
5	Oljenivåglass/Oil Level Glas
6	Hus/Housing
7	Nødinstruksjoner/Emergency Instruktions
8	Knusbar glassrute/Breakable Window
9	Hammer/Hammer

DN	ART. NR.	B mm	H mm	DEPTH	OLJEVOLUM/ OIL VOLUME	VEKT/ WEIGHT kg
GC - 1	132001	400	600	200	60 cm3	18,50
GC - 2	132002	400	600	200	120 cm3	23,00
GC - 3	132003	400	600	200	180 cm3	27,50
GC - 4	132004	400	600	200	240 cm3	31,20
GC - 5	132005	600	600	200	300 cm3	44,10
GC - 6	132006	600	600	200	360 cm3	48,80

Forbehold om trykkfeil og endring av produktet
Information and technical data are given as guidance only

HYDRAULISK UTLØSERSTASJON UTEN KABINETT

HYDRAULIC CONTROL STATION WITHOUT CABINET

GC – 1 – 6

BESKRIVELSE:

Hydraulisk utløsning av hurtigventiler.

VALG:

- Rørkopplinger

DESCRIPTION:

Hydraulic control of quick closing valves.

OPTIONS:

- Pipe fittings

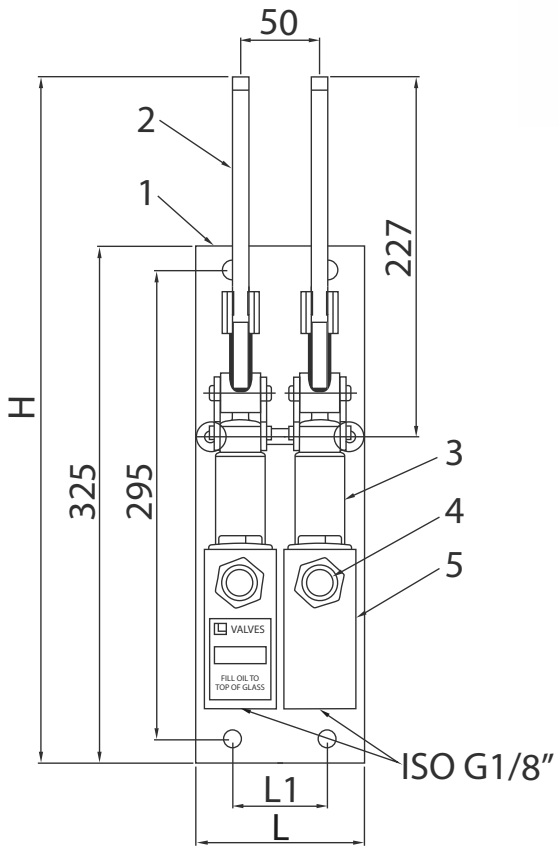

NR	DETALJ/PART NAME
1	Plate/Plate
2	Spak/Lever
3	Stempel/Piston
4	Oljenivåglass/Oil Level Glas
5	Hus/Housing

DN	ART. NR.	LENGDE/ LENGTH mm	DYBDE/ DEPTH mm	HØYDE/ HEIGHT mm	N mm	L1 mm	OLJEVOLUM/ OIL VOLUME	VEKT/ WEIGHT kg
GC - 1		60	135	432	2	-	60 cm3	5,50
GC - 2		106	135	432	4	60	120 cm3	10,00
GC - 3		156	135	432	4	110	180 cm3	14,50
GC - 4		206	135	432	4	160	240 cm3	18,20
GC - 5		256	135	432	4	210	300 cm3	22,90
GC - 6		306	135	432	4	260	360 cm3	27,60

Forbehold om trykkfeil og endring av produktet
Information and technical data are given as guidance only

KAPITTEL 7 - RØR OG RØRDELER, STÅL

CHAPTER 7 - PIPES AND FITTINGS, STEEL

SIDE / PAGE	PRODUKT	PRODUCT
156	GJENGERØR GALV, MEDIUM KONSTRUKSJONSRØR GALV, MEDIUM	THREADED PIPE GALV, MEDIUM PIPE WITH PLAIN ENDS GALV, MEDIUMD
157	GJENGERØR UBEHANDLET, MEDIUM	PIPE WITH PLAIN ENDS, SELF COLOR, MEDIUM
158-159	SØMLØSE SORTE STÅLRØR	SEAMLESS BLACK STEEL PIPE
160	SØMLØSE STÅLRØR, GALVANISERT	SEAMLESS STEEL PIPE, GALVANIZED
162	SØMLØSE HYDRAULIKKRØR, SORTE	SEAMLESS HYDRAULIC TUBES, SELF COLOR
163	SØMLØSE HYDRAULIKKRØR, GALV	SEAMLESS HYDRAULIC TUBES, GALVANIZED
164	STÅLBEND	STEEL ELBOWS
165	STÅL T-RØR	TEE IN STEEL
166	STÅL REDUKSJONS T-RØR	REDUCING TEE IN STEEL
167	STÅL SADELSTYKKER	SADDLES IN STEEL
168-169	KONSENTRISKE OVERGANG	CONCENTRIC REDUCERS
169	ENDEBUNNER	STEEL CAPS
170	PLAN SVEISEFLENS PN 6 & 10	SLIP-ON-FLANGE, PN 6 & 10
171	PLAN SVEISEFLANS PN 16 – 40	SLIP-ON-FLANGE PN 16 – 40
172	KRAGEFLENS PN 16 – 40	WELD NECK FLANGE PN 16 – 40
173	DOBBEL SKOTTFLENS PN 10 – 40	SET IN FLANGE, PN 10 – 40
174	ENKEL SKOTTFLENS UST 2089	SET ON FLANGE UST 2089
175	ENKEL SKOTTFLENS	SET ON FLANGE
176	GJENGEFLENS	THREADED FLANGE
177	BLIND FLENS	BLIND FLANGE
178	GALVANISERT LØSFLENS	GALVANIZED LOOSE FLANGE
179	RØRKLAMMER & FESTER	PIPECLAMPS AND FASTENERS
180	BØYLEKLAMMER	ROUND BAR PIPE CLAMPS

Forbehold om trykkfeil og endring av produktet
Information and technical data are given as guidance only

GJENGERØR, MELLOMSERIE, GALVANISERT

THREADED PIPES, MEDIUM SERIES, GALVANIZED

BESKRIVELSE:

Sveisete rør, gjenget og med 1 muffe

Materiale S195T (St. 33)

Leveres i lengder på ca. 6 m
Leveres galvanisert

Sertifikat EN 10204-3.1 tilgjengelig

DESCRIPTION:

Welded pipes, threaded and with one socket

Material S195/ (St. 33)

Delivered in lengths of approx. 6 m.
Delivered galvanized

Certificate EN 10204-3.1 available

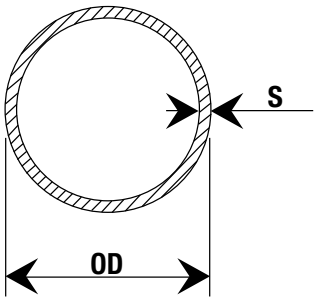

DN	OD mm	S mm	VEKT kg/m WEIGHT kg/m	ART. NR
1/2'	21,3	2,65	1,22	1001107
3/4"	26,9	2,65	1,59	1001109
1"	33,7	3,25	2,44	1001112
1 1/4"	42,4	3,25	3,17	1001114
1 1/2"	48,3	3,25	3,61	1001116
2"	60,3	3,65	5,17	1001118

KONSTRUKSJONSRØR, MELLOMSERIE, GALVANISERT

WELDED TUBES, MEDIUM SERIES, GALVANIZED

BESKRIVELSE:

Sveisete rør med glatte ender

Materiale S195T (St. 33)

Leveres i lengder på ca. 6 m
Leveres galvanisert

Sertifikat EN 10204-3.1 tilgjengelig

DESCRIPTION:

Welded pipes plain ends

Material S195/ (St. 33)

Delivered in lengths of approx. 6 m.
Delivered galvanized

Certificate EN 10204-3.1 available

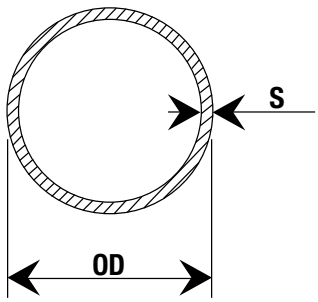

DN	OD mm	S mm	VEKT kg/m WEIGHT kg/m	ART. NR
1/2"	21,3	2,65	1,22	1001707
3/4"	26,9	2,65	1,59	1001709
1"	33,7	3,25	2,44	1001712
1 1/4"	42,4	3,25	3,17	1001714
1 1/2"	48,3	3,25	3,61	1001716
2"	60,3	3,65	5,17	1001718

Forbehold om trykkfeil og endring av produktet
Information and technical data are given as guidance only

GJENGERØR, MELLOMSERIE

THREADED PIPES, MEDIUM SERIES

BESKRIVELSE:

Sveisete rør (steamrør) gjenget og med 1 muffe

Materiale S195T (St. 33)

Leveres i lengder på ca. 6 m

Sertifikat EN 10204-3.1 tilgjengelig

DESCRIPTION:

Welded pipes (steampipes) threaded and with one socket

Material S195/ (St. 33)

Delivered in lengths of approx. 6 m.

Certificate EN 10204-3.1 available

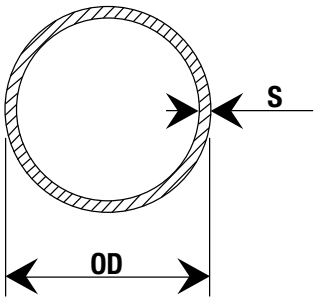

DN	OD mm	S mm	VEKT kg/m WEIGHT kg/m	ART. NR
1/2"	21,3	2,65	1,22	1001007
3/4"	26,9	2,65	1,59	1001009
1"	33,7	3,25	2,44	1001012
1 ¼"	42,4	3,25	3,17	1001014
1 1/2"	48,3	3,25	3,61	1001016
2"	60,3	3,65	5,17	1001018

SØMLØSE SORTE STÅLRØR

SEAMLESS BLACK STEEL PIPES

BESKRIVELSE:

Sømløse rør

Materiale P235GH TC1 / EN 10.216-2 (ST 35,8/I)

Leveres i lengder på 5 – 7 m.
Leveres ubehandlet.

Sertifikat EN 10204-3.1 tilgjengelig

DESCRIPTION:

Seamless pipes

Material P235GH TC1 / EN 10.216-2 (ST 35,8/I)

Delivered in lengths between 5 – 7 m.
Self color.

Certificate EN 10204-3.1 available

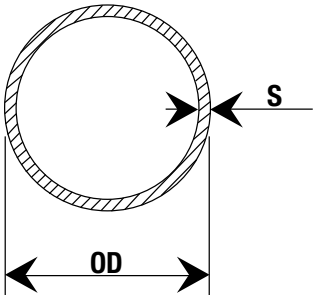

DN	OD mm	S mm	VEKT kg/m WEIGHT kg/m	ART. NR
20	26,9	2,3	1,40	1100788
25	33,7	2,6	1,99	1100822
25	33,7	4,0	2,93	1111844
32	42,4	2,6	2,55	1100844
32	42,4	4,5	4,21	1112259
32	42,4	6,3	5,61	1112303
40	48,3	2,6	2,93	1100866
40	48,3	4,5	4,86	1112721
40	48,3	6,3	6,53	1112787
40	48,3	8,0	7,9	1112831
50	60,3	2,9	4,11	1100899
50	60,3	4,5	6,19	1113227
50	60,3	6,3	8,39	1113293
50	60,3 (DB 42,4)	8,0	10,30	1113337
50	63,5 (DB 48,3)	6,3	8,89	1105269
65	76,1	2,9	5,24	1100933
65	76,1	4,5	7,95	1113953
65	76,1 (DB 60,3)	6,3	10,8	1114019
65	76,1	8,0	13,4	1114063
65	76,1	10,0	16,3	1114107
80	88,9	3,2	6,76	1100955
80	88,9	4,5	9,37	1114393
80	88,9	6,3	12,8	1114459
80	88,9	8,0	16,0	1114503
80	88,9	10,0	19,5	1114547
80	88,9 (DB 60,3)	12,5	23,6	1114549
80	101,6 (DB 76,1)	11,0	24,6	1114733
100	108,8 (DB 88,9)	8,0	19,7	1106633
100	114,3	3,6	9,83	1100988
100	114,3	4,5	12,2	1115009
100	114,3	6,3	16,8	1115075
100	114,3	8,0	21,0	1115119
100	114,3	10,0	25,7	1115163
100	114,3	12,5	31,4	1115189
125	133,0 (DB 114,3)	8,0	24,7	1107205
125	139,7	4,5	15,0	1115603
125	139,7	6,3	20,7	1115669
125	139,7	8,0	26,0	1115713
125	139,7	10,0	32,0	1115757
125	139,7	12,5	39,2	1115782

Forbehold om trykkfeil og endring av produktet
Information and technical data are given as guidance only

DN	OD mm		S mm	VEKT kg/m WEIGHT kg/m	ART. NR
150	159,0	(DB 139,7)	8,0	29,8	1107755
150	168,3		4,5	18,2	1101066
150	168,3		6,3	25,2	1116197
150	168,3		8,8	34,6	1116263
150	168,3		10,0	39,0	1116285
150	168,3		12,5	48,0	1116311
	193,7	(DB 168,3)	10,0	45,30	1116571
200	219,1		6,3	33,1	1101099
200	219,1		8,8	45,6	1116659
200	219,1		10,0	51,6	1116681
200	219,1		12,5	63,7	1116725
	244,5	(DB 219,1)	10,0	57,80	1116813
250	273,0		6,3	41,5	1101122
250	273,0		8,8	57,3	1116923
250	273,0		10,0	64,9	1116945
250	273,0	(DB 244,5)	12,5	80,3	1116989
	298,5	(DB 273,3)	11,0	78,0	1108695
300	323,9		7,1	55,5	1101133
300	323,9		8,8	68,3	1117011
300	323,9		10,0	77,4	1117033
300	323,9		12,5	96,0	1117077
350	355,6		8,0	68,6	1101144
350	355,6		10,0	85,7	1117121
350	355,6		12,5	105,8	1117165
400	406,4		8,8	86,3	1101166
400	406,4		10,0	97,7	1117187
400	406,4		12,5	121,4	1117231
450	457,0		10,0	110,0	1101177
500	508		11,0	135,0	1101188
600	610		12,5	183,0	1101211

SØMLØSE STÅLRØR GALVANISERT

SEAMLESS STEEL PIPES GALVANIZED

BESKRIVELSE:

Sømløse rør (kjelerør)

Materiale P235GH TC1 / EN 10.216-2 (ST 35,8/I)

Leveres i lengder på 5 – 7 m.
Leveres galvanisert

Sertifikat EN 10204-3.1 tilgjengelig

DESCRIPTION:

Seamless pipes (boiler tubes)

Material P235GH TC1 / EN 10.216-2 (ST 35,8/I)

Delivered in lengths between 5 – 7 m.
Delivered galvanized

Certificate EN 10204-3.1 available

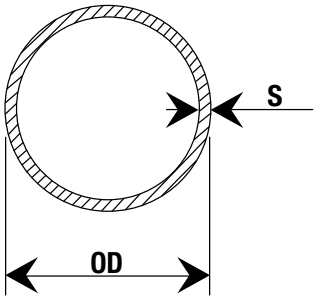

DN	OD mm	S mm	VEKT kg/m WEIGHT kg/m	ART. NR
32	42,4	4,5	4,42	1101917
40	48,3	4,5	5,2	1101925
40	48,3	6,3	7,0	1101931
50	60,3	4,5	6,6	1101941
50	60,3	6,3	8,9	1101945
65	76,1	4,5	8,4	1101955
65	76,1	6,3	11,4	1101961
80	88,9	4,5	9,9	1101971
80	88,9	6,3	13,6	1101975
100	114,3	4,5	12,8	1101985
100	114,3	6,3	17,8	1101991
125	139,7	4,5	15,9	1102001
125	139,7	6,3	22,0	1102005
150	168,3	4,5	19,3	1102011
150	168,3	6,3	26,7	1102015

Forbehold om trykkfeil og endring av produktet
Information and technical data are given as guidance only

SØMLØSE HYDRAULIKKRØR, SORTE

SEAMLESS HYDRAULIC TUBES, BLACK

BESKRIVELSE:

Materiale E235 (ST 37.4)

Leveres i lengder på ca. 6 m
Fosfatisert overflate.

Sertifikat EN 10204-3.1 tilgjengelig

DESCRIPTION:

Material E235 (ST 37.4)

Delivered in lengths of approx. 6 m.
Phosphated surface.

Certificate EN 10204-3.1 available

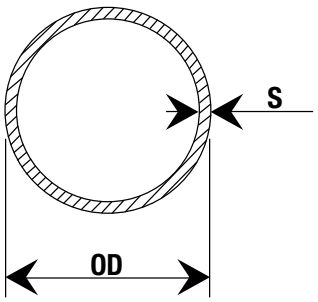

OD mm	**S** mm	**VEKT** kg/m **WEIGHT** kg/m	**ART. NR**
8,0	1,5	0,24	1120084
12,0	1,5	0,39	1120159
15,0	1,5	0,50	1120249
18,0	2,0	0,80	1120377
22,0	2,0	0,99	1120633
25,0	3,0	1,63	1120799
28,0	2,0	1,28	1120877
35,0	3,0	2,37	1121333
42,0	3,0	2,89	1121744

Forbehold om trykkfeil og endring av produktet
Information and technical data are given as guidance only

SØMLØSE HYDRAULIKKRØR, ZINK BELAGT. CR6 FRI

SEAMLESS HYDRAULIC TUBES, ZINC COATED. CR6 FREE

BESKRIVELSE:

Materiale
Zink belagt CR6 fri.

Leveres i lengder på ca. 6 m

Sertifikat EN 10204-3.1 tilgjengelig

DESCRIPTION:

Material E355 (ST 52.4)
Zinc coated CR6 free

Delivered in lengths of approx. 6 m.

Certificate EN 10204-3.1 available

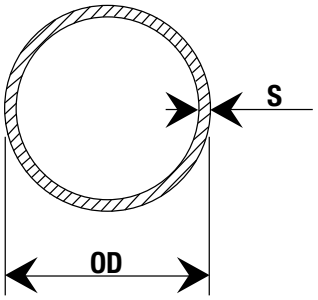

OD mm	S mm	VEKT kg/m WEIGHT kg/m	ART. NR
12,0	1,5	0,39	1137248
15,0	1,5	0,50	1137251
15,0	2,0	0,60	1137252
16,0	1,5	0,54	1137253
16,0	2,0	0,69	1137254
16,0	3,0	0,96	1137255
18,0	1,5	0,61	1137556
18,0	2,0	0,80	1137257
20,0	2,0	0,89	1137258
20,0	2,5	1,08	1137259
20,0	3,0	1,26	1137261
22,0	2,0	0,99	1137262
22,0	2,5	1,20	1137263
25,0	2,0	1,13	1137264
25,0	2,5	1,39	1137265
25,0	3,0	1,63	1137266
28,0	2,0	1,28	1137267
28,0	2,5	1,57	1137268
28,0	3,0	1,85	1137269
30,0	2,5	1,70	1137272
30,0	3,0	2,00	1137273
35,0	2,5	2,00	1137276
35,0	3,0	2,37	1137277
38,0	3,0	2,59	1137281
38,0	4,0	3,35	1137282
42,0	3,0	2,89	1137284
42,0	4,0	3,75	1137285
50,0	5,0	5,55	1137286
60,0	5,0	6,78	1137287

Forbehold om trykkfeil og endring av produktet
Information and technical data are given as guidance only

STÅLBEND 90□, R=1,5 D

ELBOWS 90□, R=1,5 D

BESKRIVELSE:

Materiale P235GH TC1/EN 10253-2
DIN 2605-1 (ST 35.8/I)

Sertifikat EN 10204-3.1 tilgjengelig

DESCRIPTION:

Material P235GH TC1/EN 10253-2
DIN 2605-1 (ST 35.8/I)

Certificate EN 10204-3.1 available

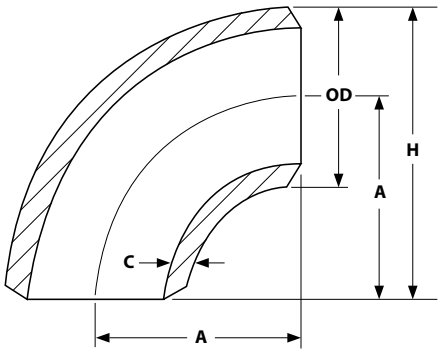

OD mm	t mm	A mm	H mm	VEKT kg WEIGHT kg	ART. NR.
21,3	2,0	28,0	39,0	0,04	1150766
26,9	2,3	28,5	42,0	0,06	1150788
26,9	4,0	28,5	42,0	0,10	1163077
33,7	2,6	38,0	55,0	0,12	1150822
33,7	4,0	38,0	55,0	0,18	1163355
33,7	6,3	38,0	55,0	0,26	1163399
42,4	2,6	48,0	69,0	0,19	1150844
42,4	4,5	48,0	69,0	0,32	1163588
48,3	2,6	57,0	81,0	0,26	1150866
48,3	4,5	57,0	81,0	0,44	1163822
48,3	6,3	57,0	81,0	0,52	1163855
48,3	8,0	57,0	81,0	0,59	1163877
60,3	2,9	76,0	106,0	0,49	1150899
60,3	4,5	76,0	106,0	0,74	1164177
60,3	6,3	76,0	106,0	1,00	1164211
60,3	8,0	76,0	106,0	1,23	1164233
60,3	10,0	76,0	106,0	1,48	1164255
76,1	2,9	95,0	133,0	0,78	1150933
76,1	4,5	95,0	133,0	1,19	1164544
76,1	6,3	95,0	133,0	1,62	1164577
76,1	8,0	95,0	133,0	2,01	1164599
76,1	10,0	95,0	133,0	2,43	1164622
76,1	12,5	95,0	133,0	2,93	1164633
88,9	3,2	114,5	159,0	1,22	1150955
88,9	4,5	114,5	159,0	1,69	1164777
88,9	6,3	114,5	159,0	2,31	1164811
88,9	8,0	114,5	159,0	2,87	1164833
88,9	10,0	114,5	159,0	3,50	1164855
88,9	12,5	114,5	159,0	4,24	1164858

OD mm	t mm	A mm	H mm	VEKT kg WEIGHT kg	ART. NR.
114,3	3,6	152,5	210,0	2,36	1150988
114,3	4,5	152,5	210,0	2,92	1165088
114,3	6,3	152,5	210,0	4,02	1165149
114,3	8,0	152,5	210,0	5,03	1165193
114,3	10,0	152,5	210,0	6,16	1165237
114,3	12,5	152,5	210,0	7,52	1165263
139,7	4,0	190,4	260,0	4,01	1151033
139,7	4,5	190,4	260,0	4,49	1165699
139,7	6,3	190,4	260,0	6,20	1165765
139,7	8,0	190,4	260,0	7,78	1165809
139,7	10,0	190,4	260,0	9,57	1165853
139,7	12,5	190,4	260,0	11,70	1165877
168,3	4,5	228,5	313,0	6,53	1151066
168,3	6,3	228,5	313,0	9,04	1166293
168,3	8,8	228,5	313,0	12,40	1166359
168,3	10,0	228,5	313,0	15,30	1166381
168,3	12,5	228,5	313,0	17,20	1166415
219,1	6,3	305,0	415,0	15,80	1151099
219,1	8,8	305,0	415,0	21,90	1166777
219,1	10,0	305,0	415,0	24,70	1166799
219,1	12,5	305,0	415,0	30,50	1166843
273,0	6,3	381,0	517,0	24,80	1151122
273,0	8,8	381,0	517,0	34,30	1167041
323,9	7,1	457	619	39,8	1151133
323,9	8,8	457	619	49,10	1167173
355,6	8,0	553,5	711	71,40	1151144
355,6	10,0	553,5	711,0	88,60	1167283
406,4	8,8	609,5	813	82,60	1151155
508,0	11,0	762,0	1016,0	161,00	1151177

Forbehold om trykkfeil og endring av produktet
Information and technical data are given as guidance only

STÅL T-RØR

TEE IN STEEL

BESKRIVELSE:

Materiale P235GH TC1/EN 10253-2
DIN 2615-1 (ST 35.8/I)

Sertifikat EN 10204-3.1 tilgjengelig

DESCRIPTION:

Material P235GH TC1/EN 10253-2
DIN 2615-1 (ST 35.8/I)

Certificate EN 10204-3.1 available

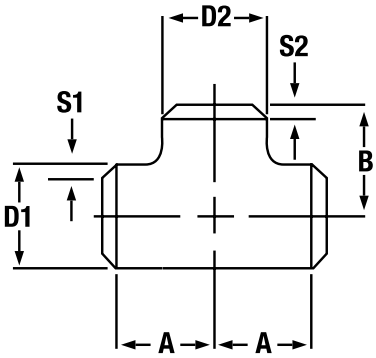

D1 mm	D2 mm	S1 mm	S2 mm	A mm	VEKT kg WEIGHT kg	ART. NR.
21,3	21,3	2,0	2,0	25	0,08	1210411
26,9	26,9	2,3	2,3	29	0,12	1210422
33,7	33,7	2,6	2,6	38	0,26	1210433
33,7	33,7	4,0	4,0	38	0,50	1210005
42,4	42,4	2,6	2,6	48	0.45	1210444
42,4	42,4	3,6	3,6	48	0,53	1210011
48,3	48,3	2,6	2,6	57	0,67	1210455
48,3	48,3	4,5	4,5	57	0,90	1210015
60,3	60,3	2,9	2,9	64	1,07	1210466
60,3	60,3	4,5	4,5	64	1,32	1210021
60,3	60,3	6,3	6,3	64	1,60	1210023
76,1	76,1	2,9	2,9	76	1,20	1210477
76,1	76,1	4,5	4,5	76	1,90	1210026
76,1	76,1	6,3	6,3	76	2,65	1210028
88,9	88,9	3,2	3,2	86	1,80	1210488
88,9	88,9	4,5	4,5	86	2,80	1210035
88,9	88,9	6,3	6,3	86	3,82	1210037
114,3	114,3	3,6	3,6	105	3,10	1210511
114,3	114,3	4,5	4,5	105	4,40	1210039
114,3	114,3	6,3	6,3	105	5,90	1210041
139,7	139,7	4,5	4,5	124	5,74	1210044
139,7	139,7	6,3	6,3	124	9,0	1210046
168,3	168,3	4,5	4,5	143	10,70	1210555
168,3	168,3	6,3	6,3	143	14,30	1210061
168,3	168,3	8,8	8,8	143	17,70	1210063
219,1	219,1	6,3	6,3	178	18,00	1210566
219,1	219,1	8,8	8,8	178	21,00	1210075
273,0	273,0	6,3	6,3	216	26,50	1210577
232,9	323,9	7,1	7,1	254	42,00	1210588
355,6	355,6	8,0	8,0	279	71,00	1210594
406,4	406,4	8,8	8,8	305	85,00	1210599

Forbehold om trykkfeil og endring av produktet
Information and technical data are given as guidance only

STÅL REDUKSJONS T-RØR

REDUCING TEE IN STEEL

BESKRIVELSE:

Materiale P235GH TC1/EN 10253-2
DIN 2615-1 (ST 35.8/I)

Sertifikat EN 10204-3.1 tilgjengelig

DESCRIPTION:

Material P235GH TC1/EN 10253-2
DIN 2615-1 (ST 35.8/I)

Certificate EN 10204-3.1 available

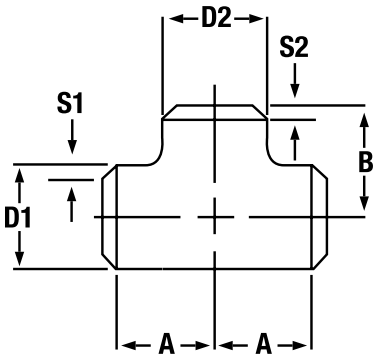

D mm	S1 mm	D2 mm	S2 mm	A mm	B mm	VEKT kg WEIGHT kg	ART. NR.
60,3	4,5	48,3	4,5	64	60	1,4	1214621
76,1	4,5	48,3	4,5	76	67	2,1	1214641
76,1	4,5	60,3	4,5	76	70	2,9	1214645
76,1	6,3	60,3	6,3	76	70	2,9	1214649
88,9	4,5	48,3	4,5	86	73	2,7	1214661
88,9	4,5	60,3	4,5	86	76	2,8	1214665
88,9	4,5	76,1	4,5	86	83	3,4	1214669
88,9	6,3	76,1	6,3	86	83	3,5	1214675
114,3	4,5	60,3	4,5	105	89	5,7	1214688
114,3	6,3	60,3	6,3	105	89	5,7	1214689
114,3	6,3	76,1	4,5	105	95	5,9	1214691
114,3	6,3	76,1	6,3	105	95	6,0	1214693
114,3	4,5	88,9	4,5	105	98	5,9	1214695
114,3	6,3	88,9	6,3	105	98	5,9	1214699
139,7	4,5	76,1	4,5	124	108	7,0	1214709
139,7	6,3	76,1	6,3	124	108	9,2	1214712
139,7	4,5	88,9	4,5	124	110	7,0	1214714
139,7	6,3	88,9	6,3	124	110	9,2	1214715
139,7	4,5	114,3	4,5	124	117	8,0	1214717
139,7	6,3	114,3	6,3	124	117	9,0	1214721
168,3	4,5	114,3	4,5	143	130	10,0	1214741
168,3	6,3	114,3	6,3	143	130	14,0	1214745
168,3	4,5	139,7	4,5	143	136	9,0	1214749
168,3	6,3	139,7	6,3	143	136	14,0	1214754
219,1	4,5	139,7	4,5	178	162	18,0	1214765
219,1	6,3	139,7	6,3	178	162	19,0	1214769
219,1	4,5	168,3	4,5	178	168	17,5	1214774
219,1	6,3	168,3	6,3	178	168	17,5	1214781

Forbehold om trykkfeil og endring av produktet
Information and technical data are given as guidance only

STÅL SADELSTYKKE

SADDLES IN STEEL

BESKRIVELSE:

Materiale P235GH TC1/EN 10216-2
DIN 2618-1 (ST 35.8/I)

Sertifikat EN 10204-3.1 tilgjengelig

DESCRIPTION:

Material P235GH TC1/EN 10216-2
DIN 2618-1 (ST 35.8/I)

Certificate EN 10204-3.1 available

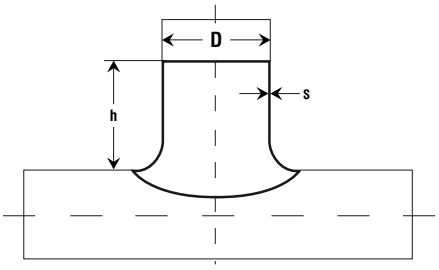

D mm	S mm	h mm	VEKT kg WEIGHT kg	ART. NR.
33,7	2,6	30	0,08	1207133
42,4	2,6	35	0,13	1207144
42,4	4,5	35	0,23	1207411
48,3	2,6	40	0,18	1207155
48,3	4,5	40	0,33	1207422
60,3	2,9	45	0,27	1207177
60,3	4,5	45	0,42	1207433
60,3	6,3	45	0,60	1207444
76,1	2,9	50	0,45	1207188
76,1	4,5	50	0,70	1207455
76,1	6,3	50	0,87	1207466
88,9	3,2	60	0,60	1207199
88,9	4,5	60	0,96	1207477
88,9	6,3	60	1,12	1207488
114,3	3,6	65	1,10	1207222
114,3	4,5	65	1,39	1207511
114,3	6,3	65	1,94	1207539
139,7	4,0	85	1,80	1207244
139,7	4,5	85	2,13	1207555
139,7	6,3	85	2,98	1207577
168,3	4,5	100	2,80	1207266
168,3	6,3	100	4,10	1207599
168,3	8,8	100	5,70	1207621
219,1	6,3	135	6,40	1207277
273,0	6,3	150	9,90	1207288
323,9	7,1	175	15,80	1207299
355,6	8,0	200	22,20	1207307

Forbehold om trykkfeil og endring av produktet
Information and technical data are given as guidance only

KONSENTRISKE STÅLOVERGANGER

CONCENTRIC REDUCERS IN STEEL

BESKRIVELSE:

Materiale P235GH TC1/EN 10253-2
DIN 2615-1 (ST 35.8/I)

Sertifikat EN 10204-3.1 tilgjengelig

DESCRIPTION:

Material P235GH TC1/EN 10253-2
DIN 2615-1 (ST 35.8/I)

Certificate EN 10204-3.1 available

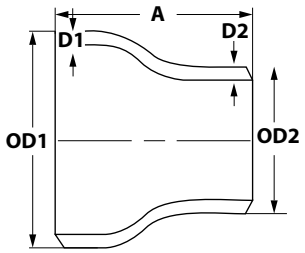

OD 1 mm	D1 mm	OD2 mm	D2 mm	A mm	VEKT kg WEIGHT kg	ART. NR.
26,9	2,3	21,3	2,0	38	0,05	1211822
33,7	2,6	26,9	2,3	50	0,05	1211844
	2,6	21,3	2,0	50	0,05	1211833
	3,6	21,3	2,9	50	0,14	1213504
	4,5	26,9	3,6	50	0,16	1213508
42,4	2,6	33,7	2,6	50	0,12	1211877
	2,6	26,9	2,3	50	0,12	1211866
	2,6	21,3	2,0	50	0,12	1211855
	3,6	26,9	3,2	50	0,18	1213519
	4,5	26,9	4,0	50	0,18	1213526
	4,5	33,7	4,5	50	0,23	1213533
48,3	2,6	42,4	2,6	64	0,18	1211955
	2,6	33,7	2,6	64	0,18	1211944
	2,6	26,9	2,3	64	0,18	1211933
	2,6	21,3	2,0	64	0,18	1211922
	3,6	26,9	3,6	64	0,27	1213542
	3,6	33,7	3,6	64	0,27	1213551
	3,6	42,4	3,6	64	0,27	1213562
	5,0	33,7	5,0	64	0,33	1213577
	5,0	42,4	4,5	64	0,33	1213568
	5,0	42,4	5,0	64	0,33	1213571
60,3	2,9	48,3	2,6	76	0,30	1212044
	2,9	42,4	2,6	76	0,30	1212022
	2,9	33,7	2,6	76	0,30	1212011
	2,9	26,9	2,3	76	0,30	1212008
	2,9	21,3	2,0	76	0,30	1212004
	4,0	33,7	3,6	76	0,47	1213582
	4,0	42,4	3,6	76	0,47	1213599
	4,0	48,3	3,6	76	0,47	1213622
	4,5	42,4	4,5	76	0,55	1213606
	5,6	26,9	4,0	76	0,57	1213577
	5,6	33,7	5,6	76	0,57	1213591
	5,6	42,4	4,5	76	0,57	1213613
	5,6	42,4	5,6	76	0,57	1213615
	5,6	48,3	5,0	76	0,57	1213626
76,1	2,9	60,3	2,9	90	0,48	1212122
	2,9	48,3	2,6	90	0,48	1212099
	2,9	42,4	2,6	90	0,48	1212077
	2,9	33,7	2,6	90	0,48	1212055
	4,5	42,4	4,5	90	0,79	1213631
	4,5	48,3	4,5	90	0,79	1213642
	4,5	60,3	4,5	90	0,79	1213653
	5,6	42,4	5,6	90	0,95	1213637
	5,6	48,3	3,6	90	0,79	1213644
	5,6	60,3	4,0	90	0,79	1213659
	7,1	60,3	5,6	90	0,95	1213666

OD 1 mm	D1 mm	OD2 mm	D2 mm	A mm	VEKT kg WEIGHT kg	ART. NR.
88,9	3,2	76,1	2,9	90	0,68	1212188
	3,2	60,3	2,9	90	0,68	1212177
	3,2	48,3	2,6	90	0,68	1212155
	3,2	42,4	2,6	90	0,68	1212133
	3,2	33,7	2,6	90	0,68	1212131
	4,5	60,3	4,5	90	1,06	1213708
	4,5	76,1	4,5	90	1,06	1213724
	5,6	42,4	5,6	90	1,30	1213677
	5,6	48,3	3,6	90	1,30	1213688
	5,6	60,3	4,0	90	1,06	1213711
	5,6	76,1	5,6	90	1,06	1213728
	7,1	48,3	6,3	90	1,06	1213695
	8,0	48,3	5,0	90	1,30	1213699
	8,0	60,3	5,6	90	1,30	1213717
	8,0	76,1	7,1	90	1,30	1213733
114,3	3,6	88,9	3,2	100	0,90	1212299
	3,6	76,1	2,9	100	0,90	1212288
	3,6	60,3	2,9	100	0,90	1212277
	3,6	48,3	2,6	100	0,90	1212266
	4,5	60,3	4,5	100	1,80	1213751
	4,5	76,1	4,5	100	1,80	1213777
	4,5	88,9	4,5	100	1,80	1213795
	6,3	42,4	3,6	100	1,80	1213744
	6,3	60,3	4,0	100	1,80	1213755
	6,3	76,1	5,6	100	1,80	1213786
	6,3	88,9	5,6	100	1,80	1213799
	8,8	76,1	7,1	100	2,40	1213788
	8,8	88,9	8,0	100	2,40	1213806
139,7	4,0	114,3	3,6	127	1,70	1212388
	4,0	88,9	3,2	127	170	1212377
	4,0	76,1	2,9	127	1,70	1212366
	4,0	60,3	2,9	127	1,70	1212355
	4,5	76,1	4,5	127	1,70	1213831
	4,5	88,9	4,5	127	1,70	1213844
	4,5	114,3	4,5	127	1,70	1213866
	6,3	76,1	6,3	127	2,60	1213835
	7,1	76,1	5,6	127	2,60	1213837
	7,1	88,9	5,6	127	2,60	1213848
	7,1	114,3	6,3	127	2,60	1213873
	8,0	88,9	8,0	127	4,00	1213853
	8,8	76,1	7,1	127	4,00	1213839
	10,0	114,3	8,8	127	4,00	1213877

Forbehold om trykkfeil og endring av produktet
Information and technical data are given as guidance only

OD 1 mm	D1 mm	OD2 mm	D2 mm	A mm	VEKT kg WEIGHT kg	ART. NR.
168,3	4,5	139,7	4,0	140	2,50	1212511
	4,5	114,3	3,6	140	2,50	1212499
	4,5	88,9	3,2	140	2,50	1212488
	4,5	76,1	2,9	140	2,50	1212477
	4,5	60,3	2,9	140	2,50	1212466
	4,5	76,1	4,5	140	2,50	1213882
	4,5	88,9	4,5	140	2,50	1213899
	4,5	114,3	4,5	140	2,50	1213911
	4,5	139,7	4,5	140	2,50	1213931
	7,1	114,3	6,3	140	3,90	1213917
	7,1	139,7	6,3	140	3,90	1213933
	8,0	114,3	8,0	140	3,90	1213922
	11,0	114,3	8,8	140	6,30	1213928
219,1	6,3	168,3	4,5	152	5,0	1212633
	6,3	139,7	4,0	152	5,0	1212611
	6,3	114,3	3,6	152	5,0	1212588
	6,3	88,9	3,2	152	5,0	1212566
	8,8	114,3	6,3	152	6,3	1213953
	12,5	114,3	8,8	152	6,50	1213955
	12,5	139,7	10,0	152	9,50	1213971
	8,8	168,3	7,1	152	6,50	1213979
	12,5	168,3	10,0	152	9,50	1213982

OD 1 mm	D1 mm	OD2 mm	D2 mm	A mm	VEKT kg WEIGHT kg	ART. NR.
273,0	6,3	219,1	6,3	178	7,50	1212699
	6,3	168,3	4,5	178	7,50	1212677
	6,3	139,7	4,0	178	7,50	1212659
	6,3	114,3	3,6	178	7,50	1212652
	6,3	168,3	6,3	178	7,50	1214019
	10,0	114,3	6,3	178	11,6	1213995
	10,0	139,7	7,1	178	11,6	1214011
	10,0	168,3	7,1	178	11,6	1214024
	12,5	114,3	8,8	178	14,3	1213999
	12,5	168,3	11,0	178	14,3	1214026
	12,5	219,1	12,5	178	14,3	1214037
323,9	7,1	273,0	6,3	203	11,0	1212733
	7,1	219,1	6,3	203	11,0	1212722
	7,1	168,3	4,5	203	11,0	1212711
355,6	8,0	323,9	7,1	330	22,0	1212777
	8,0	273,0	6,3	330	22,0	1212766
	8,0	219,1	6,3	330	22,0	1212755
406,4	8,8	355,6	8,0	355	30,0	1212822
	8,8	323,9	7,1	355	30,0	1212811
	8,8	273,0	6,3	355	30,0	1212799
	8,8	219,1	6,3	355	30,0	1212788
	12,5	219,1	12,5	355	42,0	1214077
508,0	11,0	406,4	8,8	508	68,0	1212836
	11,0	323,9	7,1	508	68,0	1212832

STÅL ENDEBUNNER

CAPS IN STEEL

BESKRIVELSE:

Materiale P265GH EN 10028-2
DIN 2617

Sertifikat EN 10204-3.1 tilgjengelig

DESCRIPTION:

Material P235GH EN 10028-2
DIN 2617

Certificate EN 10204-3.1 available

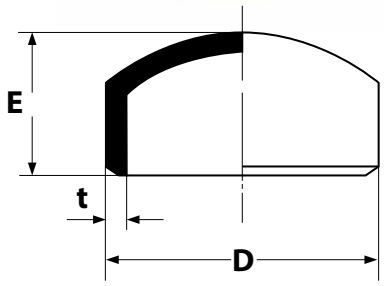

D mm	T mm	E mm	VEKT kg WEIGHT kg	ART. NR.
33,7	2,6	38	0,08	1208444
42,4	2,6	38	0,12	1208466
48,3	2,6	38	0,12	1208488
60,3	2,9	38	0,18	1208522
76,1	2,9	38	0,22	1208555
88,9	3,2	51	0,40	1208577
114,3	3,6	64	0,70	1208611
139,7	4,0	76	1,11	1208644
168,3	4,5	89	1,80	1208677
219,1	6,3	102	3,75	1208711
273,0	6,3	127	6,06	1208733
323,9	7,1	152	9,35	1208744

PLAN SVEISEFLENS, PN 6 & 10

SLIP ON FLANGE, PN 6 & 10

BESKRIVELSE:

Materiale S235JR RST 37.2

DESCRIPTION:

Material S235JR RST 37.2

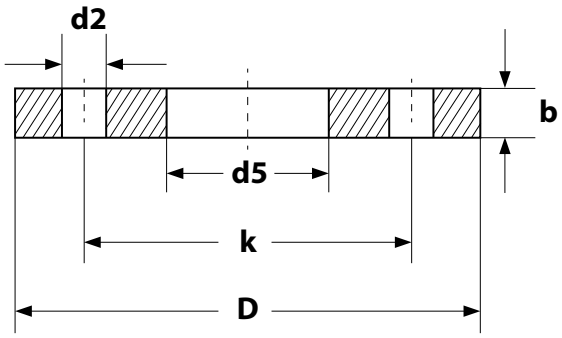

PN 6 - NS 2525

DN	RØR DIA PIPE DIA	D5 mm	D mm	B mm	K mm	ANT. BOLTER NO. OF BOLTS	BOLT	D2 mm	VEKT kg WEIGHT kg	ART. NR.
150	168,3	170,5	265	20	225	8	M16	18	5,22	1254169
200	219,1	221,5	320	22	280	8	M16	18	7,15	1254179
250	273,0	276,0	375	24	335	12	M16	18	9,60	1254189
300	323,9	327,0	440	24	395	12	M20	22	12,60	1254194
350	355,6	359,0	490	26	445	12	M20	22	15,60	1254199
400	406,4	410,0	540	28	495	16	M20	22	18,40	1254209
450	457,0	461,0	595	30	550	16	M20	22	21,40	1254214
500	508,0	512,0	645	30	600	20	M20	22	24,60	1254219

PN 10 - NS 2526

DN	RØR DIA PIPE DIA	D5 mm	D mm	B mm	K mm	ANT. BOLTER NO. OF BOLTS	BOLT	D2 mm	VEKT kg WEIGHT kg	ART. NR.
200	219,1	221,5	340	24	295	8	M20	22	9,38	1254429
250	273,0	276,0	395	26	350	12	M20	22	11,90	1254439
300	323,9	327,0	445	26	400	12	M20	22	13,70	1254444
350	355,6	359,0	505	28	460	16	M20	22	20,40	1254449
400	406,4	410,0	565	32	515	16	M24	26	27,70	1254459
450	457,0	461,0	615	34	565	20	M24	26	31,90	1254469
500	508,0	512,0	670	34	620	20	M24	26	36,30	1254474
600	610,0	614,0	780	36	725	20	M27	30	47,30	1254479
700	711,0	716,0	895	38	840	24	M27	30	64,30	
800	813,0	818,0	1015	42	950	24	M30	33	84,10	

Forbehold om trykkfeil og endring av produktet
Information and technical data are given as guidance only

PLAN SVEISEFLENS, PN 16 & 40

SLIP ON FLANGE, PN 16 & 40

BESKRIVELSE:

Materiale S235JR RST 37.2

DESCRIPTION:

Material S235JR RST 37.2

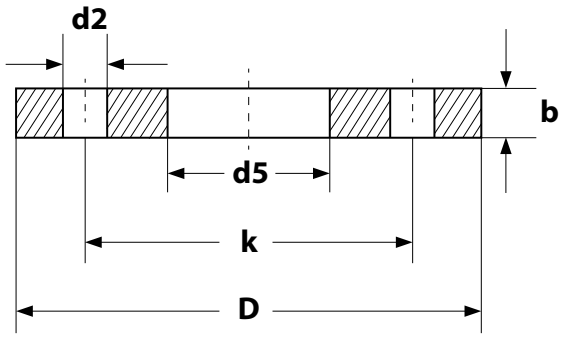

PN 16 - NS 2527

DN	RØR DIA PIPE DIA	D5 mm	D mm	B mm	K mm	ANT. BOLTER NO. OF BOLTS	BOLT	D2 mm	VEKT kg WEIGHT kg	ART. NR.
15	21,3	22,0	95	12	65	4	M12	14	0,57	1254629
20	26,0	27,5	105	14	75	4	M12	14	0,82	1254639
25	33,7	34,5	115	14	85	4	M12	14	1,00	1254649
32	42,4	43,0	140	16	100	4	M16	18	1,62	1254659
40	48,3	49,0	150	16	110	4	M16	18	1,85	1254669
50	60,3	61,0	165	18	125	4	M16	18	2,46	1254679
65	76,1	77,0	185	18	145	4	M16	18	2,99	1254684
80	88,9	90.0	200	20	160	8	M16	18	3,61	1254689
100	114,3	115,5	220	22	180	8	M16	18	4,39	1254699
125	139,7	141,5	250	24	210	8	M16	18	5,88	1254709
150	168,3	170,5	285	24	240	8	M20	22	7,12	1254719
200	219,1	221,5	340	26	295	12	M20	22	9,70	1254729
250	273,0	276,0	405	32	355	12	M24	26	15,70	1254734
300	323,9	327,0	460	32	410	12	M24	26	19,10	1254744
350	355,6	359,0	520	36	470	16	M24	26	29,00	1254749
400	406,4	410,0	580	38	525	16	M27	30	36,00	1265759
450	457,0	461,0	640	38	585	20	M27	30	41,90	1254769
500	508,0	512,0	715	40	650	20	M30	33	56,00	1254774
600	610,0	614,0	840	44	770	20	M33	36	82,10	
700	711,0	716,0	910	48	840	24	M33	36	94,20	
800	813,0	818,0	1025	52	950	24	M36	39	114,0	

PN 40 - NS 2529

DN	RØR DIA PIPE DIA	D5 mm	D mm	B mm	K mm	ANT. BOLTER NO. OF BOLTS	BOLT	D2 mm	VEKT kg WEIGHT kg	ART. NR.
40	48,3	49,0	150	18	110	4	M16	18	2,12	1254864
50	60,3	61,0	165	20	125	4	M16	18	2,70	1254874
65	76,1	77,0	185	24	145	8	M16	18	3,82	1254884
80	88,9	90.0	200	24	160	8	M16	18	4,45	1254889
100	114,3	115,5	235	26	190	8	M20	22	5,65	1254899
125	139,7	141,5	270	26	220	8	M24	26	8,60	1254905
150	168,3	170,5	300	28	250	8	M24	26	9,90	1254914
200	219,1	221,5	375	32	320	12	M27	30	16,70	1254924
250	273,0	276,0	450	36	385	12	M30	33	26,70	1254929

Forbehold om trykkfeil og endring av produktet
Information and technical data are given as guidance only

KRAGEFLENS, PN 16, 25 & 40

WELDNECK FLANGE, PN 16, 25 & 40

BESKRIVELSE:

Materiale P245GH – C22.8

EN 10204-3.1 sertifikat

DESCRIPTION:

Material P245GH – C22.8

EN 10204-3.1 certifikate

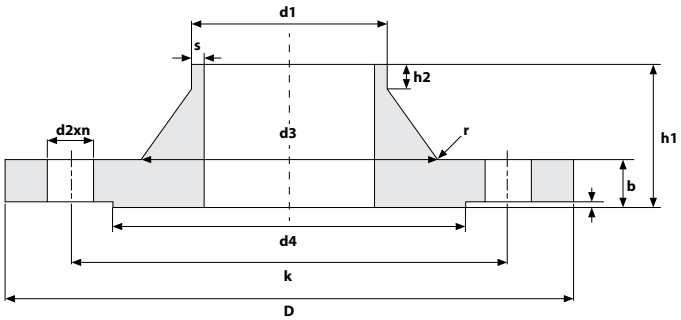

PN 16 – EN 1092-1 TYPE 11/PN16 (DIN 2633)

DN	RØR D1 PIPE D1	D4 mm	D mm	B mm	K mm	H1 mm	ANT. BOLTER NO. OF BOLTS	BOLT	D2 mm	VEKT kg WEIGHT kg	ART. NR.
15	21,3	45	95	14	65	35	4	M12	14	0,65	1252629
20	26,9	58	105	16	75	38	4	M12	14	0,95	1252639
25	33,7	68	115	16	85	38	4	M12	14	1,14	1252649
32	42,4	78	140	16	100	40	4	M16	18	1,69	1252659
40	48,3	88	150	16	110	42	4	M16	18	1,86	1252669
50	60,3	102	165	18	125	45	4	M16	18	2,53	1252679
65	76,1	122	185	18	145	45	4	M16	18	3,06	1252684
80	88,9	138	200	20	160	50	8	M16	18	3,70	1252689
100	114,3	158	220	20	180	52	8	M16	18	4,62	1252699
125	139,7	188	250	22	210	55	8	M16	18	6,30	1252709
150	168,3	212	285	22	240	55	8	M20	22	7,75	1252719
200	219,1	268	340	24	295	62	12	M20	22	11,00	1252729
250	273,0	320	405	26	355	70	12	M24	26	15,60	1252734
300	323,9	378	460	28	410	78	12	M24	26	22,00	1252744

PN 40 – EN 1092-1 TYPE 11/PN40 (DIN 2635)

DN	RØR D1 PIPE D1	D4 mm	D mm	B mm	K mm	H1 mm	ANT. BOLTER NO. OF BOLTS	BOLT	D2 mm	VEKT kg WEIGHT kg	ART. NR.
15	21,3	45	95	16	65	38	4	M12	14	0,75	1253229
20	26,9	58	105	18	75	40	4	M12	14	1,06	1253239
25	33,7	68	115	18	85	40	4	M12	14	1,29	1253249
32	42,4	78	140	18	100	42	4	M16	18	1,88	1253259
40	48,3	88	150	18	110	45	4	M16	18	2,33	1253269
50	60,3	102	165	20	125	48	4	M16	18	2,82	1253279
65	76,1	122	185	22	145	52	8	M16	18	3,74	1253284
80	88,9	138	200	24	160	58	8	M16	18	4,75	1253289
100	114,3	162	235	24	190	65	8	M20	22	6,52	1253299
125	139,7	188	270	26	220	68	8	M24	26	9,07	1253309
150	168,3	218	300	28	250	75	8	M24	26	11,80	1253319

PN 25 – EN 1092-1 TYPE 11/PN25 (DIN 2634)

DN	RØR D1 PIPE D1	D4 mm	D mm	B mm	K mm	H1 mm	ANT. BOLTER NO. OF BOLTS	BOLT	D2 mm	VEKT kg WEIGHT kg	ART. NR.
200	219,1	278	360	30	310	80	12	M24	26	17,00	1253029
250	273,0	335	425	32	370	88	12	M27	30	24,40	1253039
300	323,9	395	485	34	430	92	16	M27	30	31,20	1253044

Forbehold om trykkfeil og endring av produktet
Information and technical data are given as guidance only

DOBBEL SKOTTFLENS I STÅL, PN 10, 16 & 40

SET IN FLANGE IN STEEL, PN 10, 16 & 40

BESKRIVELSE:

Materiale S235JR RST 37.2

DESCRIPTION:

Material S235JR RST 37.2

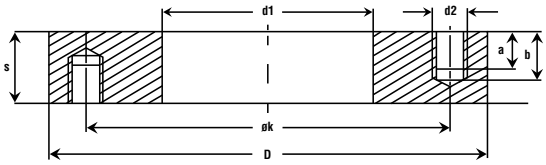

PN 10 – NS 2539

DN	D mm	D1 mm	ØK mm	S mm	ANT. BOLTER NO. OF BOLTS	BOLT	VEKT kg WEIGHT kgt	ART. NR.
200	340	210	295	38	8 x 2	M20	15,7	1256379
250	395	260	350	38	12 x 2	M20	19,1	1256389
300	445	310	400	38	12 x 2	M20	22,3	1256394
350	505	350	460	38	16 x 2	M20	28,9	1256399
400	565	400	515	44	16 x 2	M24	39,5	
500	670	500	620	44	20 x 2	M24	49,3	

PN 16 – NS 2540

DN	D mm	D1 mm	ØK mm	S mm	ANT. BOLTER NO. OF BOLTS	BOLT	VEKT kg WEIGHT kgt	ART. NR.
65	185	70	145	33	4 X 2	M16	5,68	1256649
80	200	82	160	33	8 X 2	M16	6,21	1256654
100	220	107	180	33	8 X 2	M16	6,96	1256659
125	250	132	210	33	8 X 2	M16	8,61	1256664
150	285	160	240	38	8 X 2	M20	12,0	1256669
200	340	210	295	38	12 X 2	M20	15,20	1256679
250	405	260	355	44	12 X 2	M24	23,40	1256689
300	460	310	410	44	12 X 2	M24	28,60	1256694

PN 40 – NS 2542

DN	D mm	D1 mm	ØK mm	S mm	ANT. BOLTER NO. OF BOLTS	BOLT	VEKT kg WEIGHT kgt	ART. NR.
15	95	15	65	33	4 X 2	M12	1,70	1256919
20	105	20	75	33	4 X 2	M12	2,07	1256924
25	115	25	85	33	4 X 2	M12	2,47	1256929
32	140	32	100	33	4 X 2	M16	3,50	1256934
40	150	43	110	33	4 X 2	M16	3,93	1256939
50	165	55	125	33	4 X 2	M16	4,64	1256944
65	185	70	145	33	8 X 2	M16	5,40	1256949
80	200	82	160	33	8 X 2	M16	6,21	1256954
100	235	107	190	38	8 X 2	M20	9,19	1256959
125	270	132	220	44	8 X 2	M24	13,20	1256964
150	300	160	250	44	8 X 2	M 24	15,60	1256969
200	375	210	320	49	12 X 2	M27	25,10	1256979
250	450	260	385	55	12 X 2	M30	40,10	1256984

Forbehold om trykkfeil og endring av produktet
Information and technical data are given as guidance only

ENKEL SKOTTFLENS I STÅL, PN 10 & 16

SET ON FLANGE IN STEEL, PN 10 & 16

TYPE UST 2089

BESKRIVELSE:

Materiale S235JR RST 37.2

DESCRIPTION:

Material S235JR RST 37.2

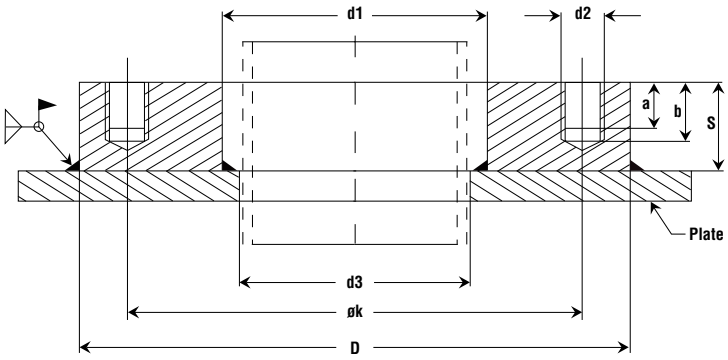

PN 10 – UST 2089

DN	D mm	D1 mm	ØK mm	S mm	ANT. BOLTER NO. OF BOLTS	BOLT	D3 mm	VEKT kg WEIGHT kg	ART. NR.
200	340	223	295	38	12	M20	215	12,00	1256179
250	405	277	355	44	12	M24	265	20,20	1256189
300	460	328	410	44	12	M24	315	24,20	1256194

PN 16 – UST 2089

DN	D mm	D1 mm	ØK mm	S mm	ANT. BOLTER NO. OF BOLTS	BOLT	D3 mm	VEKT kg WEIGHT kg	ART. NR.
20	105	31	75	28	4	M12	20	1,53	1256224
25	115	32	85	28	4	M12	25	1,80	1256229
32	140	46	100	33	4	M16	32	3,17	1256234
40	150	52	110	33	4	M16	40	3,61	1256239
50	165	64	125	33	4	M16	52	4,24	1256244
65	185	80	145	33	4	M16	68	5,12	1256249
80	200	94	160	33	8	M16	82	5,62	1256254
100	220	118	180	33	8	M16	105	6,09	1256259
125	250	141	210	33	8	M16	132	7,45	1235264
150	285	172	240	38	8	M20	160	10,50	1256269

Forbehold om trykkfeil og endring av produktet
Information and technical data are given as guidance only

ENKEL SKOTTFLENS I STÅL, PN 10 & 16

SET ON FLANGE IN STEEL, PN 10 & 16

BESKRIVELSE:

Materiale S235JR RST 37.2

DESCRIPTION:

Material S235JR RST 37.2

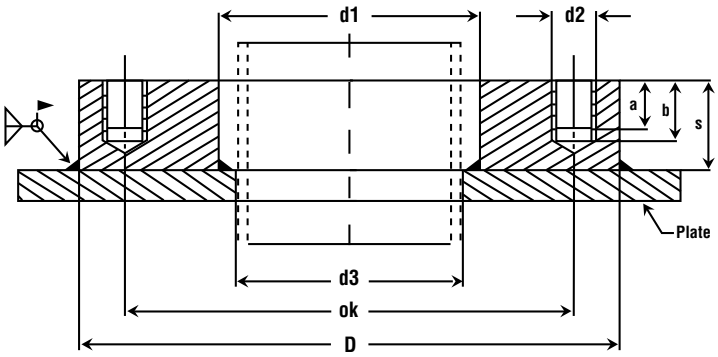

PN 10 – NS 2537

DN	D mm	D1 mm	ØK mm	S mm	ANT. BOLTER NO. OF BOLTS	BOLT	D3 mm	VEKT kg WEIGHT kg	ART. NR.
200	340	246	295	38	8	M20	224	12,3	1255779
250	395	290	350	38	12	M20	278	16,0	1255789
300	445	342	400	38	12	M20	330	18,1	1255794
350	505	374	460	38	16	M20	362	25,8	1255799
400	565	425	515	44	16	M24	413	35.,7	
500	670	528	620	44	20	M24	516	43,7	

PN 16 – NS 2538

DN	D mm	D1 mm	ØK mm	S mm	ANT. BOLTER NO. OF BOLTS	BOLT	D3 mm	VEKT kg WEIGHT kg	ART. NR.
15	95	36	65	28	4	M12	24	1,26	1256019
20	105	42	75	28	4	M12	30	1,53	1256024
25	115	49	85	28	4	M12	37	1,80	1256029
32	140	57	100	33	4	M16	45	3,17	1256034
40	150	63	110	33	4	M16	51	3,61	1256039
50	165	75	125	33	4	M16	63	4,24	1256044
65	185	91	145	33	4	M16	79	5,12	1256049
80	200	104	160	33	8	M16	92	5,62	1256054
100	220	130	180	33	8	M16	118	6,09	1256059
125	250	156	210	33	8	M16	144	7,45	1256064
150	285	184	240	38	8	M20	172	10,50	1256069
200	340	246	295	38	12	M20	224	12,00	1256079
250	405	290	355	44	12	M24	278	20,20	1256089
300	460	342	410	44	12	M24	330	24,20	1256094

Forbehold om trykkfeil og endring av produktet
Information and technical data are given as guidance only

GJENGEFLENS I STÅL, GALVANISERT PN 10/16

THREADED FLANGE IN STEEL, GALVANIZED PN 10/16

BESKRIVELSE:

Materiale S235JR RST 37.2

DESCRIPTION:

Material S235JR RST 37.2

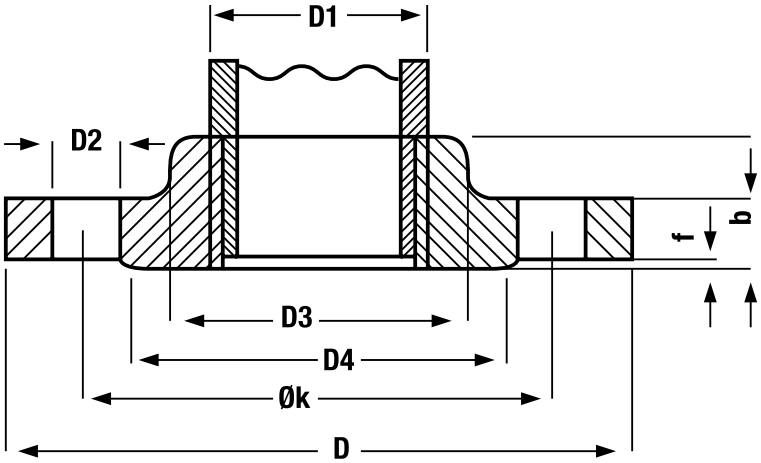

DN mm	GJENGER THREAD	D mm	ØK mm	B mm	ANT. BOLTER NO. OF BOLTS	BOLT	D2 mm	VEKT kg WEIGHT kg	ART. NR.
15	1/2”	95	65	14	4	M12	14	0,6	1250219
20	3/4”	105	75	16	4	M12	14	0,9	1250224
25	1”	115	85	16	4	M12	14	1,1	1250229
32	1 1/4”	140	100	16	4	M16	18	1,6	1250234
40	1 1/2”	150	110	16	4	M16	18	1,8	1250239
50	2“	165	125	18	4	M16	18	2,4	1250244
65	2 1/2”	185	145	18	4	M16	18	3,2	1250249
80	3”	200	160	20	8	M16	18	4,1	1250254
100	4”	220	180	20	8	M16	18	4,5	1250259

Forbehold om trykkfeil og endring av produktet
Information and technical data are given as guidance only

BLINDFLENS I STÅL, PN 10, 16 & 40

STEEL BLINDFLANGE, PN 10, 16 & 40

BESKRIVELSE:

Materiale P245GH/P250GH/ C22.8
EN 1092-1 Type05 Flat (DIN 2527)

EN 10204-3.1 sertifikat

DESCRIPTION:

Material P245GH/P250GH/ C22.8
EN 1092-1 Type05 Flat Face (DIN 2527)

EN 10204-3.1 certifikate

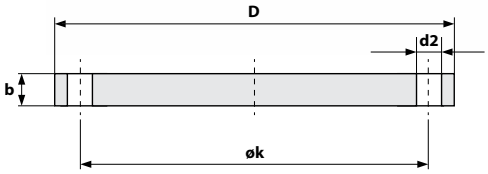

PN10 – NS 2545

DN	D mm	B mm	ØK mm	ANT BOLTER NO OF BOLTS	BOLT	D2 mm	VEKT/ WEIGHT kg	ART. NR
200	340	24	295	8	M20	22	16,4	1257879
250	395	26	350	12	M20	22	24,0	1257889
300	445	26	400	12	M20	22	30,9	1257894
350	505	26	460	16	M20	22	39,6	1257899
400	565	26	515	16	M24	26	49,5	1257909
450	615	28	565	20	M24	26	63,0	1257914
500	670	28	620	20	M24	26	75,0	1257919
600	780	34	725	20	M27	309	124	1257929

PN16 – NS 2546

DN	D mm	B mm	ØK mm	ANT BOLTER NO OF BOLTS	BOLT	D2 mm	VEKT/ WEIGHT kg	ART. NR
15	95	14	65	4	M12	14	0,72	1258119
20	105	16	75	4	M12	14	0,95	1258124
25	115	16	85	4	M12	14	1,24	1258129
32	140	16	100	4	M16	18	1,80	1258134
40	150	16	110	4	M16	18	2,05	1258139
50	165	18	125	4	M16	18	2,88	1258144
65	185	18	145	8	M16	18	3,50	1258149
80	200	20	160	8	M16	18	4,70	1258154
100	220	20	180	8	M16	18	5,62	1258159
125	250	22	210	8	M16	18	8,15	1258164
150	285	22	240	8	M20	22	10,5	1258169
200	340	24	295	12	M20	22	16,00	1258179
250	405	26	355	12	M24	26	25,60	1258189
300	460	28	410	12	M24	26	35,00	1258194

PN40 – NS 2547

DN	D mm	B mm	ØK mm	ANT BOLTER NO OF BOLTS	BOLT	D2 mm	VEKT/ WEIGHT kg	ART. NR
15	95	16	65	4	M12	14	0,82	1258719
20	105	18	75	4	M12	14	1,12	1258724
25	115	18	85	4	M12	14	1,37	1258729
32	140	18	100	4	M16	18	2,05	1258734
40	150	18	110	4	M16	18	2,35	1258739
50	165	20	125	4	M16	18	3,25	1258744
65	185	22	145	8	M16	18	4,29	1258749
80	200	24	160	8	M16	18	5,55	1258754
100	235	24	190	8	M20	22	7.60	1258759
125	270	26	220	8	M24	26	10,7	1258764
150	300	28	250	8	M24	26	14,45	1258769
200	375	36	320	12	M27	30	28,7	1258779
250	450	38	385	12	M30	33	44,5	1258789

Forbehold om trykkfeil og endring av produktet
Information and technical data are given as guidance only

GALVANISERT LØSFLENS, PN 10

GALVANIZED LOOSE FLANGE, PN 10

BESKRIVELSE:

Materiale S235JR RST 37.2/Galvanisert
DIN 2642 (EN 1092-1) PN 10

DESCRIPTION:

Material S235JR RST 37.2 / Galvanized
DIN 2642 (EN 1092-1) PN 10

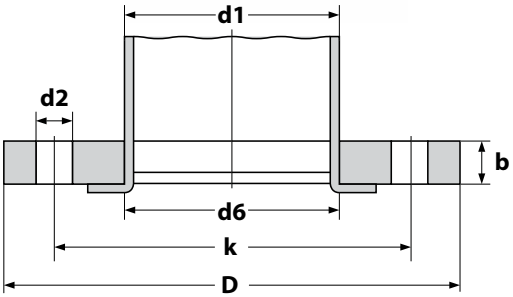

DN	D1 RØR/ PIPE	D6 mm	D mm	B mm	K mm	ANT. BOLTER NO OF BOLTS	BOLT	D2	VEKT/ WEIGHT kg	ART. NR
15	21,3	24	95	14	65	4	M12	14	0,7	1251424
20	25,0	28	105	14	75	4	M12	14	0,81	1251429
20	26,9	30	105	14	75	4	M12	14	0,81	1251434
25	30,0	33	115	16	85	4	M12	14	1,11	1251439
25	33,7	36	115	16	85	4	M12	14	1,11	1251444
32	38,0	42	140	16	100	4	M16	18	1,64	1251449
32	42,4	46	140	16	100	4	M16	18	1,64	1251454
40	44,5	50	150	16	110	4	M16	18	1,86	1251459
40	48,3	54	150	16	110	4	M16	18	1,86	1251464
50	54,0	60	165	16	125	4	M16	18	2,20	1251468
50	57,0	62	165	16	125	4	M16	18	2,20	1251469
50	60,3	65	165	16	125	4	M16	18	2,20	1251474
65	69,0	81	185	16	145	4	M16	18	2,60	1251482
65	76,1	81	185	16	145	4	M16	18	2,60	1251484
80	84,0	90	200	18	160	8	M16	18	3,30	1251487
80	88,9	94	200	18	160	8	M16	18	3,30	1251489
100	104,0	113	220	18	180	8	M16	18	3,70	1251491
100	108,0	113	220	18	180	8	M16	18	3,70	1251492
100	114,3	119	220	18	180	8	M16	18	3,70	1251494
125	129,0	136	250	18	210	8	M16	18	4,55	1251497
125	133,0	138	250	18	210	8	M16	18	4,55	1251499
125	139,7	145	250	18	210	8	M16	18	4,55	1251505
150	154,0	164	285	18	240	8	M20	22	5,60	1251507
150	159,0	164	285	18	240	8	M20	22	5,60	1251509
150	168,3	173	285	18	240	8	M20	22	5,60	1251514
200	204,0	216	340	20	295	8	M20	22	7,50	1251527
200	219,1	225	340	20	295	8	M20	22	7,50	1251529
250	254,0	268	395	22	350	12	M20	22	10,3	1251532
250	267,0	273	395	22	350	12	M20	22	10,3	1251534
250	273,0	279	395	22	350	12	M20	22	10,3	1251539
300	306,0	318	445	26	400	12	M20	22	13,9	1251542
300	323,9	329	445	26	400	12	M20	22	13,9	1251544
350	355,6	362	505	28	460	16	M20	22	18,5	1251549
400	406,4	413	565	32	515	16	M24	26	34,0	1251554
500	508,0	517	670	38	620	20	M24	26	37,0	1251559
600	610,0	618	780	44	725	20	M27	30	55,7	1251564

Forbehold om trykkfeil og endring av produktet
Information and technical data are given as guidance only

FLATTSTÅLKLAMMER NS5553

FLAT BAR PIPE CLAMPS

BESKRIVELSE:

Klammerne brukes for fast klamring av rør av stål, kobber og kobberlegeringer.

Ved klamring av kobberrør og kobberlegerte rør skal plastbelagte klammer brukes

MATERIALE:

Varmforsinket stål

DESCRIPTION:

The clips are used for clamping of steel pipes, copper pipes and pipes of copper alloys.
When clamping copper pipes and pipes of copper alloys, plastic coated clips shall be used.

MATERIAL:

Hot dip galvanized

DN	STØRRELSE SIZE RANGE	RØR DIM PIPE DIM.	ART. NR. VARMFORSINK PART NO. HOT DIP GALVANIZED	VEKT WEIGHT KG
15	20 - 21,3 - 22,0	1/2”	1710100	0,04
20	25,0 - 26,9	3/4”	1710101	0,06
25	33,7 - 35,0	1”	1710102	0,06
32	42,4	11/4”	1710103	0,12
40	48,3	11/2”	1710104	0,12
50	60,3	2”	1710105	0,20
65	76,1	21/2”	1710106	0,22
80	88,9	3”	1710107	0,26
100	114,3	4”	1710108	0,60
125	139,7 - 144,0	5”	1710109	0,68
150	168,3 - 170,0	6”	1710110	0,84
200	219,1 - 222,0	8”	1710111	1,50
250	273,0 - 274,0	10”	1710112	1,85
300	323,9 - 326,0	12”	1710113	3,50
350	355,6	14”	1710114	4,10
400	406,4	16”	1710115	5,50

Andre dimensjoner kan fåes på forespørsel / Other dimensions delivered on request

KLAMMERFESTE, VINKELSTÅL NS6007

CLAMP HOLDER, ANGLE

NS 6007 A

DN	STØRRELSE SIZE	RØR DIM	GJENGER/ THREADS	ART. NR.	VEKT/WEIGHTkg
20	25/26,9	3/4”	M8	1710200	0,15
25	33,7/35	1”	M8	1710201	0,24
32	42,4	11/4”	M10	1710202	0,32
40	48,3	11/2”	M10	1710203	0,39
50	60,3	2”	M12	1710204	0,50
65	76,1	21/2”	M12	1710205	0,57
80	88,9	3”	M12	1710206	0,62
100	114,3	4”	M16	1710207	0,77
125	139,7/144	5”	M16	1710208	0,88
150	168,3/170	6”	M16	1710209	1,59
200	219,1/222	8”	M20	1710210	2,04
250	273/274	10”		1710211	2,59
300	323,9/326	12”	M20	1710212	3,08
350	355,6	14”	M24	1710213	5,33
400	406,4	16”	M24	1710214	5,93

Andre dimensjoner kan fåes på forespørsel / Other dimensions delivered on request

Forbehold om trykkfeil og endring av produktet
Information and technical data are given as guidance only

RØRKLAMMER, RUNDSTÅL, JUSTERBARE NS5550

ROUND BAR PIPE CLAMPS, U-BOLT, ADJUSTABLE

BESKRIVELSE:

Klammer brukes for fri og fast klamring av rør av stål, kulegrafittjern, kobber og kobberlegeringer.

Ved klamring av kobberrør og kobberlegerte rør skal plastbelagte klammer brukes.

Leveres uten muttre.

MATERIALE:

Varmforsinket stål

Kan også leveres i el-forsinket og syrefast stål

DESCRIPTION:

The clamps are used for clamping of steel pipes, ductile iron pipes, copper pipes and pipes of copper alloys.

When clamping copper pipes and pipes of copper alloys, plastic coated U-bolts shall be used.

Delivered without nuts.

MATERIAL:

Hot dip galvanized steel

Can also be delivered galvanized and stainless steel

DN	STØRRELSE SIZE	RØR DIM	GJENGER THREADS D	ART. NR.	VEKT/ WEIGHT kg
20	25/26,9	3/4”	M8		0,054
25	33,7/35	1”	M8		0,064
32	42,4	1 1/4”	M10		0,118
40	48,3	1/2”	M10		0,126
50	60,3	2”	M12		0,217
65	76,1	2 1/2”	M12		0,251
80	88,9	3”	M12		0,285
100	114,3	4”	M16		0,635
125	139,7/144	5”	M16		0,725
150	168,3/170	6”	M16		0,875
200	219,1/222	8”	M20		1,73
250	273/274	10”	M20		2,07
300	323,9/326	12”	M24		3,53
350	355,6	14”	M24		3,81
400	406,4	16”	M24		4,27

Andre dimensjoner kan fåes på forespørsel / Other dimensions delivered on request

Forbehold om trykkfeil og endring av produktet
Information and technical data are given as guidance only

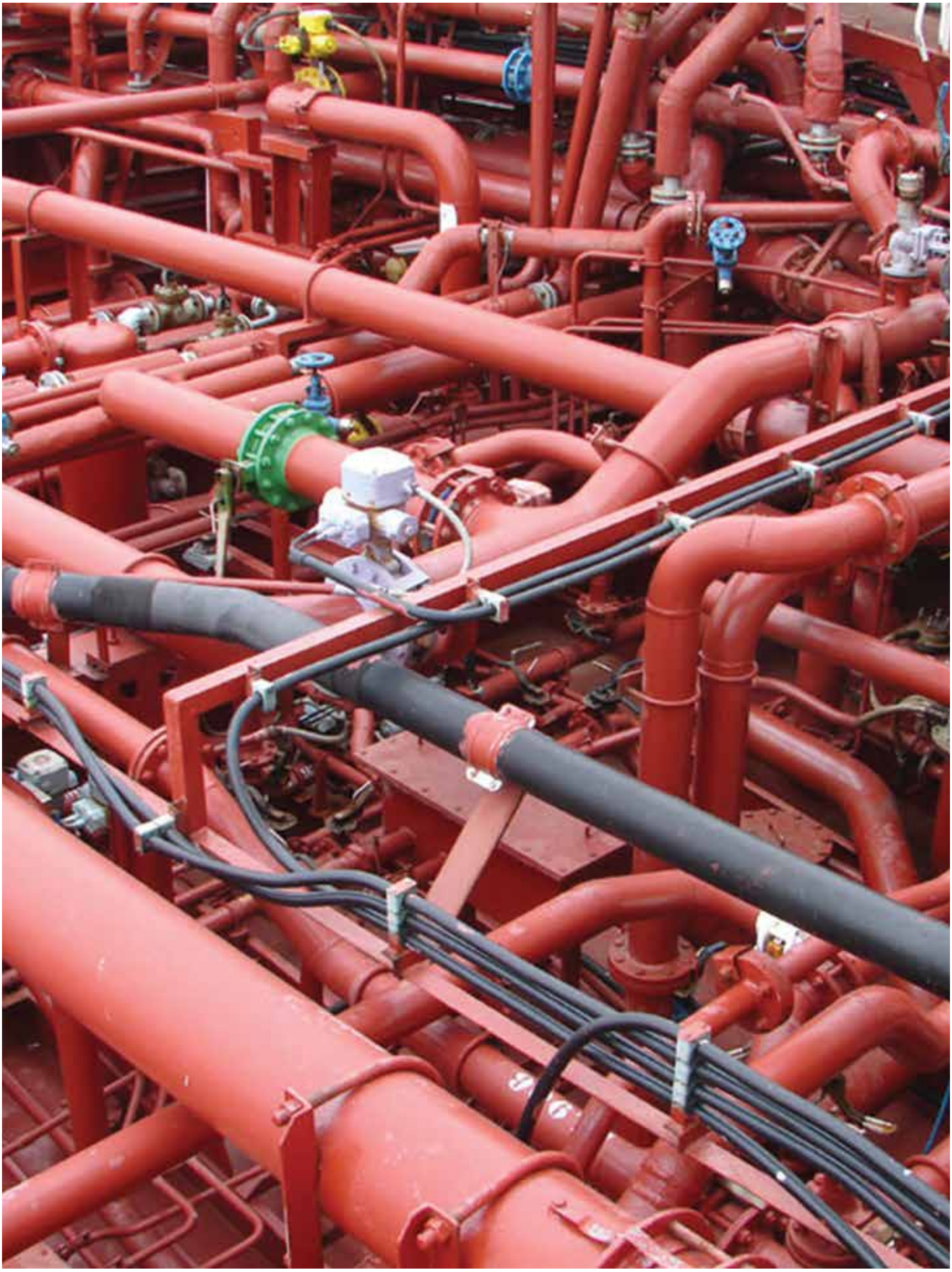

KAPITTEL 8 - RØR OG RØRDELER I SYREFAST STÅL

CHAPTER 8 - PIPES AND FITTINGS STAINLESS STEEL

SIDE / PAGE	PRODUKT	PRODUCT
184	SVEISTE SYREFASTE RØR	WELDED PIPES IN STAINLESS STEEL
185	SØMLØSE HYDRAULIKKRØR I SS	SEAMLESS HYDRAULIC PIPES IN SS
186	BEND I SS	ELBOWS IN SS
187	ENDEBUNNER I SS	CAPS IN SS
188	OVERGANGER I SS	REDUCERS IN SS
189	T-RØR I SS	TEES IN SS
190	SVEISEKRAGER I SS	WELDING COLLARS IN SS
191	PRESSEDE LØSFLENSER I SS	PRESSED LOOSE FLANGES IN SS

Forbehold om trykkfeil og endring av produktet
Information and technical data are given as guidance only

SVEISTE SYREFASTE RØR

WELDED TUBES IN STAINLESS STEEL

BESKRIVELSE:

Materiale AISI 316L SS 2343 / EN 1.4404
Sveisefaktor 1,0
Leveres i lengder på 6 m.

Sertifikat EN 10204-3.1 tilgjengelig

DESCRIPTION:

Material AISI 316L SS 2343 / EN 1.4404
Welding factor 1,0
Delivered in lengths of 6 m.

Certificate EN 10204-3.1 available

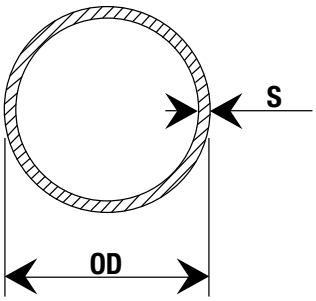

DN	OD mm	S mm	VEKT kg/m WEIGHT kg/m	ART. NR
50	54,0	2,0	2,60	1902682
50	60,3	2,0	2,92	1902704
65	70,0	2,0	3,36	1902726
65	76,1	2,0	3,71	1902737
80	84,0	2,0	4,10	1902759
80	88,9	2,0	4,30	1902782
100	104	2,0	5,10	1902804
100	114,3	2,0	5,60	1902837
125	139,7	2,0	6,80	1902871
125	139,7	2,6	8,90	1902873
150	154	2,0	7,60	1902893
150	156	3,0	11,50	1900924
150	168,3	2,0	8,30	1902915
150	168,3	3,0	12,50	1902929
200	206	3,0	15,30	1900979
200	219,1	2,0	10,90	1902971
200	219,1	3,0	16,30	1902985
250	256	3,0	19,00	1901035
250	273,0	2,6	17,60	1903026
300	306,0	3,0	22,80	1901068
300	323,9	3,0	23,90	1903061
350	356,0	3,0	26,60	1901102
400	406,0	3,0	30,30	1901113
450	456,0	3,0	34,00	1901124
500	506,0	3,0	37,80	1901135
600	606,0	3,0	45,30	1901157

Forbehold om trykkfeil og endring av produktet
Information and technical data are given as guidance only

SØMLØSE HYDRAULIKKRØR, AISI 316/316L

SEAMLESS HYDRAULIC TUBES, AISI 316/316L

BESKRIVELSE:

Syrefast AISI 316/316L, glødet - A269
Leveres i lengder på ca. 6 m

Materialsertifikat EN 10204-3.1 tilgjengelig

DESCRIPTION:

Strainless Steel AISI 316/316L annealed - A269
Delivered in lenghts of approx 6 m

Material certs. To EN 10204-3.1 available

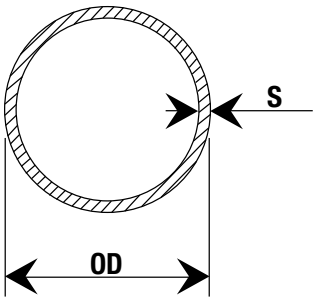

8

OD mm	**S** mm	**VEKT** kg/m **WEIGHT** kg/m	**ART. NR**
6,0	1,0	0,12	1800610
8,0	1,0	0,17	1800810
8,0	1,5	0,24	1800815
10,0	1,0	0,22	1801010
10,0	1,5	0,31	1801015
12,0	1,5	0,39	1801215
12,0	2,0	0,49	1801220
15,0	1,5	0,50	1801515
16,0	2,0	0,69	1801620
18,0	1,5	0,61	1801815
18,0	2,0	0,80	1801820
20,0	2,0	0,89	1802020
20,0	2,5	1,08	1802025
20,0	3,0	1,26	1802030
22,0	2,0	0,99	1802220
25,0	2,5	1,39	1802525
28,0	2,0	1,28	1802820
28,0	3,0	1,85	1802830
30,0	3,0	2,00	1803030
30,0	4,0	2,56	1803040
35,0	2,0	1,63	1803520
35,0	3,0	2,37	1803530
38,0	3,0	2,59	1803830
38,0	4,0	3,38	1803840
42,0	2,0	1,97	1804220
42,0	3,0	2,89	1804230
42,0	4,0	3,70	1804240

Forbehold om trykkfeil og endring av produktet
Information and technical data are given as guidance only

SYREFASTE BEND 90

STAINLESS STEEL ELBOWS 90

BESKRIVELSE:

Materiale AISI 316L / EN 1.4404

METRISK R = D + 100
ISO R = 1,5 x D

Sertifikat EN 10204-3.1 tilgjengelig

DESCRIPTION:

Material AISI 316L / EN 1.4404

METRIC R = D + 100
ISO R = 1,5 x D

Certificate EN 10204-3.1 available

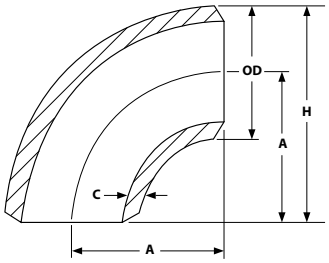

DN	OD mm	t mm	A mm	VEKT kg/m WEIGHT kg/m	ART. NR.
50	54,0	2,0	150	0,60	1906488
50	60,3	2,0	76	0,35	1911017
65	70,0	2,0	92	0,50	1905696
65	76,1	2,0	95	0,56	1911035
80	84,0	2,0	180	1,20	1906524
80	88,9	2,0	114	0,78	1911088
100	104	2,0	200	1,60	1906559
100	114,3	2,0	152	1,35	1911106
125	139,7	2,0	190	2,07	1911142
125	139,7	2,6	190	2,60	1911148
150	154	2,0	250	3,0	1906648
150	156	3,0	250	4,6	1906666
150	168,3	2,0	228	3,0	1911177
150	168,3	2,6	228	3,90	1911197
200	206	3,0	300	7,2	1906719
200	219,1	2,0	305	5,21	1911231
200	219,1	3,0	305	7,80	1911266
250	256	3,0	350	10,50	1906789
250	273,0	3,0	381	12,20	1911284
300	306,0	3,0	400	14,4	1906843
300	323,9	3,0	457	17,40	1911319
350	356,0	3,0	450	18.8	1906896
400	406,0	3,0	500	23,90	1906932
450	456,0	3,0	550	29,4	1906967
500	506,0	3,0	600	35,7	1907003
600	608,0	4,0	700	66,8	1907056

Forbehold om trykkfeil og endring av produktet
Information and technical data are given as guidance only

SYREFASTE ENDEBUNNER

STAINLESS STEEL CAPS

BESKRIVELSE:

Materiale AISI 316L / EN 1.4404

Sertifikat EN 10204-3.1 tilgjengelig

DESCRIPTION:

Material AISI 316L / EN 1.4404

Certificate EN 10204-3.1 available

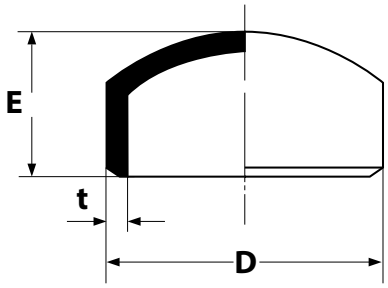

DN	OD mm	t mm	E mm	VEKT kg/m WEIGHT kg/m	ART. NR.
50	54,0	2,0	17	0,06	1932081
50	60,3	2,0	21	0,09	1932169
65	70,0	2,0	20	0,09	1932084
65	76,1	2,0	27	0,13	1932175
80	84,0	2,0	20	0,13	1932086
80	88,9	3,0	28	0,24	1932181
100	104	2,0	24	0,22	1932092
100	114,3	3,0	31	0,36	1932186
125	139,7	3,0	35	0,53	1932192
150	154	2,0	41	0,45	1932097
150	168,3	3,0	42	0,70	1932197
200	204	2,0	50	0,76	1932103
200	219,1	3,0	50	0,76	1932203
250	256	3,0	55	1,52	1932108
250	273,0	2,6	60	1,75	1932208
300	306,0	3,0	68	2,35	1932114
300	323,9	3,0	72	2,53	1932214
350	356,0	3,0	84	3,39	1932119
400	406,0	3,0	96	4,93	1932125
500	506,0	3,0	120	7,86	1932131
600	606,0	3,0	140	9,65	1932136

Forbehold om trykkfeil og endring av produktet
Information and technical data are given as guidance only

KONSENTRISKE SYREFASTE OVERGANGER

CONCENTRIC REDUCERS IN STAINLESS STEEL

BESKRIVELSE:

Materiale AISI 316L / EN 1.4404
L = 3 (D-D1)
Sertifikat EN 10204-3.1 tilgjengelig

DESCRIPTION:

Material AISI 316L / EN 1.4404
L = 3 (D-D1)
Certificate EN 10204-3.1 available

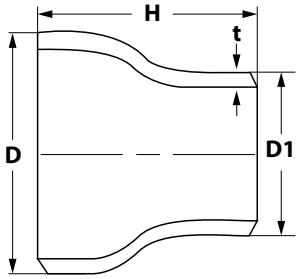

D mm	D1 mm	t mm	H mm	VEKT/ WEIGHT kg	ART. NR
54	44	2,0	30	0,07	1917961
60,3	42,4	2,0	53	0,19	1923697
60,3	48,3	2,0	36	0,20	1923721
69	54	2,0	45	0,13	1918007
76,1	48,3	2,0	82	0,27	1923767
76,1	60,3	2,0	47	0,30	1923791
84	54	2,0	90	0,30	1918054
84	69	2,0	45	0,17	1918077
88,9	60,3	2,0	85	0,33	1923814
88,9	76,1	2,0	38	0,37	1923837
104	54	2,0	105	0,57	1918101
104	69	2,0	105	0,40	1918124
104	84	2,0	60	0,30	1918147
114,3	60,3	2,0	160	0,40	1923861
114,3	76,1	2,0	113	0,65	1923884
114,3	88,9	2,0	75	0,65	1923907
139,7	88,9	2,0	150	1,00	1923931
139,7	114,3	2,0	75	1,06	1923954
154	84	2,0	210	1,30	1918217
154	104	2,0	150	1,00	1918241
154	129	2,0	75	0,50	1918264
156	106	3,0	150	1,46	1918271
168,3	114,3	2,0	160	1,30	1923977
168,3	139,7	2,0	85	1,40	1924001
204	104	2,0	300	2,30	1918287
204	129	2,0	225	1,90	1918311
204	154	2,0	150	1,30	1918334
206	156	3,0	150	2,06	1918404
219,1	139,7	2,0	235	1,75	1924024
219,1	168,3	2,0	150	1,92	1924047
254	104	2,0	450	4,0	1918427
254	129	2,0	375	3,56	1918451

D mm	D1 mm	t mm	H mm	VEKT/ WEIGHT kg	ART. NR
254	154	2,0	300	3,04	1918474
254	204	2,0	150	2,60	1918497
256	206	3,0	150	2,60	1918554
273,0	168,3	2,6	310	2,30	1924071
273,0	219,1	2,6	160	2,86	1924094
306	156	3,0	450	7,70	1918614
306	206	3,0	300	5,70	1918637
306	256	3,0	150	3,14	1918661
323,9	219,3	3,0	310	3,40	1924117
323,9	273,0	3,0	151	3,40	1924141
356	256	3,0	300	6,84	1918707
356	306	3,0	150	3,71	1918731
406	256	3,0	450	11,1	1918754
406	306	3,0	300	7,98	1918777
406	356	3,0	150	4,28	1918801
456	306	3,0	450	12,8	1918824
506	306	3,0	600	18,2	1918894
506	406	3,0	300	10,3	1918941
506	456	3,0	150	5,40	1918964
608	408	4,0	600	30,4	1918987

Forbehold om trykkfeil og endring av produktet
Information and technical data are given as guidance only

SYREFAST, PRESSET T-RØR

STAINLESS STEEL, PRESSED TEE

BESKRIVELSE:

Materiale AISI 316L / EN 1.4404

Sertifikat EN 10204-3.1 tilgjengelig

DESCRIPTION:

Material AISI 316L / EN 1.4404

Certificate EN 10204-3.1 available

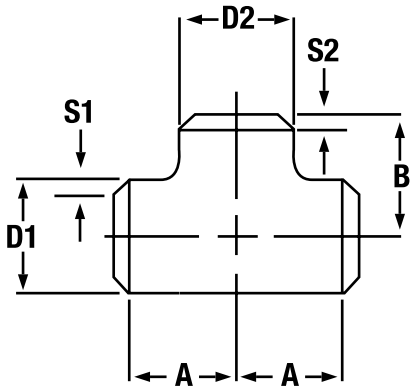

D1 mm	D2 mm	S1/S2 mm	B mm	A mm	VEKT kg	ART. NR
54	54	2,0	61	61	0,5	1914981
60,3	60,3	2,0	64	64	0,63	1935982
69	69	2,0	73	73	0,79	1915027
76,1	76,1	2,0	76	76	1,00	1935994
84	84	2,0	82	82	1,1	1915051
88,9	88,9	2,0	86	86	1,18	1936006
104,0	104,0	2,0	98	98	1,68	1915069
114,3	114,3	2,6	105	105	2,60	1936031
129,0	129,0	2,0	115	115	2,20	1915117
139,7	139,7	2,6	124	124	3,30	1936045
156	156	3,0	135	135	4,60	1915167
168,3	168,3	2,6	143	143	5,40	1936055
206	206	3,0	170	170	7,50	1915191
219,1	219,1	2,6	178	8,25	7,50	1936067
256	256	3,0	200	200	11,6	1915214
273	273	2,6	216	216	12,5	1936088
306	306	3,0	254	254	18,0	1915237
323,9	323,9	3,0	252	252	19,0	1936091
356	356	3,0	279	279	18,0	1915261
406	406	3,0	305	305	28,0	1936098
508	508	4,0				1936102

PRESSEDE SYREFASTE SVEISEKRAGER

STAINLESS STEEL PRESSED COLLARS

BESKRIVELSE:

Materiale AISI 316L / EN 1.4404

Metrisk & ISO, unormert

Sertifikat EN 10204-3.1 tilgjengelig

DESCRIPTION:

Materiale AISI 316L / EN 1.4404

Metrisk & ISO, unormert

Sertifikat EN 10204-3.1 tilgjengelig

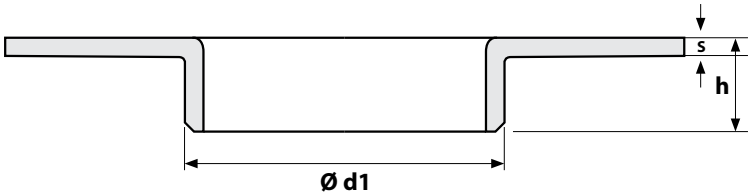

DN	Ød1 mm	s mm	h mm	VEKT kg	ART. NR
50	56,0	3,0	18		1927172
50	60,3	3,0	20		1928501
65	71	3,0	20		1927184
65	76,1	3,0	20		1928513
80	86	3,0	24		1927196
80	88,9	3,0	25		1928525
100	106	3,0	27		1927208
100	114,3	3,0	25		1928537
125	131	3,0	27		1927221
125	139,7	3,0	25		1928549
150	156	3,0	27		1927233
150	168,3	3,0	25		1928562
200	206	3,0	26		1927245
200	219,1	3,0	30		1928574
250	256	3,0	30		1927261
250	273,0	3,0	30		1928589
300	306	3,0	30		1927275
300	323,9	3,0	30		1928599
350	356	3,0	30		1927279
400	406	3,0	30		1927284
450	456	3,0	30		1927228
500	506	3,0	30		1927293
500	508	4,0	30		
600	606	3,0	30		1927296

Forbehold om trykkfeil og endring av produktet
Information and technical data are given as guidance only

PRESSEDE SYREFASTE LØSFLENSER

STAINLESS STEEL PRESSED LOOSE FLANGE

BESKRIVELSE:

Materiale AISI 316L / EN 1.4404

DIN 2642 / PN 10

Sertifikat EN 10204-3.1 tilgjengelig

DESCRIPTION:

Material AISI 316L / EN 1.4404

DIN 2642 / PN 10

Certificate EN 10204-3.1 available

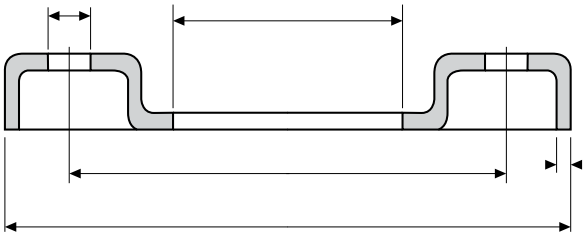

DN	KRAGE COLLAR	S mm	D mm	D6 mm	B mm	D2 mm	K mm	VARENR PART NO.
50	56,0	4	165	58	19,5	17,5	125	1932532
50	60,3	4	165	66	19,5	17,5	125	1932533
65	71	4	185	73	21,0	17,5	145	1932534
65	76,1	4	185	82	21,0	17,5	145	1932535
80	86	4	200	90	22,0	17,5	160	1932536
80	88,9	4	200	95	22,0	17,5	160	1932537
100	106	4	220	110	23,0	17,5	180	1932538
100	114,3	4	220	120	23,0	17,5	180	1932539
125	131	5	250	135	25,0	17,5	210	1932541
125	139,7	5	250	146	25,0	17,5	210	1932542
150	156	5	285	160	27,0	21,5	240	1932543
150	168,3	5	285	175	27,0	21,5	240	1932544
200	206	6	340	212	31,0	21,5	295	1932545
200	219,1	6	340	227	31,0	21,5	295	1932546
250	256	6	395	262	34,0	21,5	350	1932547
250	273,0	6	395	281	34,0	21,5	350	1932548
300	306	6	445	312	38,0	21,5	400	1932549
300	323,9	6	445	331	38,0	21,5	400	1932551
350	356	8	505		36,0			1932555
400	406	8	565		38,0			1932556
450	456							1932557
500	506							1932558
600	606							1932559

Forbehold om trykkfeil og endring av produktet
Information and technical data are given as guidance only

KAPITTEL 9 - RØR OG RØRDELER DIV MATERIALER

CHAPTER 9 - PIPES AND FITTINGS VARIOUS MATERIALS

SIDE / PAGE	PRODUKT	PRODUCT
193	MULTITUBES FOR HYDRAULIKK	MULTITUBES FOR HYDRAULICS
194	GLØDDE KOBBER-RØR	ANNEALED COPPER PIPES
195	HARDE KOBBER-RØR	UNANNEALED COPPER PIPES
196	RØR I CuNi 90/10	PIPES IN CuNi 90/10
197	BEND IN CuNi 90/10	ELBOWS IN CuNi 90/10
198	SADELSTYKKER I CuNi 90/10	SADDLES IN CuNi 90/10
199	OVERGANGER I CuNi 90/10	REDUCERS IN CuNi 90/10
200	SVEISEKRAGER I CuNi 90/10	WELDING COLLARS IN CuNi 90/10
201	RØRDELER I CuNi 90/10	FITTINGS IN CuNi 90/10

Forbehold om trykkfeil og endring av produktet
Information and technical data are given as guidance only

MULTITUBES

Stainless steel tubes

Copper nickel tubes

BESKRIVELSE:

Vi leverer rørbunter (Multitubes) i AISI 316 og CuNi 90/10

Bruksområder:
Hydrauliske og pneumatiske systemer for skip, offshore og landbasert industri.

Rørdiameter:	6 – 12 mm
Antall rør:	opp til 36 avhengig av dim.
Forpakning:	opp til 1000 m på trommel

DESCRIPTION:

We deliver Multitubes in AISI 316 and Copper Nickel CuNi 90/10

Applications:
Hydraulic and pneumatic systems in shipbuilding, offshore and industry

Tube outer diameter:	6 – 12 mm
No of tubes:	up to 36 depending on size
Packing:	up to 1000 m on wooden drums

Forbehold om trykkfeil og endring av produktet
Information and technical data are given as guidance only

KOBBER RØR

COPPER TUBES

BESKRIVELSE:

Glødde kobberrør (R220)

DESCRIPTION:

Annealed copper tubes (R220)

OD	S mm	LENGDER LENGTHS	ART. NR.
6,0	1,0	50 m	5000506
8,0	1,0	50 m	5000519
10,0	1,0	50 m	5000529
12,0	1,0	50 m	5000536
15,0	1,0	50 m	

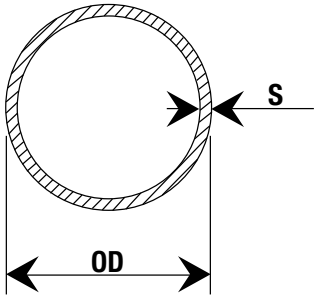

KOBBER RØR

COPPER TUBES

BESKRIVELSE:

Glødde, plastbelagte kobberrør (R220)

DESCRIPTION:

Annealed & plastic coated copper tubes, (R220)

OD	S mm	LENGDER LENGTHS	ART. NR.
10,0	0,8	25 m	5002231
12,0	1,0	25 m	5002232
15,0	1,0	25 m	5002233
18,0	1,0	25 m	5002234
22,0	1,0	25 m	5002235

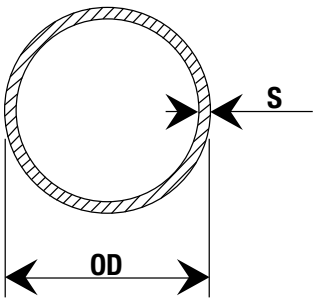

Forbehold om trykkfeil og endring av produktet
Information and technical data are given as guidance only

HARDE KOBBER RØR

NOT ANNEALED COPPER TUBES

BESKRIVELSE:

Harde kobberrør (R290)
EN 1057

DESCRIPTION:

Not annealed copper tubes
EN 1057

OD	S mm	LENGDER LENGTHS	ART. NR.
10,0	1,0	5 m	5000319
12,0	1,0	5 m	5000326
15,0	1,2	5 m	5000333
18,0	1,2	5 m	5000339
22,0	1,5	5 m	5000346
28,0	1,5	5 m	5000353
35,0	2,0	5 m	5000356
42,0	2,0	5 m	5000359
54,0	2,0	5 m	5000363

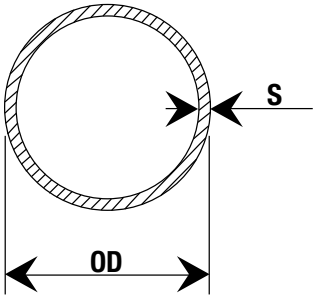

OD	S mm	LENGDER LENGTHS	ART. NR.
6,0	1,0	5 m	5000505
8,0	1,0	5 m	5000515
10,0	0,8	5 m	5002201
12,0	1,0	5 m	5002202
15,0	1,0	5 m	5002203
18,0	1,0	5 m	5002204
22,0	1,0	5 m	5002211
28,0	1,2	5 m	5002212
35,0	1,5	5 m	5002213
42,0	1,5	5 m	5002214
54,0	1,5	5 m	5002215

KOBBER-NIKKEL 90/10 RØR

COPPER-NICKEL 90/10 TUBES

BESKRIVELSE:

CuNi 90/10
DIN 86019
Material sertifikat EN 10204/3.1

DESCRIPTION:

CuNi 90/10
DIN 86019
Material certificate to EN 10204/3.1

OD	S mm	LENGDER LENGTHS	ART. NR.
16,0	1,5	0,63	5017512
20,0	1,5	0,80	5017523
20,0	2,0	1,06	5017527
22,0	1,5	0,86	1912215
25,0	1,5	0,99	5017536
25,0	2,0	1,32	5017541
28,0	1,5	1,11	1912815
30,0	1,5	1,19	5017549
30,0	2,0	1,56	5017554
35,0	1,5	1,37	1913515
38,0	1,5	1,53	5017563
38,0	2,0	2,01	5017567
42,0	1,5	1,68	1914215
44,5	1,5	1,80	5017572
44,5	2,0	2,38	5017576
54,0	1,5	2,20	1915415
57,0	1,5	2,33	5017585
57,0	2,0	3,07	5017589
76,0	2,0	4,14	5017598
76,0	2,5	5,14	5017603
89,0	2,0	4,86	5017607
89,0	2,5	6,04	5017612
108,0	2,5	7,37	5017616
133,0	2,5	9,12	5017621
133,0	3,0	10,90	5017625
159,0	2,5	10,93	5017629
159,0	3,0	13,08	5017634
219,0	3,0	18,11	5017643
267,0	3,0	22,13	5017652
324,0	4,0	35,77	5017665
368,0	4,0	40,69	5017672
419,0	4,0	46,39	
457,0	4,0	50,91	
508,0	4,5	63,63	
610,0	5,0	84,96	
711,0	6,0	118,80	
813,0	6,0	135,99	
914,0	8,0	203,57	

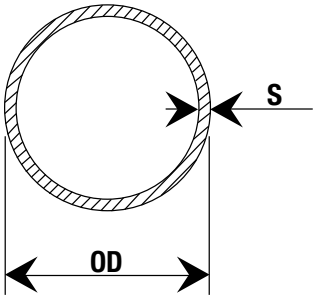

Forbehold om trykkfeil og endring av produktet
Information and technical data are given as guidance only

KOBBERNIKKEL BEND 90

COPPER NICKEL ELBOWS 90

BESKRIVELSE:

Materiale CuNi 90/10
DIN 86090
Sertifikat EN 10204-3.1 tilgjengelig

DESCRIPTION:

Material CuNi 90/10
DIN 86090
Certificate EN 10204-3.1 available

ØD	e mm	a mm	VEKT kg/m WEIGHT kg/m	ART. NR.
25,0	1,5	27,5	0,02	
30,0	1,5	33,5	0,06	5017705
30,0	2,0	33,5	0,06	5017709
38,0	1,5	45,0	0,10	5017714
38,0	2,0	45,0	0,11	5017718
44,5	1,5	51,0	0,14	5017723
44,5	2,0	51,0	0,19	5017727
57,0	1,5	72,0	0,26	5017732
57,0	2,0	72,0	0,32	5017736
76,1	2,0	95,0	0,61	5017741
76,1	2,5	95,0	0,80	5017745
88,9	2,0	114,5	0,87	5017749
88,9	2,5	114,5	1,08	5017754
108,0	2,5	142,5	1,64	5017758
133,0	2,5	181,0	2,58	5017767
133,0	3,0	181,0	3,10	5017772
159,0	2,5	216,0	3,70	5017776
159,0	3,0	216,0	4,44	5017781
219,1	3,0	305,0	8,66	5017789
219,1	4,0	305,0	11,50	5017794
267,0	3,0	378,0	13,10	5017798
267,0	4,0	378,0	17,46	5017803
323,9	4,0	457,0	25,61	5017812
368,0	4,0	533,5	34,00	5017823
419,0	4,0	609,5	39,40	
457,0	4,0	686,0	48,40	
508,0	4,5	762,0	75,62	
610,0	5,0	915,0	121,24	

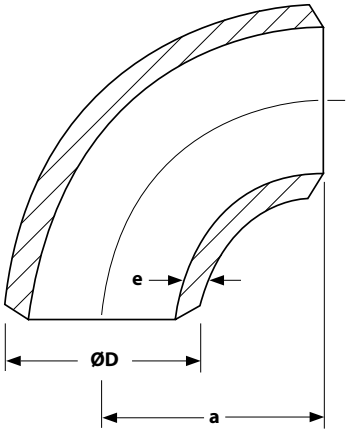

SADELSTYKKER I KOBBER NIKKEL

SADDLES IN COPPER NICKEL

BESKRIVELSE:

Materiale CuNi 90/10
DIN 86087
Sertifikat EN 10204-3.1 tilgjengelig

DESCRIPTION:

Material CuNi 90/10
DIN 86087
Certificate EN 10204-3.1 available

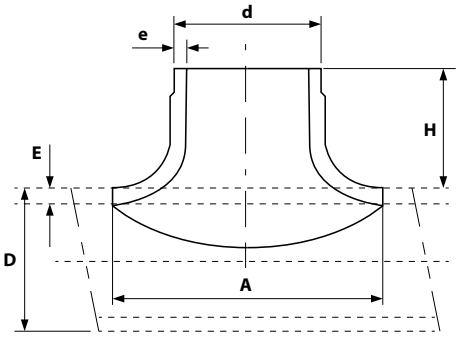

ØD mm	E mm	H mm	A mm	VEKT kg/m WEIGHT kg/m	ART. NR.
25,0	1,5	22	40	0,06	
30,0	1,5	30	50	0,10	
30,0	2,0	30	50	0,19	5018329
38,0	1,5	35	64	0,11	5018334
38,0	2,0	35	64	0,19	5018338
44,5	1,5	35	74	0,15	5018343
44,5	2,0	35	74	0,20	5018347
57,0	1,5	40	97	0,25	5018352
57,0	2,0	40	97	0,35	5018356
76,1	2,0	50	126	0,48	5018365
76,1	2,5	50	126	0,58	5018369
88,9	2,0	55	149	0,76	5018374
88,9	2,5	55	149	0,95	5018378
108,0	2,5	75	188	1,30	5018383
133,0	2,5	85	233	1,70	5018392
133,0	3,0	85	233	2,04	5018396
159,0	2,5	95	279	2,60	5018401
159,0	3,0	95	279	3,12	5018405
219,1	3,0	125	379	5,70	5018409
219,1	4,0	125	379	6,65	5018414
267,0	3,0	155	447	8,70	5018421
267,0	4,0	155	447	11,60	5018423
323,9	4,0	185	560	13,00	5018432
368,0	4,0	200	613	12,35	5018434
419,0	4,0	225	680	17,35	
457,0	4,0	250	800	21,70	
508,0	4,5	275	880	28,80	
610,0	5,0	300	1020	47,.20	

Forbehold om trykkfeil og endring av produktet
Information and technical data are given as guidance only

KONSENTRISKE OVERGANG I KOBBER NIKKEL

CONCENTRIC REDUCERS IN COPPER NICKEL

BESKRIVELSE:

Materiale CuNi 90/10
DIN 86089
Sertifikat EN 10204-3.1 tilgjengelig

DESCRIPTION:

Material CuNi 90/10
DIN 86089
Certificate EN 10204-3.1 available

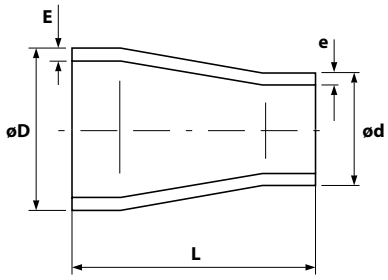

ØD mm	E mm	ød mm	e mm	L mm	VEKT kg	ART. NR
30,0	1,5	25,0	1,5	35	0,05	5018005
38,0	1,5	25,0	1,5	50	0,07	5018009
38,0	1,5	30,0	1,5	50	0,08	
44,5	1,5	30,0	1,5	80	0,12	5018023
44,5	1,5	38,0	1,5	80	0,13	5018032
44,5	2,0	38,0	2,0	80	0,25	5018036
57,0	1,5	30,0	1,5	80	0,21	5018041
57,0	1,5	38,0	1,5	80	0,23	5018045
57,0	1,5	44,5	1,5	80	0,25	5018049
57,0	2,0	38,0	2,0	80	0,30	5018047
57,0	2,0	44,5	2,0	80	0,37	5018054
76,1	2,0	44,5	1,5	90	0,26	
76,1	2,0	44,5	2,0	90	0,37	5018063
76,1	2,5	44,5	2,0	90	0,41	5018065
76,1	2,5	57,0	1,5	90	0,44	5018067
76,1	2,0	57,0	2,0	90	0,38	5018072
76,1	2,5	57,0	2,0	90	0,43	5018074
89,0	2,0	57,0	1,5	90	0,40	5018081
89,0	2,0	57,0	2,0	90	0,40	5018082
89,0	2,5	57,0	2,0	90	0,57	5018087
89,0	2,0	76,0	1,5	90		5018089
89,0	2,5	76,1	2,5	90	0,50	5018094
108,0	2,5	57,0	1,5	100	0,48	5018098
108,0	2,5	57,0	2,0	100	0,72	5018103
108,0	2,5	76,1	2,0	100	0,73	5018105
108,0	2,5	76,1	2,5	100	0,81	5018112
108,0	2,5	88,9	2,0	100	0,61	5018116
133,0	2,5	76,0	2,0	140	1,20	5018125
133,0	2,5	76,0	2,5	140	1,30	5018124
133,0	2,5	88,9	2,0	140	1,35	5018127
133,0	3,0	76,1	2,5	140	1,50	5018126
133,0	3,0	88,9	2,5	140	1,70	5018129
133,0	3,0	108,0	2,5	140	1,80	5018134
159,0	2,5	89,0	2,5	150	1,80	5018143
159,0	2,5	108,0	2,5	150	1,60	5018146
159,0	3,0	133,0	2,5	150	2,10	5018152

ØD mm	E mm	ød mm	e mm	L mm	VEKT kg	ART. NR
159,0	3,0	88,9	2,5	150	1,60	5018145
159,0	3,0	133,0	3,0	150	2,10	5018154
219,1	3,0	108,0	2,5	155	3,00	5018155
219,1	3,0	133,0	2,5	155	2,86	5018167
219,1	3,0	159,0	2,5	155	2,80	5018174
267,0	3,0	159,0	2,5	210	3,49	5018184
267,0	3,0	219,0	3,0	210	4,80	5018201
267,0	4,0	219,1	3,5	210	5,70	5018203
267,0	4,0	219,1	4,0	210	5,95	5018204
267,0	4,5	108,0	3,0	210	6,30	5018187
267,0	3,0	159,0	2,5	210	4,53	5019001
267,0	4,0	159,0	3,0	210	7,10	5018192
323,9	4,0	219,1	3,0	210	6,30	5018211
323,9	4,0	267,0	3,0	210	6,88	5018215
368,0	4,0	219,1	3,0	300	9,76	5018221
368,0	4,0	267,0	3,0	300	10,6	
368,0	4,0	323,9	4,0	300	11,5	
419,1	4,0	219,1	3,0	325	11,5	
419,1	4,0	267,0	3,0	300	12,4	
419,1	4,0	323,9	4,0	300	13,4	
419,1	4,0	368,0	4,0	300	14,2	
457,2	4,0	219,1	3,0	350	13,1	
457,2	4,0	267,0	3,0	350	14,1	
457,2	4,0	323,9	4,0	350	15,2	
457,2	4,0	368,0	4,0	350	16,1	
457,2	4,0	419,1	4,0	350	17,1	
508,0	4,5	267,0	3,0	375	18,1	
508,0	4,5	323,9	4,0	375	19,4	
508,0	4,5	368,0	4,0	375	20,5	
508,0	4,5	419,1	4,0	375	21,7	
508,0	4,5	457,2	4,0	375	22,6	
508,0	5,0	368,0	4,0	400	27,2	
610,0	5,0	419,1	4,0	400	28,6	
610,0	5,0	457,2	4,0	400	29,7	
610,0	5,0	508,0	4,5	400	31,1	

Forbehold om trykkfeil og endring av produktet
Information and technical data are given as guidance only

KOBBERNIKKEL KRAGE

COPPER NICKEL COLLAR

BESKRIVELSE:

Materiale CuNi 90/10
DIN 86037 PN 10/16
Sertifikat EN 10204-3.1

DESCRIPTION:

Material CuNi 90/10
DIN 86037 PN 10/16
Certificate EN 10204-3.1

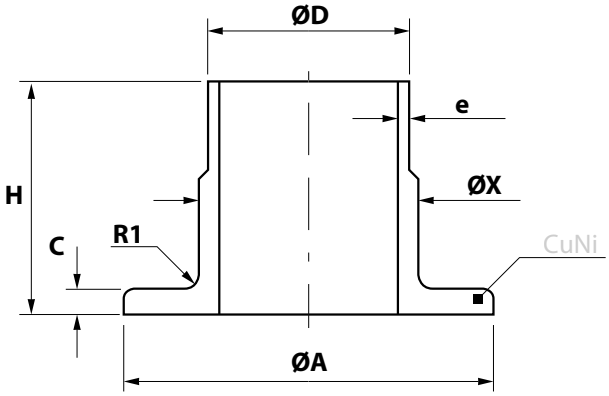

ØD mm	E mm	ØA mm	ØX mm	H mm	C mm	VEKT kg/m WEIGHT kg/m	ART. NR.
25,0	1,5	58	27	40	5	0,15	
30,0	2,0	68	32	40	5	0,22	5018469
38,0	2,0	78	40	40	5	0,25	5018474
44,5	1,5	88	46,5	45	6	0,37	5018478
44,5	2,0	88	46,5	45	6	0,43	5018483
57,0	1,5	102	59,0	45	6	0,45	5018487
57,0	2,0	102	59,0	45	6	0,48	5018492
76,1	2,0	122	78,0	45	6	0,64	5018496
76,1	2,5	122	78,0	45	6	0,70	5018501
88,9	2,0	138	91,0	50	7	0,86	5018505
88,9	2,5	138	91,0	50	7	0,92	5018509
108,0	2,5	158	110,0	50	7	1,10	5018514
133,0	2,5	188	135,5	50	7	1,50	5018518
133,0	3,0	188	135,5	50	7	1,60	5018523
159,0	2,5	212	161,5	50	9	2,00	5018527
159,0	3,0	212	161,5	50	9	2,20	5018532
219,0	3,0	268	222,0	50	9	2,70	5018536
219,0	4,0	268	222,0	50	9	3,06	5018541
267,0	3,0	320	270,0	50	9	3,40	5018543
267,0	4,0	320	270,0	50	9	3,90	5018545
324,0	4,0	370	327,0	50	11	4,60	5018549
368,0	4,0	430	371,0	50	11	6,20	5018552
419,1	4,0	482	422,0	50	12	7,50	
457,2	4,0	530	460	50	12	9,00	
508,0	4,5	585	511	50	12	10,65	
610,0	5,0	685	613	60	14	14,90	

Forbehold om trykkfeil og endring av produktet
Information and technical data are given as guidance only

KOBBER NIKKEL FITTINGS

COPPER NICKEL FITTINGS

BESKRIVELSE:

Sveisenippel i CuNi 90/10

DESCRIPTION:

Welding nipple in CuNin 90/10

ØD GJENGE/THREAD	D mm	L mm	VEKT kg WEIGHT Kg	ART. NR.
1/4”	12,0	30		5018576
3/8”				
1/2”	20,0	35		5018586
3/4”	25,0	40		5018591
1”	30,0	40		5018595
1 1/4”	38,0	50		5018599
1 1/2”	44,5	50		5018604
2”	57,0	55		5018608

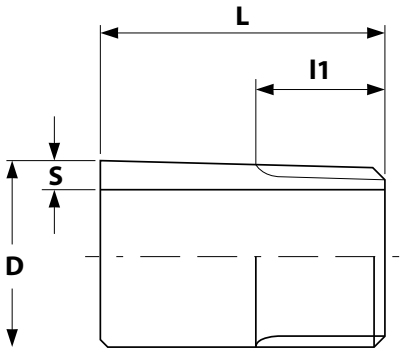

KOBBER NIKKEL FITTINGS

COPPER NICKEL FITTINGS

BESKRIVELSE:

Sveisemuffe i CuNi 90/10

DESCRIPTION:

Welding socket in CuNin 90/10

ØD GJENGE/THREAD	ØA mm	C mm	L mm	VEKT kg WEIGHT Kg	ART. NR.
1/4”	20	12	20	0,03	5018961
3/8”	25	12	20	0,05	5018964
1/2”	30	14	23	0,08	5018966
3/4”	38	16	25	0,14	5018968
1”	45	18	28	0,19	5018973
1 1/4”	55	20	30	0,29	5018977
1 1/2”	60	22	32	0,37	5018981
2”	75	23	40	0,68	5018984

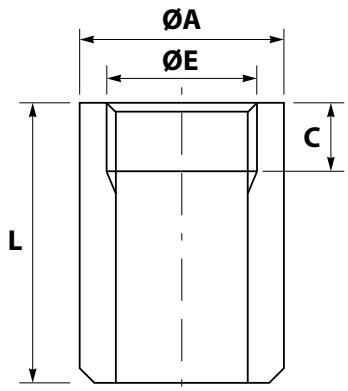

KAPITTEL 10 - GRINNELL RILLEKUPLINGER

CHAPTER 10 - GRINNELL GROOVED FITTINGS

SIDE / PAGE	PRODUKT	PRODUCT
204	FLEKSIBEL KUPLING #705	FLEXIBLE COUPLING #705
	FAST KUPLING # 774	RIGID COUPLING #774
205	FLEKSIBEL KUPLING #707 HP	FLEXIBLE COUPLING #707 HP
	FAST KUPLING # 772 HP	RIGID COUPLING #772 HP
206	FLEKSIBEL RED. KUPLING #716	FLEXIBLE RED. COUPLING #716
207	SPLITTTFLENS #71 & INNLEGGSRING	ADAPTER FLANGE #71 AND SUPPORT RINGS
208	PAKNINGER I NBR/BUNA-N	GASKETS IN NBR/BUNA-N
209	BEND 90°°& 45°°	ELBOWS 90° & 45°°
210	BEND 22 1/2°° & 11 1/4°°	ELBOWS 22 1/2°° & 11 1/4°°
211	T-RØR & OVERGANGS T-RØR	TEES & REDUCING TEES
212	ENDELOKK & ANBORINGSKLAMMER	CAPS & MECHANICAL TEES
213	KONSENTRISKE OVERGANGER	CONCENTRIC REDUCERS
214	PAKNINGSFETT & MÅLEVERKTØY	GASKET GREASE AND MEASURING TOOLS
215	RILLEMASKIN & RØRSTØTTER	PORTABLE GROOVER AND PIPE STANDS

Forbehold om trykkfeil og endring av produktet
Information and technical data are given as guidance only

Grinnell

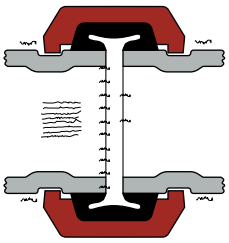

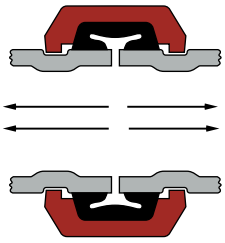

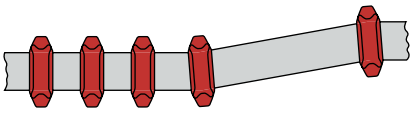

MATERIALER/MATERIALS:

- M Malt / Painted
- G Galvanisert/Galvanized
- S Syrefast / Stainless steel

LYD OG VIBRASJONER:

GRINNELL rilledeler er utmerket til lyd og vibrasjonsdempning.

ALLSIDIGHET

GRINNELL kuplinger vil oppta avvik og forskyvninger i rørledningen. Graden av avvik avhenger bl.a. av dim på ledning og type kupling.

PÅLITELIGHET

GRINNELL kuplinger har et hus med riller som passer ned i spor på rørene og derved låser fast disse i en varig forbindelse. Rørskjøtene tettes av en trykkresponsiv pakning, omsluttet av huset.

LANG LEVETID & YTELSE

GRINNELL rilledeler er designet for å vare i rørledningens levetid. Når spor presses inn i røret skjer det uten at noe materiale fjernes fra rørveggen slik at denne opprettholder sine egenskaper når rilledeler brukes til skjøting av rør.

NOISE AND VIBRATION:

GRINNELL grooved fittings provides excellent noise and vibration dampening.

VERSATILITY

GRINNELL couplings will accomodate misalignments. The maximum deflection will depend on pipe size and type of coupling

DEPENDABILITY

GRINNELL coupling housing are designed to engage into the groovesand provide a secure joint. The pipe ends are sealed by by a pressure responsive gasket which is encapsulated by the ductile iron housing.

LONGEVITY & PERFORMANCE

GRINNELL Piping Products are designed to last the lifetime of the pipeline. Rolled grooving does not remove any metal from the pipe, therefore the pipe integrity is fully maintained when grooved systems are used to join pipe.

FIG. 705 FLEKSIBEL KUPLING

FIG. 705 FLEXIBLE COUPLING

M G S

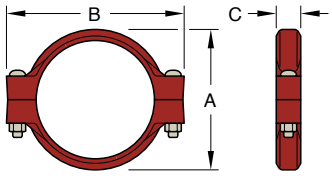

DIM in	DIM	A mm	B mm	C mm	VEKT kg WEIGHT Kg	ART. NR. MALT/PAINTED	ART. NR. GALVANISERT
1"	25 / 33.7	56,9	100,1	46	0,6	705ME00341	705ME00342
1.1/4"	32 / 42.4	65	106,4	46	0,7	705ME00421	705ME00422
1.1/2"	40 / 48.3	69,9	112,8	46	0,7	705ME00481	705ME00482
2"	50 / 60.3	82,6	124	47,8	0,8	705ME00601	705ME00602
2.1/2"	65 / 76.1	101,6	146,1	47,8	1,4	705ME00761	705ME00762
3"	80 / 88.9	111,3	165,1	47,8	1,4	705ME00891	705ME00892
4"	100 / 114.3	144,5	196,9	52,3	1,8	705ME01141	705ME01142
5"	125 / 139.7	173	247,7	52,3	3,3	705ME01391	705ME01392
6"	150 / 168.3	201,7	271,5	52,3	3,5	705ME01681	705ME01682
8"	200 / 219.1	258,8	344,4	63,5	6,6	705ME02191	705ME02192
10"	250 / 273.0	322,3	416,1	66,8	12,7	705ME02731	705ME02732
12"	300 / 323.9	379,5	479,6	66,8	16,6	705ME03241	705ME03242

FIG. 774 FAST KUPLING

FIG. 744 RIGID COUPLING

M G S

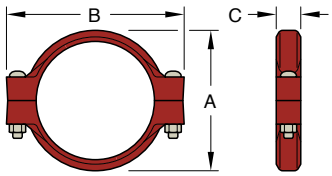

DIM in	DIM	A mm	B mm	C mm	VEKT kg WEIGHT Kg	ART. NR. MALT/PAINTED	ART. NR. GALVANISERT
1	25/33,7	41	100	42	0,5	774ME00341	774ME00342
1 1/4	32/42,4	68	112	42	0,6	774ME00421	774ME00422
1 1/2	40/48,3	74	118	42	0,7	774ME00481	774ME00482
2	50/60,3	86	132	43	0,8	774ME00601	774ME00602
2 1/2	65/76,1	102	147	44	0,9	774ME00761	774ME00762
3	80/88,9	114	161	44	1,5	774ME00891	774ME00892
4	100/114,3	145	191	46	1,5	774ME00141	774ME00142
5	125/139,7	173	222	49	2,4	774ME01391	774ME01392
6	150/168,3	215	251	49	2,7	774ME01681	774ME01682
8	200/219,1	260	325	61	5,3	774ME02191	774ME02192
10	250/273,0	318	419	65	8,9	774ME02731	774ME02732
12	300/323,9	368	470	65	10	774ME03241	774ME03242

Kuplinger leveres som standard med EPDM pakning / Couplings delivered with EPDM gasket as standard

Forbehold om trykkfeil og endring av produktet
Information and technical data are given as guidance only

FIG. 707 FLEKSIBEL KUPLING HØYTRYKK

FIG. 707 FLEXIBLE COUPLING HIGH PRESSURE

M G S

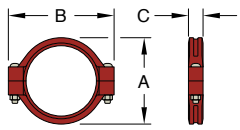

25mm - 350mm *(1" - 14")*

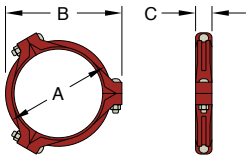

400mm - 450mm *(16" - 18")*

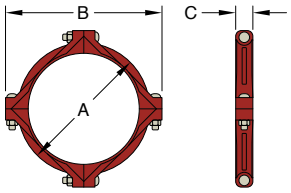

500mm - 600mm *(20" - 24")*

DIM in	DIM	A mm	B mm	C mm	VEKT kg WEIGHT Kg	ART. NR. MALT/PAINTED	ART. NR. GALVANISERT
1"	25 / 33.7	60,5	101,6	46	0,9	707AE00341	707AE00342
1 1/4"	32 / 42.4	70	111	46	1	707ME00421	707ME00422
1.1/2"	40 / 48.3	75,4	117,6	46	1,1	707AE00481	707AE00482
2"	50 / 60.3	89,9	133,4	47,8	1,4	707AE00601	707AE00602
2.1/2"	65 / 76.1	106,4	146,1	47,8	1,8	707AE00761	707AE00762
3"	80 / 88.9	119,1	162,1	47,8	1,8	707AE00891	707AE00892
4"	100 / 114.3	151,1	209,6	52,3	3,2	707AE01141	707AE01142
5"	125 / 139.7	178,3	254	51,8	3,8	707AE01391	707AE01392
6"	150 / 168.3	210,8	285,8	52,3	5	707AE01681	707AE01682
8"	200 / 219.1	271,3	355,6	62,7	9,7	707AE02191	707AE02192
10"	250 / 273.0	331,7	417,6	66,8	13,2	707AE02731	707AE02732
12"	300 / 323.9	390,9	478,5	66,8	16,8	707AE03241	707AE03242
14"	350 / 355.6	423,4	517,7	74,7	20,9	707AE03551	707AE03552
16"	400 / 406.4	478,3	575,1	74,7	26,8	707AE04061	707AE04062
18"	450 / 457.0	541,3	638	77,7	35,4	707AE04571	707AE04572
20"	500 / 508.0	596,1	708,2	77,7	40,4	707AE05081	707AE05082
24"	600 / 609.6	700,5	812,8	81	50,8	707AE06101	707AE06102

FIG. 772 FAST KUPLING HØYTRYKK

FIG. 772 FIXED COUPLING HIGH PRESSURE

M G S

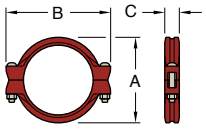

32mm - 350mm *(1¼" - 14")*

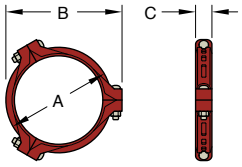

400mm - 450mm *(16" - 18")*

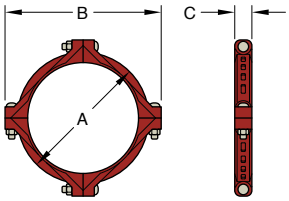

500mm - 600mm *(20" - 24")*

DIM in	DIM	A mm	B mm	C mm	VEKT kg WEIGHT Kg	ART. NR. MALT/PAINTED	ART. NR. GALVANISERT
1.1/4"	32 / 42.4	69,9	111,3	46	0,5	772ME00421	772ME00422
1.1/2"	40 / 48.3	76,2	117,3	46	0,5	772ME00481	772ME00482
2"	50 / 60.3	86,6	145	48	1,3	772ME00601	772ME00602
2.1/2"	65 / 76.1	104,1	163	48	1,6	772ME00761	772ME00762
3"	80 / 88.9	116,8	176	48	1,7	772ME00891	772ME00892
4"	100 / 114.3	147,6	205	48	2	772ME01141	772ME01142
5"	125 / 139.7	178,3	246,9	52,3	3,4	772ME01391	772ME01392
6"	150 / 168.3	205,5	267,5	54,1	3,4	772ME01681	772ME01682
8"	200 / 219.1	268,2	344,4	66,5	8,2	772ME02191	772ME02192
10"	250 / 273.0	326,1	416,8	66,5	11,2	772ME02731	772ME02732
12"	300 / 323.9	391,4	478,5	66,5	19,1	772ME03241	772ME03242
14"	350 / 355.6	423,7	517,6	74,4	21,7	772AE03551	772AE03552
16"	400 / 406.4	469,9	575,1	74,4	23,6	772AE04061	772AE04062
18"	450 / 457.0	541,3	638	77,7	30,8	772AE04571	772AE04572
20"	500 / 508.0	569,9	708,2	77,7	40,4	772AE05081	772AE05082
24"	600 / 609.6	701,8	812,8	81	43,5	772AE06101	772AE06102

Kuplinger leveres som standard med EPDM pakning / Couplings delivered with EPDM gasket as standard

FIG. 716 FLEKSIBEL REDUKSJONS KOPLING

FIG. 716 FLEXIBLE REDUCING COUPLING

M G S

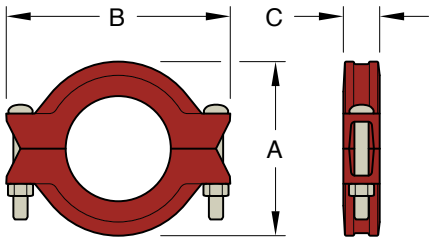

DIM in	DIM	A mm	B mm	C mm	VEKT kg WEIGHT Kg	ART. NR. MALT/PAINTED	ART. NR. GALVANISERT
2x1.1/2"	60.3x48.3	88,9	128,5	47,8	1,3	716AE20151	716AE20152
2.1/2x2"	76.1x60.3	106,4	149,4	47,8	1,5	716ME26201	716ME26202
3x2"	88.9x60.2	119,1	165,1	47,8	2	716AE30201	716AE30202
3x2.1/2"	88.9x73.0	119,1	165,1	47,8	1,8	716AE30251	716AE30252
3x2.1/2"	88.9x76.1	119,1	165,1	47,8	1,9	716ME30261	716ME30262
4x2"	114.3x60.3	152,4	206,5	50,8	2,4	716AE42201	716AE42202
4x2.1/2"	114.3x73.0	152,4	206,5	50,8	3	716AE42251	716AE42252
4x2.1/2"	114.3x76.1	152,4	206,5	50,8	2,8	716ME42261	716ME42262
4x3"	114.3x88.9	152,4	206,5	50,8	2,8	716AE42301	716AE42302
5x4"	139.7x114.3	179,3	241,3	52,3	4,4	716ME52421	716ME52422
6x4"	168.3x114.3	181,1	242,8	52,3	4,4	716AE63421	716AE63422
6x5"	168.3x141.3	212,9	276,4	52,3	6,3	716AE63531	716AE63532
8x6"	219.1x168.3	271,5	349,3	57,2	9,1	716AE80631	716AE80632

Leveres som standard med EPDM pakning / Standard delivery with EPDM gasket

Forbehold om trykkfeil og endring av produktet
Information and technical data are given as guidance only

FIG. 71 DIN RILLET FLENS

FIG. 71 DIN GROOVED FLANGE

M G S

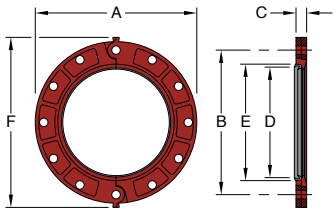

Sizes 50mm - 300mm *(2" - 12")*

DIM in	DIM	A mm	B mm	C mm	D mm	E mm	F mm	VEKT kg WEIGHT Kg	ART. NR. MALT/PAINTED	ART. NR. GALVANISERT
2" PN10/16	50 / 60.3	162,1	125	19,1	60,5	86,6	184,2	1,4	71DAE00601	71DAE00602
2½" PN10/16	65 / 76.1	184,9	145	22,4	76,1	102,4	205,5	2,3	71DAE00761	71DAE00762
3" PN10/16	80 / 88.9	200,2	160	23,9	88,9	115,1	222,5	2,5	71DAE00891	71DAE00892
4" PN10/16	100 / 114.3	219,9	180,1	23,9	114,3	140,5	239,5	3,2	71DAE01141	71DAE01142
5" PN10/16	125 / 139.7	249,9	210,1	25,4	139,7	165,9	271,5	4,2	71DME01391	71DME01392
6" PN10/16	150 / 168.3	279,4	241,1	25,4	168,1	197,6	301,8	7,5	71DAE01681	71DAE01682
8" PN10	200 / 219.1	336,8	292,1	28,6	218,9	254,5	358,6	9,9	71DME82191	71DME82192
10" PN10	250 / 273.0	395,2	350	30,2	273,1	312,4	419,1	10,2	71DAE82731	71DAE82732
12" PN10	300 / 323.9	445	399,8	31,8	323,9	363,5	470,4	12,5	71DME83241	71DME83242
8" PN16	200 / 219.1	339,8	295,1	28,6	218,9	254,5	362,7	9,9	71DME02191	71DME02192
10" PN16	250 / 273.0	406,4	355,1	30,2	273,1	312,7	428,8	11	71DAE02731	71DAE02732
12" PN16	300 / 323.9	460,2	410	31,8	323,9	363,5	486,2	12,7	71DME03241	71DME03242

Leveres som standard med EPDM pakning / Standard delivery with EPDM gasket

FIG. 71 DIN METALL INNLEGGSRING

FIG. 71 DIN FLANGE ADAPTER WASHER

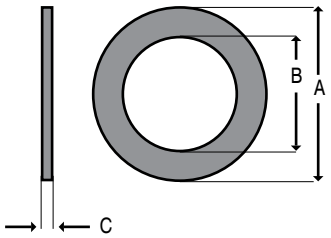

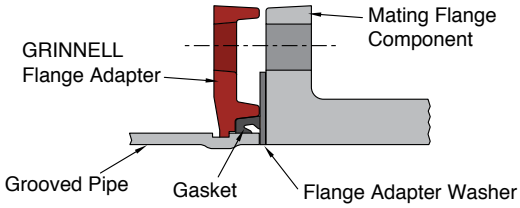

DIM in	DIM	A mm	B mm	C mm	VEKT kg WEIGHT Kg	ART. NR. DIN
2"	50 / 60.3	100,1	57,2	3		INSDIN060M
2.1/2"	65 / 76.1	124,2	73,2	3		INSDIN076M
3"	80 / 88.9	131,8	85,9	3		INSDIN089M
4"	100 / 114.3	169,9	111,3	3		INSDIN114M
5"	125 / 139.7	189,2	135,1	3		INSDIN139M
6"	150 / 168.3	217,4	163,6	3		INSDIN168M
8"	200 / 219.1	274,6	214,4	3		INSDIN219M
10"	250 / 273.0	335	266,7	3		INSDIN273M
12"	300 / 323.9	404,9	317,5	3		INSDIN324M
14"	350 / 355.6					
16"	400 / 406.4					
18"	450 / 457.0					
20"	500 / 508.0					
24"	600 / 609.6					

GRINELL PAKNING I BUNA-N/NBR

GASKET BUNA N/NBR

C-STYLE

Pakning for alle kuplinger / Gasket for all couplings

DIM in	DIM	ART. NR. NITRILE/BUNA N
1"	25 / 33.7	10BUNA
1¼"	32 / 42.4	12BUNA
1½"	40 / 48.3	15BUNA
2"	50 / 60.3	20BUNA
2½"	65 / 76.1	26BUNA
3"	80 / 88.9	30BUNA
4"	100 / 114.3	42BUNA
5"	125 / 139.7	52BUNA
6"	150 / 168.3	63BUNA
8"	200 / 219.1	80BUNA
10"	250 / 273.0	11BUNA
12"	300 / 323.9	
14"	350 / 355.6	
16"	400 / 406.4	
18"	450 / 457.2	
20"	500 / 508.0	
24"	600 / 609.6	

FIG. 716-STYLE

Pakning for overgangskuplinger / Gasket for reduction couplings

DIM in	DIM	ART. NR. NITRILE/BUNA N
2x1.1/2"	60.3x48.3	BUNA2015
2.1/2x2"	76.1x60.3	BUNA2620
3x2"	88.9x60.2	BUNA3020
3x2.1/2"	88.9x73.0	BUNA3025
3x2.1/2"	88.9x76.1	BUNA3026
4x2"	114.3x60.3	BUNA4220
4x2.1/2"	114.3x73.0	BUNA4225
4x2.1/2"	114.3x76.1	BUNA4226
4x3"	114.3x88.9	BUNA4230
5x4"	139.7x114.3	BUNA5242
6x4"	168.3x114.3	BUNA6342
6x5"	168.3x141.3	BUNA6353
8x6"	219.1x168.3	BUNA8063

FIG. 71-STYLE

Pakning for overgangsflens / Gasket for flange adapter

DIM in	DIM	ART. NR. BUNA N
2"	50 / 60.3	20BUNA71
2½"	65 / 76.1	26BUNA71
3"	80 / 88.9	30BUNA71
4"	100 / 114.3	42BUNA71
5"	125 / 139.7-141.3	53BUNA71
6"	150 / 168.3	63BUNA71
8"	200 / 219.1	80BUNA71
10"	250 / 273.0	11BUNA71
12"	300 / 323.9	13BUNA71

Forbehold om trykkfeil og endring av produktet
Information and technical data are given as guidance only

FIG. 210 RILLET BEND 90°

FIG. 210 GROOVED ELBOW 90°

M G S

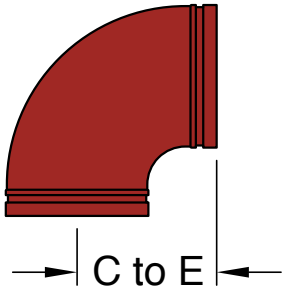

DIM in	DIM	OD mm	C TO E mm	VEKT kg WEIGHT Kg	ART. NR. MALT/PAINTED	ART. NR. GALVANISERT
1"	25 / 33.7	33,7	57	0,4	210M000341	210M000342
1.1/4"	32 / 42.4	42,4	69,9	0,5	210M000421	210M000422
1.1/2"	40 / 48.3	48,3	69,9	0,6	210M000481	210M000482
2"	50 / 60.3	60,3	82,6	0,8	210M000601	210M000602
2.1/2"	65 / 76.1	76,1	95,3	1,5	210M000761	210M000762
3"	80 / 88.9	88,9	108	2,2	210M000891	210M000892
4"	100 / 114.3	114,3	127	3,4	210M001141	210M001142
5"	125 / 139.7	139,7	139,7	5,1	210M001391	210M001392
6"	150 / 168.3	168,3	165,1	7,5	210M001681	210M001682
8"	200 / 219.1	219,1	196,9	13,4	210M002191	210M002192
10"	250 / 273.0	273	228,6	22	210M002731	210M002732
12"	300 / 323.9	323,9	254	30,1	210M003241	210M003242

FIG. 201 RILLET BEND 45°

FIG. 201 GROOVED ELBOW 45°

M G

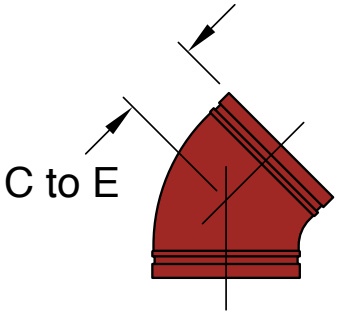

DIM in	DIM	C TO E mm	VEKT kg WEIGHT Kg	ART. NR. MALT/PAINTED	ART. NR. GALVANISERT
1"	25 / 33.7	45	0,3	201M000341	201M000342
1.1/4"	32 / 42.4	44,5	0,4	201M000421	201M000422
1.1/2"	40 / 48.3	44,5	0,4	201M000481	201M000482
2"	50 / 60.3	50,8	0,6	201M000601	201M000602
2.1/2"	65 / 76.1	57,2	1	201M000761	201M000762
3"	80 / 88.9	63,5	1,6	201M000891	201M000892
4"	100 / 114.3	76,2	2,5	201M001141	201M001142
5"	125 / 139.7	82,6	3,5	201M001391	201M001392
6"	150 / 168.3	88,9	5,4	201M001681	201M001682
8"	200 / 219.1	108	8,6	201M002191	201M002192
10"	250 / 273.0	120,7	12,7	201M002731	201M002732
12"	300 / 323.9	133,4	22	201M003241	201M003242

FIG. 212 RILLET BEND 22½°

FIG. 212 GROOVED ELBOW 22½°

M G

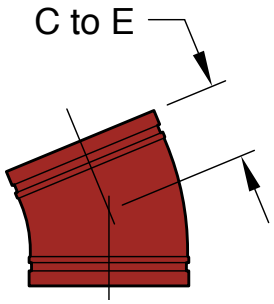

DIM in	DIM	C TO E mm	VEKT kg WEIGHT Kg	ART. NR. MALT/PAINTED	ART. NR. GALVANISERT
1¼"	32 / 42.4	44,5	0,4	212A000421	212A000422
1½"	40 / 48.3	44,5	0,5	212A000481	212A000482
2"	50 / 60.3	47,8	0,6	212A000601	212A000602
2½"	65 / 76.1	50,8	0,9	212M000761	212M000762
3"	80 / 88.9	57,2	1,3	212A000891	212A000892
4"	100 / 114.3	66,8	2,1	212A001141	212A001142
5"	125 / 139.7	73,2	3,1	212M001391	212M001392
6"	150 / 168.3	79,5	4,3	212A001681	212A001682
8"	200 / 219.1	98,6	7,7	212A002191	212A002192

FIG. 211 RILLET BEND 11¼°

FIG. 211 GROOVED ELBOW 11¼°

M G

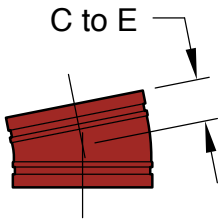

DIM in	DIM	C TO E mm	VEKT kg WEIGHT Kg	ART. NR. MALT/PAINTED	ART. NR. GALVANISERT
1¼"	32 / 42.4	35,1	0,3	211A000421	211A000422
1½"	40 / 48.3	35,1	0,4	211A000481	211A000482
2"	50 / 60.3	35,1	0,5	211A000601	211A000602
2½"	65 / 76.1	38,1	0,7	211M000761	211M000762
3"	80 / 88.9	38,1	1	211A000891	211A000892
4"	100 / 114.3	44,5	1,5	211A001141	211A001142
5"	125 / 139.7	50,8	2,3	211M001391	211M001392
6"	150 / 168.3	50,8	2,9	211A001681	211A001682
8"	200 / 219.1	50,8	4,2	211A002191	211A002192

Forbehold om trykkfeil og endring av produktet
Information and technical data are given as guidance only

FIG. 219 RILLET T-RØR

FIG. 219 GROOVED TEE

M G S

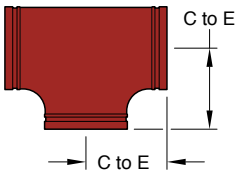

DIM in	DIM	C TO E mm	VEKT kg WEIGHT Kg	ART. NR. MALT/PAINTED	ART. NR. GALVANISERT
1"	25 / 33.7	57	0,5	219M000341	219M000342
1.1/4"	32 / 42.4	69,9	0,8	219M000421	219M000422
1.1/2"	40 / 48.3	69,9	1	219M000481	219M000482
2"	50 / 60.3	82,6	1,3	219M000601	219M000602
2.1/2"	65 / 76.1	95,3	2,9	219M000761	219M000762
3"	80 / 88.9	108	2,9	219M000891	219M000892
4"	100 / 114.3	127	4,8	219M001141	219M001142
5"	125 / 139.7	139,7	6,9	219M001391	219M001392
6"	150 / 168.3	165,1	10,4	219M001681	219M001682
8"	200 / 219.1	196,9	19,8	219M002191	219M002192
10"	250 / 273.0	228,6	25,9	219M002731	219M002732
12"	300 / 323.9	254	49,9	219M003241	219M003242
14"	350 / 355.6	279	61,2	219M003551	219M003552
16"	400 / 406.4	305	61,7	219M004061	219M004062

FIG. 221 RILLET T-RØR REDUKSJON

FIG. 221 GROOVED TEE REDUCTION

M G S

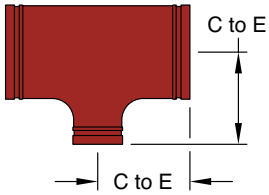

DIM in	DIM	C TO E mm	VEKT kg WEIGHT Kg	ART. NR. MALT/PAINTED	ART. NR. GALVANISERT
2"x1½x2"	60.3x 48.3x60.3	82,6	1,2	221M020151	221M020152
2½x1½x2½	76.1x48.3x76.1	95,3	2	221M026151	221M026152
2½"x2x2½"	76.1x60.3x76.1	95,3	2	221M026201	221M026202
3"x1x3"	88.9x33.7x88.9	108	2,5	221M030101	221M030102
3x1½x3	88.9x48.3x88.9	108	2,7	221A030151	221A030152
3"x2x3"	88.9x60.3x3	108	2,7	221M030201	221M030202
3"x2½x3"	88.9x73.0x88.9	108	2,8	221M030251	221M030252
3"x2½x3"	88.9x76.1x88.9	108	2,7	221M030261	221M030262
4"x2x4"	114.3x60.3x114.3	127	4,1	221M042201	221M042202
4"x2½x4"	114.3x73.0x114.3	127	4,3	221M042251	221M042252
4"x2½x4"	114.3x76.1x114.3	127	4,3	221M042261	221M042262
4"x3x4"	114.3x88.9x114.3	127	4,4	221M042301	221M042302
5"x3x5"	139.7x88.9x139.7	139,7	5,8	221M052301	221M052302
5"x4x5"	139.7x114.3x139.7	139,7	6,1	221M052421	221M052422
6"x2x6"	168.3x60.3x168.3	165,1	8,8	221M063201	221M063202
6"x2½x6"	168.3x73.0x168.3	165,1	9,8	221M063251	221M063252
6"x2½x6"	168.3x76.1x168.3	165,1	9,8	221M063261	221M063262
6"x3x6"	168.3x 88.9x168.3	165,1	9,5	221M063301	221M063302
6"x4x6"	168.3x114.3x168.3	165,1	9,9	221M063421	221M063422
6"x5x6"	168.3x139.7x168.3	165,1	10,4	221M063521	221M063522
8"x4x8"	219.1x114.3x219.1	196,9	16,9	221A080421	221A080422
8"x5x8"	219.1x139.7x219.1	196,9	17,1	221M080521	221M080522
8"x6x8"	219.1x165.1x219.1	196,9	17,1	221M080621	221M080622
8"x6x8"	219.1x168.3x219.1	196,9	17	221A080631	221A080632
10"x4x10"	273.0x114.3x273.0	228,6	29,9	221M011421	221M011422
10"x6x10"	273.0x168.3x273.0	228,6	30,8	221M011631	221M011632
10"x8x10"	273.0x219.1x273.0	228,6	31,8	221M011801	221M011802

FIG. 260 RILLET ENDELOKK

FIG. 260 GROOVED CAP

M G S

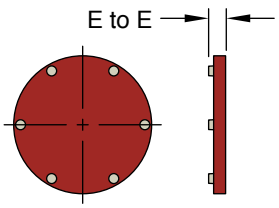

DIM in	DIM	C TO E mm	VEKT kg WEIGHT Kg	ART. NR. MALT/PAINTED	ART. NR. GALVANISERT
1"	25 / 33.7	21,1	0,1	260M000341	260M000341
1¼"	32 / 42.4	21,1	0,1	260M000421	260M000422
1½"	40 / 48.3	21,1	0,2	260M000481	260M000482
2"	50 / 60.3	23,4	0,3	260M000601	260M000602
2½"	65 / 76.1	21,8	0,6	260M000761	260M000762
3"	80 / 88.9	23,4	0,6	260M000891	260M000892
4"	100 / 114.3	25,4	1,2	260M001141	260M001142
5"	125 / 139.7	23,4	2,1	260M001391	260M001392
6"	150 / 168.3	25,4	2,8	260M001681	260M001682
8"	200 / 219.1	27	3,2	260M002191	260M002192
10"	250 / 273.0	25,8	11,1	260M002731	260M002732
12"	300 / 323.9	25,8	14,1	260M003241	260M003242

FIG. 730T ANBORINGSKLAMMER GJENGET

FIG. 730T MECHANICAL TEES THREADED

M G S

TILGJENGELIG MED RILLET UTTAK

AVAILABLE WITH GROOVED OUTLET

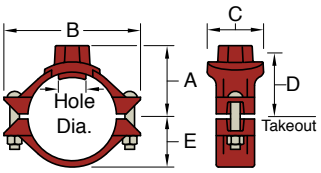

Forbehold om trykkfeil og endring av produktet
Information and technical data are given as guidance only

FIG. 250 RILLET REDUKSJON KONSENTRISK

FIG. 250 GROOVED CONCENTRIC REDUCER

M G S

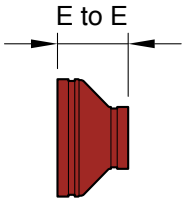

DIM in	DIM	C TO E mm	VEKT kg WEIGHT Kg	ART. NR. MALT/PAINTED	ART. NR. GALVANISERT
1¼x1"	42.4x33.7	63,5	0,3	250M012101	250M012102
1½x1¼	48.3x42.4	63,5	0,3	250A015121	250A015122
1½"x1"	48.3x33.7	63,5	0,3	250M015101	250M015102
2"x1"	48.3x33.7	63,5	0,4	250M020101	250M020102
2"x1¼"	60.3x42.4	63,5	0,4	250M020121	250M020122
2"x1½"	60.3x48.3	63,5	0,5	250M020151	250M020152
2½"x1¼"	76.1x42.4	63,5	0,6	250M026121	250M026122
2½"x1½"	76.1x48.3	63,5	0,6	250M026151	250M026152
2½"x2"	76.1x60.3	63,5	0,7	250M026201	250M026202
3x1½	88.9x48.3	63,5	0,8	250A030151	250A030152
3"x2"	88.9x60.3	63,5	0,8	250M030201	250M030202
3"x2½"	88.9x73.0	63,5	0,8	250M030251	250M030252
3"x2½"	88.9x76.1	63,5	0,9	250M030261	250M030262
4"x2"	114.3x60.3	76,2	1,1	250M042201	250M042202
4"x2½"	114.3x73.0	76,2	1,2	250M042251	250M042252
4"x2½"	114.3x76.1	76,2	1,5	250M042261	250M042262
4"x3"	114.3x88.9	76,2	1,3	250M042301	250M042302
5"x3"	139.7x88.9	88,9	1,9	250M052301	250M052302
5"x4"	139.7x114.3	88,9	2	250M052421	250M052422
6"x2"	168.3x60.3	101,6	2,7	250M063201	250M063202
6"x2½"	168.3x76.1	101,6	2,7	250M063261	250M063262
6"x3"	168.3x88.9	101,6	2,6	250M063301	250M063302
6"x4"	168.3x114.3	101,6	2,7	250M063421	250M063422
6"x5"	168.3x139.7	101,6	2,3	250M063521	250M063522
6"x5"	168.3x141.3	101,6	2,8	250M063531	250M063532
8"x4"	219.1x114.3	127	4,9	250A080421	250A080422
8"x5"	219.1x139.7	127	4,5	250M080521	250M080522
8"x6"	219.1x168.3	127	5,1	250A080631	250A080632
8"x6"	219.1x165.1	127	5	250M080621	250M080622
10"x6"	273.0x165.1	152,4	8	250M011621	250M011622
10"x6"	273.0x168.3	152,4	7,4	250A011631	250A011632
10"x8"	273.0x219.1	152,4	8,3	250A011801	250A011802
12"x4"	323.9x114.3	177,8	10,3	250A013421	250A013422
12"x6"	323.9x168.3	177,8	11	250A013631	250A013632
12:x8"	323.9x219.7	177,8	11,7	250A013801	250A013802
12"x10"	323.9x273.0	177,8	12,8	250A013111	250A013112

Forbehold om trykkfeil og endring av produktet
Information and technical data are given as guidance only

PAKNINGSFETT

GASKET LUBRICANT

FORPAKNING	VOLUM	SPRÅK	ART. NR.
CAN	0.5 KG	Engelsk	70006E
CAN	1.0 KG	Engelsk	70008E

RILLEMÅLEBAND

GROOVE MEASUREMENT TAPES

DIM	ART. NR.
1" - 12"	GRINTAPE
1"- 24"	ZKLM024
1" - 12"	GAUGE

MÅLEVERKTØY

GAUGE

DIM	ART. NR.
1" - 12"	GAUGE

Forbehold om trykkfeil og endring av produktet
Information and technical data are given as guidance only

RILLEMASKIN MED RØRSTØTTE

PORTABLE GROOVER WITH PIPE STAND

DIM in	STRØMFORSYNING / CURRENT	ART. NR.
1¼" - 18"	380VDC 50HZ	GROOVER01
1¼" - 18"	380VDC 50HZ	GROOVER02
1" - 8"	220VDC 50HZ	GROOVER10A
1" - 8"	110VDC 50HZ	GROO10A-UK

RØRSTØTTE

PIPE STAND

DIM in	ART. NR.
1" - 8"	STAND

RØRSTØTTE

PIPE STAND

DIM in	ART. NR.
6" - 24"	RJ-624

KAPITTEL 11 - ACO RØRSYSTEM FOR AVLØP & VAKUM

CHAPTER 11 - ACO PIPING SYSTEM FOR DRAIN & VACUUM

SIDE / PAGE	PRODUKT	PRODUCT
220	RØR MED ENKEL MUFFE	PIPE WITH ONE SOCKET
221	RØR MED DOBBEL MUFFE	PIPE WITH TWO SOCKETS
222	BEND 87,5° & 45°	ELBOWS 87,5° & 45°
223	BEND 30° & 15°	ELBOWS 30° & 15°
	LANGBEND 87,5°	LONG ELBOW 87,5°
224	GRENRØR ENKELT 87,5°	SINGLE BRANCH 87,5°
	ENKELT RED. GRENRØR 87,5°	SINGLE REDUCTION BRANCH 87,5°
	GRENRØR DOBBELT 87,5°	DOUBLE BRANCH 87,5°
	DOBBELT RED. GRENRØR 87,5°	DOUBLE REDUCTION BRANCH 87,5°
225	GRENRØR ENKELT 45°	SINGLE BRANCH 45°
	ENKELT RED. GRENRØR 45°	SINGLE REDUCTION BRANCH 45°
	GRENRØR DOBBELT 45°	DOUBLE BRANCH 45°
	DOUBLE RED. GRENRØR 45°	DOUBLE REDUCTION BRANCH 45°
226	STRØMLINJET GRENRØR 87,5°	SWEPT SINGLE BRANCH 87,5°
	VANNLÅS	WATER TRAP
	LÅSEPROPP MED GUMMI	PLUG WITH RUBBERSEAL
227	DOBBELTMUFFE	STRAIGHT COUPLING
	SKJØTEMUFFE	REPAIR COUPLING
	OVERGANGSSTYKKE	INCREASER COUPLING
	OVERGANG MUFFE – GJENGER	CONNECTOR SOCKET - THREADS
228	PLUGG	SOCKET PLUGG
	LÅSEPROPP	SOCKET PLUG WITH CLAMP
	LÅSEBØYLE	SOCKET CLAMP
	STAKERØR	ACCESS UNIT
229	FLENSEOVERGANG MED MUFFE	CONNECTOR WITH SOCKET AND FLANGE
	GJENNOMFØRING	PENETRATION PIPE
	GJENNOMFØRING MED FLENS & EKSPANSJONSMUFFE	FLANGE PENETRATION WITH EXPANSION SOCKET
230-231	ACO GM-X GALVANISERTE RØR & DELER	ACO GM-X GALVANIZED PIPES & FITTINGS

Forbehold om trykkfeil og endring av produktet
Information and technical data are given as guidance only

ACO Marine Product catalogue

ACO PIPE® stainless steel pipework systems

ACO PIPE® KOMPONENTOVERSIKT (304 / 316)

ACO PIPE® COMPONENT OVERVIEW (304 / 316)

SOCKETED PIPES	BENDS	SINGLE BRANCHES

DOUBLE BRANCHES	DOUBLE BRANCH REDUCTIONS

DOUBLE BRANCHES	"P" TRAPS

Forbehold om trykkfeil og endring av produktet
Information and technical data are given as guidance only

CORNER BRANCH AND CORNER BRANCH REDUCTION	COUPLINGS	CONNECTORS

WELD ON PIECE	PENETRATION	FLANGED CONNECTORS

ACCESS UNITS	END CAPS	SEALINGS

RØR MED ENKEL MUFFE

AP SOCKETED PIPE

TYPISK BRUKSOMRÅDE:

Avløp, vakumsystemer etc.

ALTERNATIVER:

Kan også bestilles i
D [mm]: 125/160/200

TYPICAL APPLICATION:

Sewage and vacuum system etc.

OPTIONS:

Can also be delivered in
D [mm]: 125/160/200

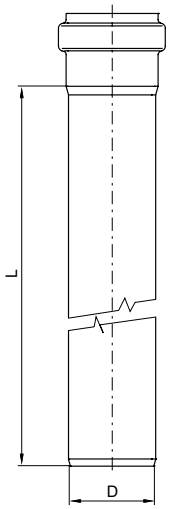

DIM Ø 50

ART. NR. AISI 304	ART. NR. AISI 316	SEAL MATERIAL	D mm	SOCKET LENGHT mm	WALL THICKNESS S mm	ACTIVE LENGTH L mm	WEIGHT kg
98500	98550	EPDM	50	42	1,0	150	0.2
98502	98552		50	42	1,0	250	0.4
98504	98554		50	42	1,0	500	0.7
98506	98556		50	42	1,0	750	1.0
98508	98558		50	42	1,0	1000	1.3
98510	98560		50	42	1,0	1500	1.9
98512	98562		50	42	1,0	2000	2.6
419274	419282		50	42	1,0	2500	3.2
98514	98564		50	42	1,0	3000	3.8

DIM Ø 75

ART. NR. AISI 304	ART. NR. AISI 316	SEAL MATERIAL	D mm	SOCKET LENGHT mm	WALL THICKNESS S mm	ACTIVE LENGTH L mm	WEIGHT kg
98516	98566	EPDM	75	50	1,0	150	0.4
98518	98568		75	50	1,0	250	0.6
98520	98570		75	50	1,0	500	1.0
98522	98572		75	50	1,0	750	1.5
98524	98574		75	50	1,0	1000	2.0
98526	98576		75	50	1,0	1500	2.9
98530			75	50	1,0	3000	5,7

DIM Ø 110

ART. NR. AISI 304	ART. NR. AISI 316	SEAL MATERIAL	D mm	SOCKET LENGHT mm	WALL THICKNESS S mm	ACTIVE LENGTH L mm	WEIGHT kg
98532	98582	EPDM	110	57	1,0	150	0.6
98534	98584		110	57	1,0	250	0.9
98536	98586		110	57	1,0	500	1.5
98538	98588		110	57	1,0	750	2.2
98540	98590		110	57	1,0	1000	2.9
98542	98592		110	57	1,0	1500	4.3
98544	98594		110	57	1,0	2000	5.7
419278	419286		110	57	1,0	2500	7.1
98546	98596		110	57	1,0	3000	8.4
419462	419486		110	57	1,0	4000	11.1
419470	419494		110	57	1,0	5000	13.9
419478	419502		110	57	1,0	6000	16.7

www.robinet.no ulsteinvik@robinet.no +47 7000 90 50

Forbehold om trykkfeil og endring av produktet
Information and technical data are given as guidance only

RØR MED DOBBEL MUFFE

AP DOUBLE SOCKETED PIPE

TYPISK BRUKSOMRÅDE:

Avløp, vakumsystemer etc.

ALTERNATIVER:

Kan også bestilles i
D [mm]: 125/160/200

TYPICAL APPLICATION:

Sewage and vacuum system etc.

OPTIONS:

Can also be delivered in
D [mm]: 125/160/200

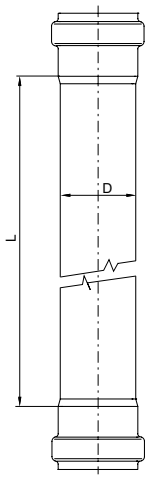

DIM Ø 50

ART. NR. AISI 304	ART. NR. AISI 316	SEAL MATERIAL	D mm	ACTIVE LENGTH L mm	WEIGHT kg
419554	419594	EPDM	50	250	0.4
419556	419596		50	500	0.7
419558	419598		50	750	1.1
419560	419600		50	1000	1.4
419562	419602		50	1500	2.0
419564	419604		50	2000	2.6
419566	419606		50	3000	3.9

DIM Ø 75

ART. NR. AISI 304	ART. NR. AISI 316	SEAL MATERIAL	D mm	ACTIVE LENGTH L mm	WEIGHT kg
419568	419608	EPDM	75	250	0.7
419570	419610		75	500	1.2
419572	419612		75	750	1.6
419574	419614		75	1000	2.1
419576	419616		75	1500	3.0
419578	419618		75	2000	4.0
419580	419620		75	3000	5.8

DIM Ø 110

ART. NR. AISI 304	ART. NR. AISI 316	SEAL MATERIAL	D mm	ACTIVE LENGTH L mm	WEIGHT kg
419582	419622	EPDM	110	500	1.7
419584	419624		110	750	2.4
419586	419626		110	1000	3.0
419588	419628		110	1500	4.4
419590	419630		110	2000	5.7
419592	419632		110	3000	8.4

Forbehold om trykkfeil og endring av produktet
Information and technical data are given as guidance only

RØR BEND 87,5°

AP BEND 87,5°

Shape valid for DN 50, 75, 110 and 160.

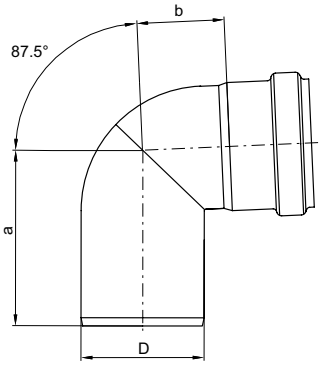

Shape valid for DN 125 and 200.

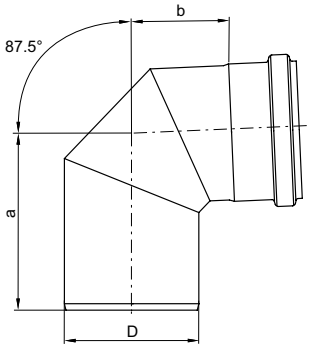

ART. NR. AISI 304	ART. NR. AISI 316	SEAL MATERIAL	D mm	A mm	B mm	WALL THICKNESS S mm	WEIGHT kg
98700	98750	EPDM	50	86	40	1,0	0.2
98702	98752		75	107	53	1,0	0.4
98704	98754		110	134	67	1,0	0.7
419732	419734		125	161	93	1,0	0.8
98706	98756		160	181	105	1,25	1.7
419411	419413		200	215	129	1,5	3.9

RØR BEND 45°

AP BEND 45°

Shape valid for DN 50, 75, 110 and 160.

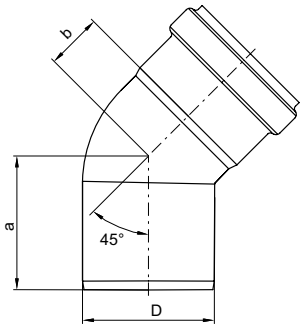

Shape valid for DN 125 and 200.

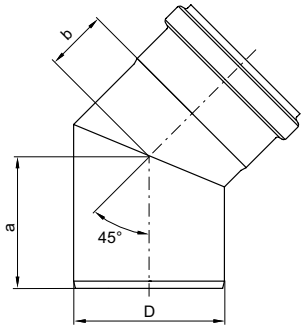

ART. NR. AISI 304	ART. NR. AISI 316	SEAL MATERIAL	D mm	A mm	B mm	WALL THICKNESS S mm	WEIGHT kg
98708	98758	EPDM	50	62	24	1,0	0.2
98710	98760		75	76	32	1,0	0.3
98712	98762		110	93	42	1,0	0.5
419736	419738		125	110	50	1,0	0.6
98714	98764		160	131	55	1,25	1.3
419407	419409		200	152	60	1,5	2.7

Forbehold om trykkfeil og endring av produktet
Information and technical data are given as guidance only

RØR BEND 30°

AP BEND 30°

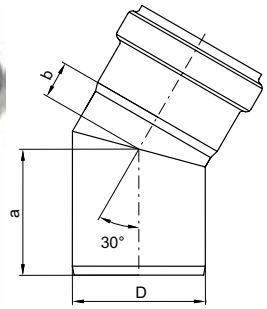

ART. NR. AISI 304	ART. NR. AISI 316	SEAL MATERIAL	D mm	A mm	B mm	WALL THICKNESS S mm	WEIGHT kg
98716	98766	EPDM	50	57	16	1,0	0.2
98718	98768		75	71	21	1,0	0.3
98720	98770		110	85	27	1,0	0.5
419740	419742		125	98	28	1,0	0.6
98722	98772		160	110	40	1,25	1.2
419403	419405		200	137	45	1,5	2.3

RØR BEND 15°

AP BEND 15°

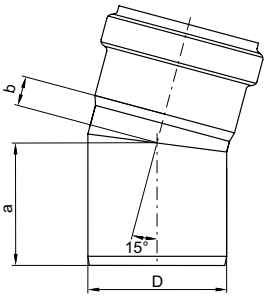

ART. NR. AISI 304	ART. NR. AISI 316	SEAL MATERIAL	D mm	A mm	B mm	WALL THICKNESS S mm	WEIGHT kg
98724	98774	EPDM	50	54	12	1,0	0.1
98726	98776		75	66	16	1,0	0.3
98728	98778		110	78	15	1,0	0.4
419744	419746		125	84	19	1,0	0.5
98730	98780		160	99	29	1,25	1.0
419399	419401		200	123	31	1,5	1.9

RØR LANGBEND 87,5°

AP LONG BEND 87,5°

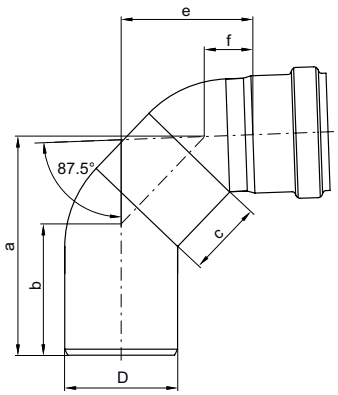

ART. NR. AISI 304	ART. NR. AISI 316	SEAL MATERIAL	D mm	A mm	B mm	C mm	E mm	F mm	WALL THICKNESS S mm	WEIGHT kg
419146	419000	EPDM	50	123	71	50	75	25	1,0	0.3
419148	419002		75	146	87	50	88	32	1,0	0.5
419150	419004		110	175	103	250	103	39	1,0	1.4
419152	419144		160	222	126	250	183	92	1,25	2.2

GRENRØR ENKELT 87,5°

AP SINGLE BRANCH 87,5°

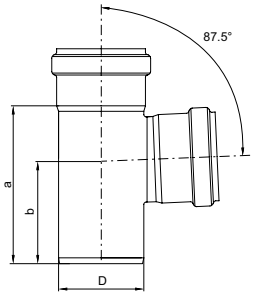

ART. NR. AISI 304	ART. NR. AISI 316	SEAL MATERIAL	D mm	A mm	B mm	WALL THICKNESS S mm	WEIGHT kg
98732	98782	EPDM	50	106	71	1,0	0.3
98734	98784		75	139	90	1,0	0.5
98736	98786		110	183	117	1,0	0.8
419748	419750		125	220	135	1,0	0.9
98738	98788		160	288	184	1,25	2.3
419419	419421		200	333	206	1,5	4.5

GRENRØR ENKELT REDUKSJON 87,5°

AP SINGLE BRANCH REDUCTION 87,5°

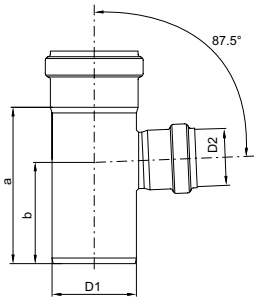

ART. NR. AISI 304	ART. NR. AISI 316	SEAL MATERIAL	D1 mm	D2 mm	A mm	B mm	WALL THICKNESS S mm	WEIGHT kg
98928	98930	EPDM	75	50	139	90	1,0	0.3
98932	98934		110	50	183	117	1,0	0.5
98936	98938		110	75	183	117	1,0	0.8
419752	419754		125	75	187	110	1,0	0.9
419756	419758		125	110	205	127	1,0	0.9
400691	400693		160	110	288	184	1,25	2.3
419415	419417		200	160	293	186	1,5	3.7

GRENRØR DOBBELT 87,5°

AP DOUBLE BRANCH 87,5°

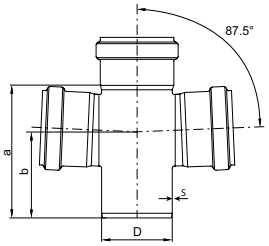

ART. NR. AISI 304	ART. NR. AISI 316	SEAL MATERIAL	D mm	A mm	B mm	WALL THICKNESS S mm	WEIGHT kg
98740	98790	EPDM	50	106	71	1,0	0.3
98742	98792		75	139	90	1,0	0.6
98744	98794		110	183	117	1,0	0.9
98746	98796		160	288	184	1,25	2.7

GRENRØR DOBBELT REDUKSJON 87,5°

AP DOUBLE BRANCH REDUCTION 87,5°

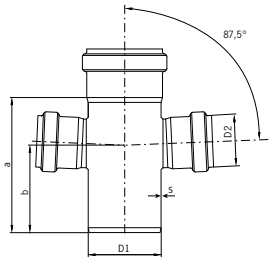

ART. NR. AISI 304	ART. NR. AISI 316	SEAL MATERIAL	D1 mm	D2 mm	A mm	B mm	WALL THICKNESS S mm	WEIGHT kg
98940	98942	EPDM	75	50	139	90	1,0	0.3
98944	98946		110	50	183	117	1,0	0.6
98900	98902		110	75	183	117	1,0	0.9
400695	400697		160	110	288	184	1,25	2.7

Forbehold om trykkfeil og endring av produktet
Information and technical data are given as guidance only

GRENRØR ENKELT 45°

AP SINGLE BRANCH 45°

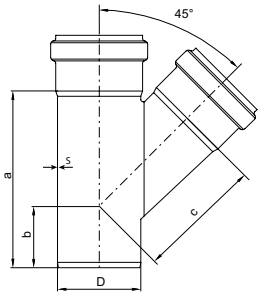

ART. NR. AISI 304	ART. NR. AISI 316	SEAL MATERIAL	D mm	A mm	B mm	C mm	WALL THICKNESS S mm	WEIGHT kg
98748	98798	EPDM	50	128	57	76	1,0	0.3
98800	98850		75	179	74	110	1,0	0.5
98802	98852		110	233	88	149	1,0	1.0
419760	419762		125	273	103	170	1,0	1.1
98804	98854		160	332	119	222	1,25	2.6
419427	419429		200	415	151	274	1,5	5.7

GRENRØR ENKELT REDUKSJON 45°

AP SINGLE BRANCH REDUCTION 45°

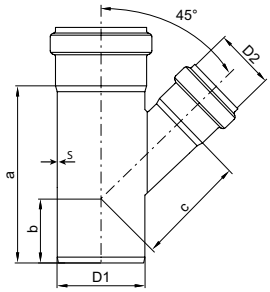

ART. NR. AISI 304	ART. NR. AISI 316	SEAL MATERIAL	D1 mm	D2 mm	A mm	B mm	C mm	WALL THICKNESS S mm	WEIGHT kg
400661	400663	EPDM	75	50	144	56	94	1,0	0.3
400665	400667		110	50	147	42	119	1,0	0.5
400669	400671		110	75	182	60	135	1,0	1.0
419764	419766		125	75	200	65	141	1,0	1.1
419768	419770		125	110	250	90	160	1,0	1.1
400699	400701		160	110	332	119	191	1,25	2.6
419423	419425		200	160	359	123	250	1,5	4.7

GRENRØR DOBBELT 45°

AP DOUBLE BRANCH 45°

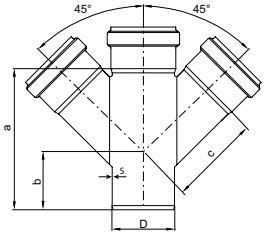

ART. NR. AISI 304	ART. NR. AISI 316	SEAL MATERIAL	D mm	A mm	B mm	C mm	WALL THICKNESS S mm	WEIGHT kg
98806	98856	EPDM	50	128	57	76	1,0	0.4
98808	98858		75	179	74	110	1,0	0.7
98810	98860		110	233	88	149	1,0	1.2
98812	98862		160	332	184	222	1,25	3.5

GRENRØR DOBBELT REDUKSJON 45°

AP DOUBLE BRANCH REDUCTION 45°

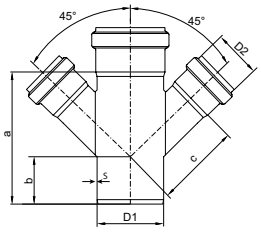

ART. NR. AISI 304	ART. NR. AISI 316	SEAL MATERIAL	D1 mm	D2 mm	A mm	B mm	C mm	WALL THICKNESS S mm	WEIGHT kg
400673	400675	EPDM	75	50	144	56	94	1,0	0.4
400677	400679		110	50	147	42	119	1,0	0.7
400681	400683		110	75	182	60	135	1,0	1.2
400703	400705		160	110	332	119	190	1,25	3.5

STRØMLINJET GRENRØR ENKELT 87,5°

AP SWEPT SINGLE BRANCH 87,5°

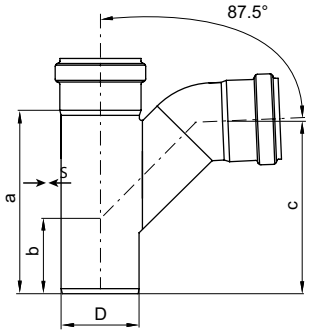

ART. NR. AISI 304	ART. NR. AISI 316	SEAL MATERIAL	D mm	A mm	B mm	C mm	WEIGHT kg
98814	98864	EPDM	50	128	57	117	0.3
98816	98866		75	179	74	157	0.6
98818	98868		110	233	88	209	1.1
98820	98870		160	332	184	302	2.8

VANNLÅS

AP "P" TRAP

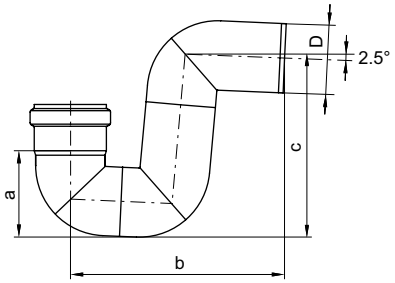

ART. NR. AISI 304	ART. NR. AISI 316	SEAL MATERIAL	D mm	A mm	B mm	C mm	WEIGHT kg
98822	98872	EPDM	50	68	187	149	0,5
98824	98874		75	94	232	193	0,7
98826	98876		110	132	300	254	1,3
98828	98878		160	190	403	347	3,3

LÅSEPROPP MED GUMMI

AP SOCKET PLUG WITH RUBBER

ART. NR. AISI 304	ART. NR. AISI 316	D mm
419942	419948	50
419943	419949	75
419944	419950	110
419945	419951	125
419946	419952	160

Forbehold om trykkfeil og endring av produktet
Information and technical data are given as guidance only

MUFFE DOBBEL

AP STRAIGHT COUPLING

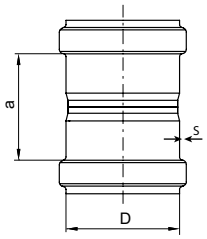

ART. NR. AISI 304	ART. NR. AISI 316	SEAL MATERIAL	D mm	A mm	WALL THICKNESS S mm	WEIGHT kg
98920	98970	EPDM	50	54	1,0	0.1
98922	98972		75	75	1,0	0.2
98924	98974		110	84	1,0	0.4
419813	419815		125	140	1,0	0.4
98926	98976		160	110	1,25	0.8
419431	419433		200	136	1,5	1.8

SKJØTEMUFFE

AP REPAIR COUPLING

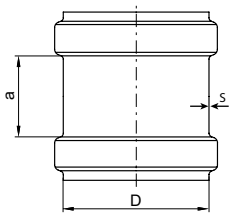

ART. NR. AISI 304	ART. NR. AISI 316	SEAL MATERIAL	D mm	A mm	WALL THICKNESS S mm	WEIGHT kg
417150	417151	EPDM	50	53	1,0	0.1
417152	417153		75	74	1,0	0.2
417154	417155		110	80	1,0	0.3
419772	419774		125	70	1,0	0.3
98836	98886		160	76	1,25	0.7
419435	419437		200	100	1,5	1.5

EKSENTRISK OVERGANGS-STYKKE

AP ECCENTRIC INCREASER COUPLING

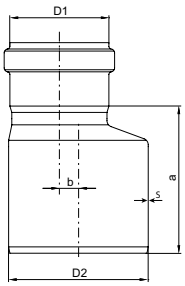

ART. NR. AISI 316	SEAL MATERIAL	D1 mm	D2 mm	A mm	B mm	WALL THICKNESS S mm	WEIGHT kg
98892	EPDM	50	75	88	7	1,0	0.3
98978		50	110	103	25	1,0	0.4
98894		75	110	116	15	1,0	0.5
98896		110	160	136	22	1,25	1.1
407984 *		125	160	124	17,5	1,25	0,8

OVERGANG M/MUFFE OG UTV. GJ.

AP CONNECTOR WITH SOCKET AND EXTERNAL THREAD

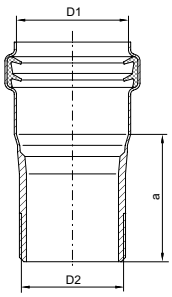

VV	SEAL MATERIAL	D1 mm	D2	A mm	WEIGHT kg
419250	EPDM	50	R 1¼"	58	0.2
419252		50	R 1½"	58	0.3
419254		50	R 2"	58	0.3

PROPP

AP SOCKET PLUG

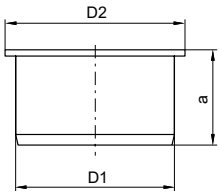

ART. NR. AISI 316	D1 mm	A mm	D2 mm	WEIGHT kg
417156	50	45	58	0.1
417157	75	45	85	0.3
	110	45	120	0.5
	125	50	135	0.6
	160	50	170	0.5
	200	50	210	1.0

LÅSEPROPP

AP SOCKET PLUG WITH CLAMP

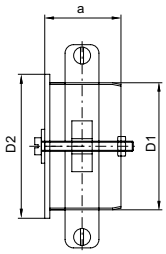

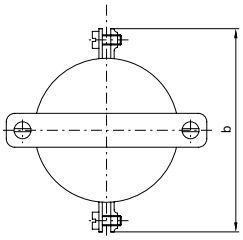

ART. NR. AISI 316	D1 mm	D2 mm	A mm	B mm	WEIGHT kg
419138	50	58	45	88	0.4
419139	75	85	45	120	0.6
419140	110	120	45	167	0.8
419141	160	170	50	214	1.1

LÅSEBØYLE

AP SOCKET CLAMP

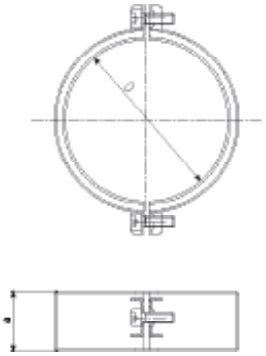

ART. NR. AISI 304	ART. NR. AISI 316	D mm	A mm	WEIGHT kg
417066	417067	50	40	0,14
417068	417069	75	40	0,25
		110	43	0,34
		125	45	0,38
		160	45	0,48

STAKERØR

AP ACCESS UNIT

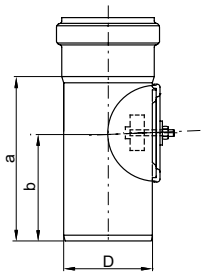

ART. NR. AISI 304	ART. NR. AISI 316	SEAL MATERIAL	D mm	A mm	B mm	WALL THICKNESS S mm	WEIGHT kg
98913	98963	EPDM	75	139	90	1,0	0.5
98915	98965		110	183	117	1,0	0.8
419783	419785		125	210	135	1,0	0.9
98917	98967		160	288	184	1,25	2.3
419676	419678		200	293	186	1,5	3.7

Forbehold om trykkfeil og endring av produktet
Information and technical data are given as guidance only

FLENSEOVERGANG MED MUFFE

AP CONNECTOR WITH SOCKET AND FLANGE

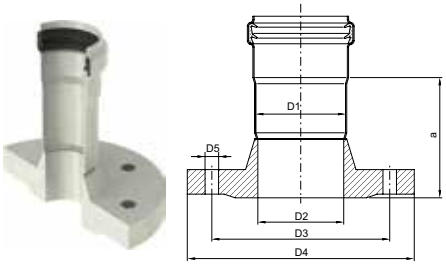

ART. NR. AISI 316	SEAL MATERIAL	D1 mm	D2	D3 mm	D4 mm	N × D5 mm	A mm	B mm	PN	WEIGHT kg
419528	EPDM	50	DN 40	100	130	4x14	96	138	6	1,30
419530		50	DN 50	110	140	4x14	93	135	6	1,50
419532		75	DN 65	130	160	4x14	93	143	6	1,90
419534		110	DN 110	170	210	4x18	93	150	6	3,60

Tilgjengelig i: 125/160/200 / Available in: 125/160/200

GJENNOMFØRING

AP PENETRATION PIPE

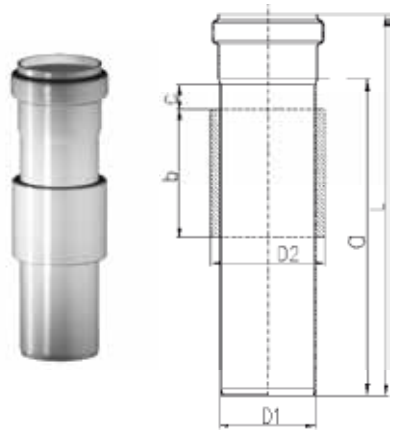

ART. NR. AISI 304	ART. NR. AISI 316	SEAL MATERIAL	D1 mm	D2 mm	A mm	B mm	C mm	PIPE WALL THICKNESS mm	WEIGHT kg
419060	98990	EPDM	50	60	150	50	33	1,0	0,5
419062	98898		50	60	250	100	33	1,0	1,0
419064	98980		50	60	500	100	33	1,0	1,3
419068	98982		75	85	150	50	24	1,0	0,8
419070	98950		75	85	250	100	24	1,0	1,5
419072	98984		75	85	500	100	24	1,0	2,0
419076	98986		110	120	150	50	18	1,0	1,0
419078	98952		110	120	250	100	18	1,0	2,1
419852	419853		125	135	250	100	12	1,0	3,0
419080	98988		110	120	500	100	18	1,0	2,5
419084	98954		160	170	250	100	10	1,25	3,2

GJENNOMFØRING MED FLENS

AP FLANGE PENETRATION WITH EXPANSION SOCKET

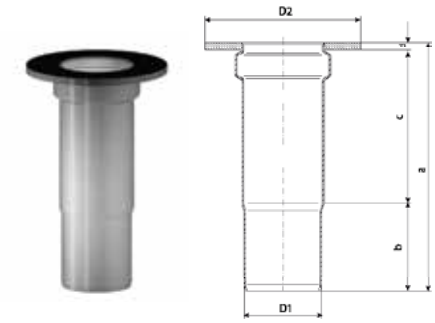

ART. NR. AISI 304	ART. NR. AISI 316	SEAL MATERIAL	D1 mm	D2 mm	A mm	B mm	C mm	D mm	WEIGHT kg
419088	419006	EPDM	50	100	164	57	102	5	0,6
419094	419008		75	125	180	62	113	5	1,0
419100	419010		110	160	205	79	121	5	1,25

GM-X GALVANISERTE RØR & DELER

GM-X GALVANIZED PIPES & FITTINGS

GM-X AVLØPSRØR OG RØRDELER I GALV. STÅL DN 40 - DN 250

GM-X stålrør oppfyller de strengeste sikkerhetskrav (ref. brannegenskaper). Mufferør av push-fit-typen i ACOs produktutvalg GM-X og ACO GM-X-VA C tar også høyde for de krav som stilles til kostnadsbesparende og lavere vekt. Takket være redusert godstykkelse oppnås det en batraktelig lavere vekt på rørene i ACO GM-X og ACO GM-X-VA C sammenlignet med sveiste systemer eller rør med gjenger.

GM-X DRAIN PIPES AND FITTINGS IN GALV. STEEL DN 40 - DN 250

GM-X steel pipes meet the highest safety demands (ref. behaviour in fire). The requirement for cost and weight saving can also be taken into account by the GM-X plug-in socket system. A significantly lower weight is possible with GM-X steel pipes than with welded pipes or threaded pipes due to the reduced wall thickness.

Forbehold om trykkfeil og endring av produktet
Information and technical data are given as guidance only

OVERSIKT OVER PRODUKTER I GM-X

DELIVERY RANGE OVERVIEW GM-X

BILDE/ PICTURE	BESKRIVELSE/DESCRIPTION
	Rett rør med 1 muffe Pipes with 1 socket
	Rett rør med 2 muffer Pipes with 2 sockets
	Bend Bends
	90° bend med vanlig eller kort muffe Angle bends with normal or short socket
	90° bend, redusert med vanlig eller kort muffe Reduced angle bend with normal or short socket
	Rørdel til kum Tank fittings
	T-kobling Forked T-pieces
	Etasjebend Offsets
	Åpent bend Bends with calming section
	Enkle grenrør, redusert Red. single branches
	Doble grenrør, redusert Red. double branches
	Doble hjørnegrenrør, redusert Red. double branches for corner
	Overgangsgrenrør Transition branches
	Dobbelmuffe Double sockets
	Løpemuffer med lang muffe Push-in sockets with long socket
	Stakerør Cleaning pipes

BILDE/ PICTURE	BESKRIVELSE/DESCRIPTION
	Rørbroer Pipe bridges
	Vannlåser Drain traps
	90° klossettbend for vertikal montering Wall closet bends 90° for vertical mounting
	Klosettovergang WC connections (straight)
	Overgang: Konsentriske overganger Concentric transition pipes
	Overgang: Eksentriske overganger Transition pipes eccentric
	Overgang fra GMX-rør til andre rørtyper Connectors for changing from GM-X
	Gjennomføring til vertikalt brannskille Deck and bulkhead pennetrations (fire zone)
	Pakning Seal
	Rørholdere Pipe clips
	Propper Drain plugs
	Beskyttelseshatter Protective socket caps
	Glidemiddel Lubricant
	Låseringer / Låsebøyler Securing clips / Securing clamps

Forbehold om trykkfeil og endring av produktet
Information and technical data are given as guidance only

KAPITTEL 12 - VIEGA PRESSFITTINGS & MEGAPRESS

CHAPTER 12 - VIEGA PRESSFITTINGS & MEGAPRESS

SIDE / PAGE	PRODUKT	PRODUCT
235	VIEGA TEMPONOX	VIEGA TEMPONOX
236	BEND	ELBOWS
237	T-RØR	TEES
238	MUFFER & REDUKSJONER	SOCKETS & REDUCERS
239	GJENGEOVERGANGER	THREADED ADAPTERS
240	DELBAR UNION	ADAPTER UNION
242	PRESENTASJON AV RAXOFIX SYSTEM	PRESENTATION OF RAXOFIX SYSTEM
243	VIEGA PRESSVERKTØY	VIEGA PRESSING TOOLS
244-245	PRESENTASJON AV VIEGA MEGAPRESS	PRESENTATION OF VIEGA MEGAPRESS
246	MEGAPRESS BEND	MEGAPRESS ELBOWS
247	MEGAPRESS T-STYKKER	MEGAPRESS TEES
248	MEGAPRESS NIPPELMUFFER	MEGAPRESS SOCKET NIPPLE
249	MEGAPRESS MUFFER & OVERGANGER	MEGAPRESS SOCKETS & REDUCERS
250	MEGAPRESS SKRUKOBLINGER & KAPPE	MEGAPRESS THREADED CONN. & CAPS
251	MEGAPRESS FLENSEOVERGANGER & PAKNINGER	MEGAPRESS FLANGE ADAPTERS & GASKETS

Forbehold om trykkfeil og endring av produktet
Information and technical data are given as guidance only

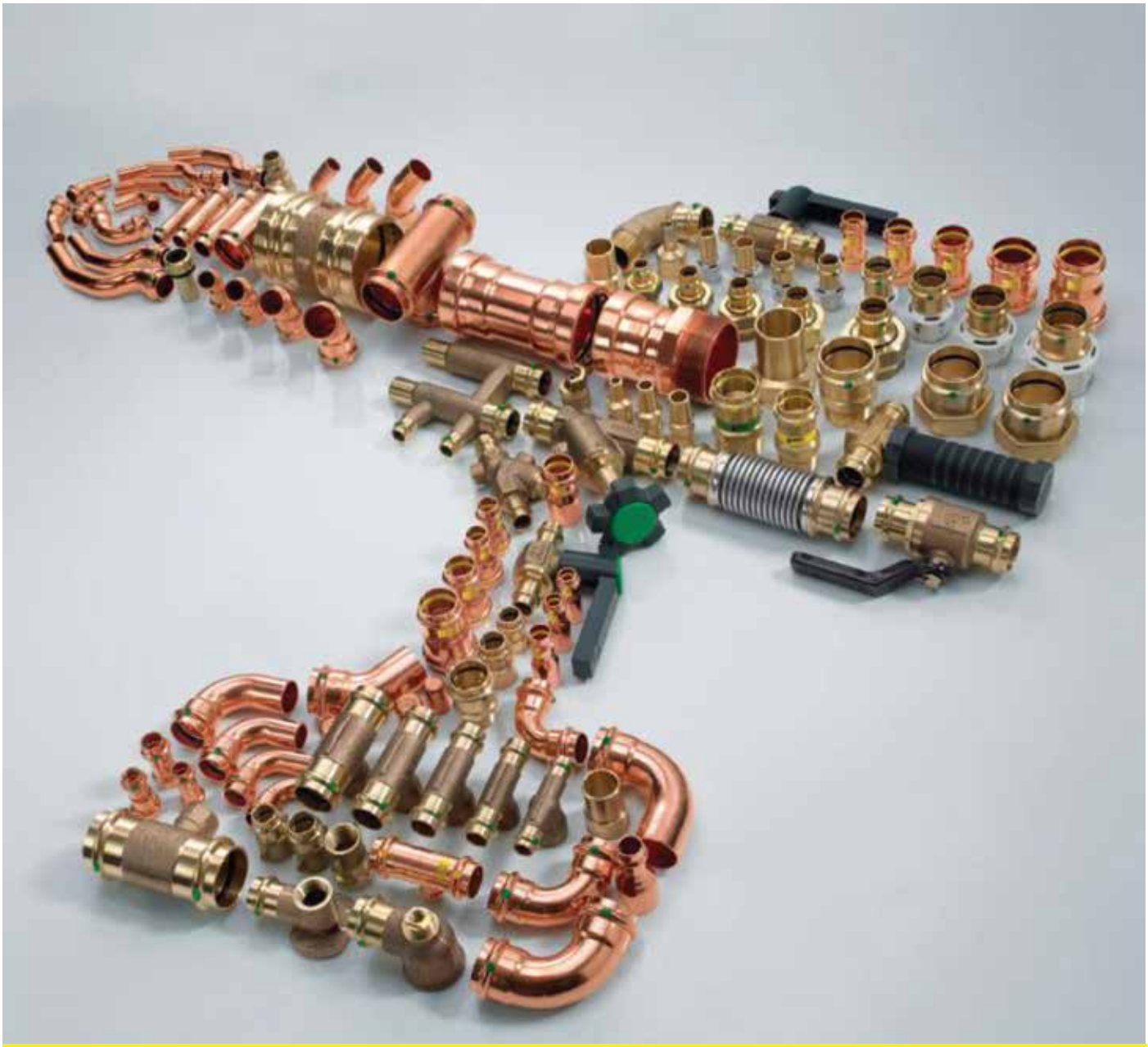

Viega rør og rørdeler

https://www.viega.no/no/produkter/Katalog/Rorteknologi.html

viega

VIEGA TEMPONOX - FOR VARME- OG KJØLEINSTALLASJONER

Når de beste egenskapene til ulike systemer forbindes med hverandre får vi Viega Temponox-systemet i rustfritt stål.

Det tilbyr en perfekt symbiose av korrosjonsbestandig kvalitet og lønnsomhet, for å oppfylle de ulike kravene til lukkede varme-og kjøleinstallasjoner i et nytt system på en helhetlig og pålitelig måte. Naturligvis med den typiske pressfittingsteknikken for Viega.

> “ Korrosjonsbestandig kvalitet, lønnsomhet og pålitelig pressteknologi. Disse egenskapene gjør det nye Temponox-systemet i rustfritt stål til en ekstra effektiv løsning for lukkede varme-og kjøleinstallasjoner.

Et optimalt valg av materialer er utslagsgivende for en enhetlig, og fremfor alt effektiv løsning for oppvarming og avkjøling. Viega Temponox-systemet består i sin helhet av rustfritt stål, og utgjør dermed en pålitelig beskyttelse mot utvendig korrosjon.

På grunn av de optimale egenskapene som røret 1 .4520 (AISI 430) i rustfritt stål har ved oppvarming og avkjøling, blir det kjente Industrial Pipe Inox integrert i det nye komplettsystemet av rustfritt stål, og bærer fra nå av navnet Temponox-rør.

Fremfor alt i tider med mangel på fagfolk, bidrar pressteknologien til effektiv bruk av bestående ressurser. Grunnet bortfallet av ellers påkrevd håndverk i etterkant, sparer man ikke bare tid og kostnader, men oppnår dessuten ekstra sikkerhet.

Langvarig ytelse takket være dobbel pressing.

Forbehold om trykkfeil og endring av produktet
Information and technical data are given as guidance only

Mulige skader grunnet avvik hos tredjeparter kan utelukkes. Dessuten er selve pressingen mindre utsatt for feil enn ved vanlig sveisearbeid, noe som I tillegg gjør prosessen til en sikker og lønnsom løsning med lang holdbarhet.

> En avgjørende markedsfordel for vår del består i at løsninger på tvers av materialer og systemer tilbys fra ett og samme sted.

Temponox er en del av en større helhet. Viega tilbyr et komplett systemnettverk, hvor alt er perfekt tilpasset - både på tvers av materialer og systemer.

Slik får våre kunder alt fra samme leverandør, og kan stole på at alt passer sammen også under installasjonen. Overganger mellom systemene som er perfekt tilpasset hverandre, samt grensesnitt som raskt og enkelt forbindes, sørger for det.

Anerkjent kvalitet i et nytt system

Et viktig element i det nye Temponox-systemet bør allerede være velkjent for Viega-kunder: Industrial Pipe Inox 1 .4520 (AISI 430). Samt koblinger i stålkvalitet 1.4301 (AISI 304).

Vi har besluttet å integrere det i vår systemverden under det nye navnet «Temponox-rør 1.4520», som følge av den optimale egnetheten for oppvarming og avkjøling.

Ettersom rustfritt stål også grunnet sine spesielle materialegenskaper beskyttes godt mot utvendig korrosjon, tilbyr det en optimal løsning for ulike bruksområder. Dermed påvirkes materialet eksempelvis ikke av vaskevann som havner i gulvet fra radiatortilkoblingene ved rengjøring av gulvet.

Selv ved mulig dannelse av kondensat i forbindelse med lukkede kjølekretsløp, må det ikke iverksettes noen ekstra og kostnadskrevende beskyttelsestiltak. Disse egenskapene gjør Temponox til en ekstra lønnsom løsning for moderne oppvarming.

- Lønnsomt system i rustfritt stål av høy kvalitet
- Effektiv løsning for lukkede varme- og kjøleinstallasjoner
- Brun merking på presskoblinger og rør utelukker enhver forvekslingsfare
- Pålitelig beskyttelse mot utvendig korrosjon
- Systemkomponenter i dimensjonene 15 til 108 mm som er perfekt tilpasset hverandre (stålkvalitet 1 .4301 - AISI 304)
- Høy sikkerhet takket være Viega SC-Contur med upresset-utett-funksjon

BEND

ELBOW

BESKRIVELSE

Leveres med en eller to knipemuffer.
Art. nr. for bend med en muffe (90° og 45° bend)
Se Viega katalog.

MATERIALE

Leveres i følgende materialkvaliteter: kobber, syrefast stål, ulegert stål, bronse og CuNiFe.

BESKRIVELSE

Available with one or two clamping sockets.
Art. nr. for elbows with one socket (90° and 45° elbow)
Check Viega catalogue.

MATERIAL

Available in following materials: copper, stainless steel, unalloyed steel, bronze og CuNiFe.

BEND/ELBOW 90°

VIEGA	PROFIPRESS M/SC-contour		SANPRESS INOX M/SC-contour		PRESTABO M/SC-contour		SANPRESS M/SC-contour		SEAPRESS M/SC-contour	
90°	Kobber / Copper Modell 2211		Syrefast stål / Stainless S Modell 2311		Ulegert stål / Unalloyed ST Modell 1111		Bronse / Bronze Modell 2216		CuNiFe Modell 0311	
d	**Art. Nr.**	**NRF Nr.**	**Art. Nr.**	**NRF Nr.**	**Art. Nr.**	**NRF Nr.**	**Art. Nr.**	**NRF Nr.**	**Art. Nr.**	**NRF Nr.**
12	291 488	5047603			605 162	1851683	298 340	5046504		
14	443 863	5047621								
15	291 501	5047605	435 639	5043803	558 123	1851316	103 750	5046506	453 169	5044411
16	443 870	5047622								
18	291 495	5047607	435 646	5043804	558 130	1851317	281 267	5046508		
22	291 518	5047609 *	435 653	5043805	558 147	1851318 *	104 818	5046511	453 176	5044412
28	291 525	5047612 *	435 660	5043806	558 154	1851319 *	106 348	5046513	453 183	5044413
35	291 532	5047614 *	435 677	5043807	558 161	1851321 *	111 953	5046515	453 190	5044414
42	291 549	5047616 *	435 684	5043808	558 178	1851322 *	119 560	5046517	453 206	5044415
54	291 556	5047618 *	435 691	5043809	558 185	1851323 *	199 395	5046519	453 213	5044416

BEND/ELBOW 45°

VIEGA	PROFIPRESS M/SC-contour		SANPRESS INOX M/SC-contour		PRESTABO M/SC-contour		SANPRESS M/SC-contour		SEAPRESS M/SC-contour	
45°	Kobber / Copper Modell 2426		Syrefast stål / Stainless S Modell 2326		Ulegert stål / Unalloyed ST Modell 1126		Bronse / Bronze Modell 2226		CuNiFe Modell 0326	
d	**Art. Nr.**	**NRF Nr.**	**Art. Nr.**	**NRF Nr.**	**Art. Nr.**	**NRF Nr.**	**Art. Nr.**	**NRF Nr.**	**Art. Nr.**	**NRF Nr.**
12	292 409	5047663			604 448	1851693				
14	444 051	5047848								
15	292 348	5047665	435 776	5043843		1851332	113 186	5046566	453 886	5044424
16	444 068	5047847			558 260					
18	292 416	5047667	435 783	5043844	558 277	1851333	281 533	5046568		
22	292 355	5047669 *	435 790	5043845	558 284	1851334 *	112 004	5046571	453 893	5044425
28	292 362	5047672 *	435 806	5043846	558 291	1851335 *	111 670	5046573	453 909	5044426
35	292 379	5047674 *	435 813	5043847	558 307	1851336 *	116 156	5046575	453 916	5044427
42	292 386	5047676 *	435 363	5043848	558 314	1851337 *	128 531	5046577	453 923	5044428
54	292 393	5047677 *	435 370	5043849	558 321	1851338 *	197 506	5046579	453 930	5044429

*= VdS-godkjennelse (Godkjennelse til innbygning i stasjonære våtsprinkleranlegg) / VdS-approval for wet sprinkler.

Forbehold om trykkfeil og endring av produktet
Information and technical data are given as guidance only

T-RØR

TEE

VIEGA	PROFIPRESS M/SC-contour		SANPRESS INOX M/SC-contour		PRESTABO M/SC-contour		SANPRESS M/SC-contour		SEAPRESS M/SC-contour	
Tee-pipe	Kobber / Copper Modell 2418		Syrefast stål / Stainless S Modell 2318		Ulegert stål / Unalloyed ST Modell 1118		Bronse / Bronze Modell 2218		CuNiFe Modell 0318	
d	Art. Nr.	NRF Nr.	Art. Nr.	NRF Nr.	Art. Nr.	NRF Nr.	Art. Nr.	NRF Nr.	Art. Nr.	NRF Nr.
12	291 884	5047723			605 193	1851684				
12 x 15 x 12	322 717	5047739			605 216	1851686	313 630	5046701		
14	443 887	5047623								
14 x 12 x 14	443 900	5047625								
15	291 952	5047725	435 851	5043953	558 611	1851361	106 614	5046686	453 473	5044461
15 x 12 x 12	291 907	5047741								
15 x 12 x 15	291 914	5047743			605 209	1851685	298 371	5046702		
15 x 15 x 12	315 085	5047742								
15 x 18 x 15	322 724	5047744			642 549	1851687	313 647	5046703		
15 x 22 x 15	322 700	5047745			558 857	1851362	298 388	5046704		
16	443 894	5047624								
16 x 12 x 14	443 917	5047626								
16 x 14 x 16	443 924	5047628								
18	291 891	5047727	435 868	5043954	558 628	1851363	281 410	5046688		
18 x 12 x 15	365 073	5047724								
18 x 12 x 18	324 827	5047747			648 596	1851691	314 040	5046705		
18 x 14 x 18	443 931	5047722								
18 x 15 x 15	291 921	5047748	452 469	5044331			281 397	5046706		
18 x 15 x 18	291 938	5047746	435 929	5043971	558 680	1851364	281 403	5046708		
18 x 16 x 18	443 948	5047721								
18 x 18 x 15	315 009	5047751								
18 x 22 x 18	322 694	5047752			558 864	1851365	298 395	5046707		
*22	291 969	5047729	435 875	5043955	558 635	1851366	109 257	5046691	453 480	5044462
22 x 12 x 22	324 834	5047754			648 602	1851692	314 071	5046709		
22 x 14 x 22	443 955	5047731								
22 x 15 x 15	292 010	5047755			642 617		121 600	5046711		
22 x 15 x 18	315 078	5047757					298 432	5046712		
22 x 15 x 22	292 027	5047749	435 936	5043972	558 697	1851367	109 165	5046713		
22 x 16 x 22	443 962	5047726								
22 x 18 x 15	315 061	5047761								
22 x 18 x 18	315 054	5047762			642 648	1851688	298 401	5046714		
22 x 18 x 22	291 945	5047753	435 943	5043973	558 703	1851368	281 380	5046715		
22 x 22 x 15	315 047	5047767	452 490	5044332	642 655		298 418	5046716		
22 x 22 x 18	315 030	5047768								
*22 x 28 x 22	322 687	5047771			558 871	1851369	313 623	5046718		
*28	291 976	5047732	435 882	5043956	558 642	1851371	111 915	5046693	453 497	5044463
28 x 15 x 22	324 841	5047772					283 513	5046717		
28 x 15 x 28	295 189	5047756	435 950	5043974	558 710	1851372				
28 x 18 x 22	324 858	5047774					314 101	5046721		
28 x 18 x 28	315 023	5047775	435 967	5043975	558 727	1851373	298 425	5046723		
*28 x 22 x 22	307 899	5047777	452 506	5044333	642 693	1851689	135 102	5046719		
*28 x 22 x 28	295 196	5047759	435 974	5043976	558 734	1851374	111 625	5046722		
28 X 28 X 15							314 132	5046725		
28 X 28 X 18							314 163	5046727		
*28 x 28 x 22	315 016	5047778								
*35	291 983	5047734	435 899	5043957	558 659	1851375	115 265	5046695	453 503	5044464
35 x 15 x 35	324 865	5047779	435 981	5043977	558 741	1851376	283 520	5046724		
35 x 18 x 35	324 872	5047781	435 998	5043978	558 758	1851377	313 616	5046729		
*35 x 22 x 28	324 889	5047782					314 194	5046732		
*35 x 22 x 35	292 034	5047763	436 001	5043979	558 765	1851378	113 469	5046726		
*35 x 28 x 28	324 896	5047783					121 754	5046728		
*35 x 28 x 35	292 041	5047766	436 018	5043981	558 772	1851379	118 341	5046731		
*35 x 35 x 22	365 882	5047788								
*35 x 35 x 28	365 080	5047728								
*42	291 990	5047736	435 905	5043958	558 666	1851381	121 259	5046697	453 510	5044465
42 x 15 x 42					642 556		314 224	5046734		
*42 x 22 x 42	324 902	5047784	436 032	5043983	558 789	1851382	283 537	5046733		
*42 x 28 x 42	292 058	5047769	436 049	5043984	558 796	1851383	283 544	5046735		
42 X 35 X 35							283 551	5046737		
*42 x 35 x 42	292 065	5047773	435 837	5043985	558 802	1851384	120 672		453 534	5044467

MUFFE

SOCKET

VIEGA	PROFIPRESS M/SC-contour		SANPRESS INOX M/SC-contour		PRESTABO M/SC-contour		SANPRESS M/SC-contour		SEAPRESS M/SC-contour	
Socket	Kobber / Copper Modell 2415		Syrefast stål / Stainless S Modell 2315		Ulegert stål / Unalloyed ST Modell 1115		Bronse / Bronze Modell 2215		CuNiFe Modell 0315	
D	**Art. Nr.**	**NRF Nr.**	**Art. Nr.**	**NRF Nr.**	**Art. Nr.**	**NRF Nr.**	**Art. Nr.**	**NRF Nr.**	**Art. Nr.**	**NRF Nr.**
12	292 737	5047793			604 424	1851682	308 636	5046994		
15	292 690	5047795	436 155	5044113	557 980	1851424	107 727	5046996	453 107	5044501
16	443 856	5046616								
18	292 744	5047797	436 162	5044114	557 997	1851425	282 660	5046998		
*22	292 683	5047799	436 179	5044115	558 000	1851426	108 090	5047001	453 114	5044502
*28	292 676	5047802	436 186	5044116	558 017	1851427	108 618	5047003	453 121	5044503
*35	292 706	5047804	436 193	5044117	558 024	1851428	114 930	5047005	453 138	5044504
*42	292 713	5047806	436 209	5044119	558 031	1851429	116 835	5047007	453 145	5044505

*= VdS-godkjennelse (Godkjennelse til innbygning i stasjonære våtsprinkleranlegg) / VdS-approval for wet sprinkler.

REDUKSJON

12

REDUCTION

VIEGA	PROFIPRESS M/SC-contour		SANPRESS INOX M/SC-contour		PRESTABO M/SC-contour		SANPRESS M/SC-contour		SEAPRESS M/SC-contour	
Reduction	Kobber / Copper Modell 2415.1		Syrefast stål / Stainless S Modell 2315.1		Ulegert stål / Unalloyed ST Modell 1115.1		Rødgods / Bronze Modell 2215.1		CuNiFe Modell 0315.1	
D x D	**Art. Nr.**	**NRF Nr.**	**Art. Nr.**	**NRF Nr.**	**Art. Nr.**	**NRF Nr.**	**Art. Nr.**	**NRF Nr.**	**Art. Nr.**	**NRF Nr.**
15 x 12	296 414	5047823			605 315	1851659	298 302	5047054		
16 x 12	443 788	5047832								
16 x 14	443 795	5047834								
18 x 12	298 586	5047826	436 223	5044153	605 322	1851661	287 344	5047056		
18 x 15	296 407	5047829			558 499	1851432	287 375	5047058		
18 x 16	443 818	5047887								
22 x 12					605 339	1851711	366 865	5043928		
22 x 15	296 377	5047833	436 230	5044154	558 505	1851433	108 250	5047061	452 810	5044521
22 x 16	443 832	5047824								
22 x 18	296 391	5047836	436 247	5044155	558 512	1851434	287 337	5047063		
28 x 15	296 469	5047839	436 254	5044156	558 529	1851435	288 228	5047065	452 827	5044522
28 x 18	296 384	5047843	436 261	5044157	558 536	1851436	298 319	5047066		
*28 x 22	296 506	5047846	436 278	5044158	558 543	1851437	109 974	5047067		
35 x 15					642 730	1851635				
35 x 18			436 285	5044159						
*35 x 22	296 452	5047849	436 292	5044161	558 550	1851438	115 753	5047069	452 834	5044523
*35 x 28	296 490	5047853	436 308	5044162	558 567	1851439	116 934	5047072	452 841	5044524
*42 x 22	296 445	5047856	436 315	5044163	642 761	1851636	287 368	5047074		
*42 x 28	296 483	5047859	436 322	5044164	642 778	1851637	124 489	5047076	453 251	5044525
*42 x 35	296 476	5047863	436 339	5044165	558 574	1851441	122 775	5047078	453 268	5044526

*= VdS-godkjennelse (Godkjennelse til innbygning i stasjonære våtsprinkleranlegg) / VdS-approval for wet sprinkler.

Forbehold om trykkfeil og endring av produktet
Information and technical data are given as guidance only

GJENGEOVERGANGER

THREADED ADAPTER

BESKRIVELSE

Leveres med utvendig eller innvendig rørgjenge. (Leveres også i NPT gjenger.)

MATERIALE

Leveres i følgende materialkvaliteter: rødgods, syrefast stål, ulegert stål, bronse og CuNiFe.

DESCRIPTION

Available with male, or female pipe thread. (Also available with NPT threads.)

MATERIAL

Available in following materials: copper, stainless steel, unalloyed steel, bronze og CuNiFe.

VIEGA	PROFIPRESS M/SC-contour		SANPRESS INOX M/SC-contour		PRESTABO M/SC-contour		SANPRESS M/SC-contour		SEAPRESS M/SC-contour	
Threaded adapter	Kobber / Copper Modell 2211		Syrefast stål / Stainless S Modell 2311		Ulegert stål / Unalloyed ST Modell 1111		Rødgods / Bronze Modell 2211		CuNiFe Modell 0311	
d x R	**Art. Nr.**	**NRF Nr.**	**Art. Nr.**	**NRF Nr.**	**Art. Nr.**	**NRF Nr.**	**Art. Nr.**	**NRF Nr.**	**Art. Nr.**	**NRF Nr.**
12 x 3/8	290 771	5046823			605 247	1851664	290 771	5046823		
12 x 1/2	290 764	5046824			648 626	1851667	290 764	5046824		
14 x 3/8	443 689	5046827					443 689	5046827		
14 x 1/2	443 696	5046829					443 696	5046829		
15 x 3/8	297 985	5046825			558 994	1851403	297 985	5046825		
15 x 1/2	105 044	5046826	436 445	5044023	559 007	1851404	105 044	5046826	452 971	5044481
15 x 3/4	287 764	5046828	436 452	5044024	641 979	1851601	287 764	5046828		
16 x 1/2	443 702	5046591					443 702	5046591		
16 x 3/4	443 719	5046832					443 719	5046832		
18 x 1/2	283 490	5046831	436469	5044025	559 014	1851405	283 490	5046831		
18 x 3/4	283 230	5046833	436476	5044026	559 021	1851406	283 230	5046833		
22 x 1/2	297 961	5046834 *	436 483	5044027	641 986	1851604 *	297 961	5046834		
22 x 3/4	104 306	5046835 *	436 490	5044028	559 038	1851407 *	104 306	5046835	452 995	5044482
22 x 1	287 771	5046837 *	436 506	5044029	641 993	1851605 *	287 771	5046837		
28 x 3/4	297 954	5046838 *	436 513	5044031	641993	1851605	297 954	5046838		
28 x 1	106 508	5046839 *	436 520	5044032	559 045	1851408 *	106 508	5046839	452 988	5044483
28 x 1 1/4	297 978	5046841 *			642 006	1851603 *	297 978	5046841		
35 x 1	297 947	5046843 *	436 537	5044033			297 947	5046843		
35 x 1 1/4	110 352	5046842 *	436 544	5044034	559 052	1851409 *	110 352	5046842	453 008	5044484
35 x 1 1/2	314 651	5046845 *			642 013	1851602 *	314 651	5046845	453 015	5044485
42 x 1 1/4	297 930	5046847 *					297 930	5046847		
42 x 1 1/2	115 340	5046844 *	436 551	5044035	559 069	1851411 *	115 340	5046844		
54 x 1 1/2	314 668	5046848 *					314 668	5046848		
54 x 2	195 267	5046846 *	436 568	5044036	588 663	1851412 *	195 267	5046846	453 022	5044486

*= VdS-godkjennelse (Godkjennelse til innbygning i stasjonære våtsprinkleranlegg) / VdS-approval for wet sprinkler.

DELBAR UNION

UNION

VIEGA	PROFIPRESS M/SC-contour		SANPRESS INOX M/SC-contour		PRESTABO M/SC-contour		SANPRESS M/SC-contour	
UNION	Rødgods / Copper Modell 2262		Syrefast stål / Stainless S Modell 2362		Ulegert stål / Unalloyed ST Modell 1162		Bronse / Bronze Modell 2262	
D	**Art. Nr.**	**NRF Nr.**	**Art. Nr.**	**NRF Nr.**	**Art. Nr.**	**NRF Nr.**	**Art. Nr.**	**NRF Nr.**
12 x 1/2 “	293 024	5047134					293 024	5047134
15 x 1/2 “	131 937	5047136	437 459	5044183	641 849	1851655	131 937	5047136
15 x 3/4 “	133 160	5047138	437 466	5044184			133 160	5047138
18 x 1/2 “	283 384	5047141	437 473	5044185	643 454	1851651	283 384	5047141
18 x 3/4 “	314 910	5047142	437 480	5044186			314 910	5047142
22 x 1/2 “			437 497	5044187				
22 x 3/4 “	125 318	5047143	437 503	5044188	643 461	1851649	125 318	5047143
22 x 1 “	133 900	5047145	437 510	5044189	643 478	1851648	133 900	5047145
28 x 3/4 “	365 103	5047023	437 527	5044191			365 103	5047023
28 x 1 “	128 975	5047147	437 534	5044192	643 485	1851652	128 975	5047147
35 x 1 1/4 “	138 875	5047149	437 541	5044193	643 492	1851656	138 875	5047149
42 x 1 1/2 “	141 745	5047152	437 558	5044194	643 508	1851654	141 745	5047152

Forbehold om trykkfeil og endring av produktet
Information and technical data are given as guidance only

Viega
DVGW 108

VIEGA RAXOFIX

VIEGA RAXOFIX

FOR BRUK TIL ALUPEX RØR

BESKRIVELSE

Bedre økonomisk effektivitet for drikkevanns- og varmeanlegg. Trykktapsminimerte fittings muligjør bruk av 16 mm, der det ville ha vært brukt 20 mm på etasjenivå. Dessuten reduseres arbeidstiden på grunn av lett montasje. Unngår dessuten i større utstrekning belastningsskader på grunn av lette materialer å arbeide med.

DESCRIPTION

Improved economic efficiency for drinking- and heating installations. Fittings which optimize pressure loss resulting in low zeta values allows Viega to make use of 16 mm compared to similar Alupex Systems, which due to higher zeta values necessitate larger dimensions. Moreover, Viega's fittings reduce working hours due to easy installation. Finally, the light-weight material greatly reduces repetitive strain injury.

For komplett katalog på Raxofix rørdeler og Alupex rør, se netkatalogen på www.viega.no

Modell 5312

GJENGEOVERGANGER & MUFFER		
Bronse med Rp-gjenge / Bronze with RP thread		
d x R	**Art. nr.**	**NRF nr.**
16 x 1/2		5046318
16 x 3/4		
20 x 1/2		5046321
20 x 3/4		5046322
25 x 3/4		5046323
25 x 1		5046324
32 x 1		
32 x 1 1/4		5046326
40 x 1 1/4		5046327
50 x 1 1/4		5046328
50 x 1 1/2		5046329
63 x 2		5046331

Modell 5316

BEND & ALBUER 90⁰		
Bronse / Bronze		
d	**Art. nr.**	**NRF nr.**
16		5046192
20		5046193
25		5046194
32		5046195
40		5046196
50		5046197
63		5046198

Modell 5326

BEND & ALBUER 45⁰		
Bronse / Bronze		
d	**Art. nr.**	**NRF nr.**
25		5046199
32		5046201
40		5046202
50		5046203
63		5046204

		ZETA-VERDI
	Raxofix	**Tradisjonell fitting**
Bend	1.7	13.5
Dobbel veggboks	3.8	18.7
Enkel veggboks	0.9	11.5

Minimalt trykktap, maksimal brukervennlighet
Optimale gjennomstrømningsegenskaper
Kvalitetssikre bronsefittings med SC-Contur
Et omfattende sortiment i dimensjonene 16-63 mm
Økonomiske fordeler gjennom optimal dimensjonering
Enkel montasje med tidsbesparelse på opptill 30%

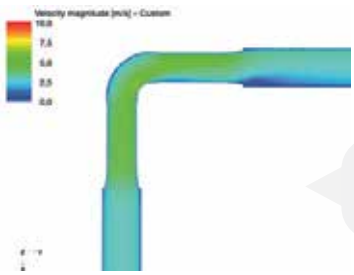

Trykktapsminimert Raxofix bronse-fitting

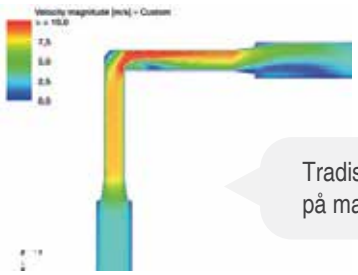

Tradisjonell messing-fitting på markedet

Forbehold om trykkfeil og endring av produktet
Information and technical data are given as guidance only

VIEGA PRESSVERKTØY

VIEGA PRESSING TOOLS

BESKRIVELSE

Strømtilslutning eller batteri? Med Pressgun 5 og Pressgund Picco er begge dele mulig. Det sterke litiumi-onbatteriet gir ikke kun beskyttelse mot utladning men også forbedrede egenskaper ved kaldstart. Det gir også en betydelig lettere vekt sammenlignet med den tidligere modell. Pressgun Picco kan også brukes med strømfor-syningen til Pressgun 5.

DESCRIPTION

Powered by battery or mains? Both options are possible with Pressgun 5 and Pressgun Picco. The powerful lithium-ion battery provides not only protection against discharge but also improves cold-start function. In addition it weighs considerably less than the previous model. The mains adapter is compatible with both Pressgun Picco and Pressgun 5.

PRESSGUN 5 MED BATTERI / PRESSGUN 5 WITH BATTERY

MODELL	BEST. DATA	ART. NR.	NRF NR.
2293.2	15/22/28	707 019	
593.2	16/20/25	707 033	

PRESSGUN PICCO MED BATTERI / PRESSGUN PICCO WITH BATTERY

MODELL	BEST. DATA	ART. NR.	NRF NR.
2487.1	15/22/28	622 398	
5387.3	16/20/25	671 631	

PRESSGUN 5 MED NETADAPTER / PRESSGUN 5 WITH NET ADAPTER

MODELL	BEST. DATA	ART. NR.	NRF NR.
2293.1	15/22/28	707 026	
5393.1	16/20/25	707 040	

PRESSGUN PICCO MED NETADAPTER / PRESSGUN PICCO WITH NET ADAPTER

MODELL	BEST. DATA	ART. NR.	NRF NR.
2297.1	15/22/28	359 232	
5387.3	16/20/25	671 631	

PRESSRINGESETT / SET OF PRESS RINGS FOR PRESSGUN 5

MODELL	BEST. DATA	ART. NR.	NRF NR.
2496.5	12 til 35	639 495	
2296.4	42 til 54	472 764	
2497.3XL	76.1 til 108	562 854	
2297.3XL	76.1 til 108	362 959	*

*kun rødgods / only bronze

PRESSRINGESETT / SET OF PRESS RINGS FOR PRESSGUN PICCO

MODELL	BEST. DATA	ART. NR.	NRF NR.
2496.3	12 til 35	622 664	

PRESSBAKKE / PRESS JAWS FOR PRESSGUN 5 MODELL 2299.9

BEST. DATA	ART. NR.	NRF NR.
12	461 881	
15	461 898	
18	461 904	
22	461 911	
28	461 928	
35	461 935	

PRESSBAKKE / PRESS JAWS FOR PRESSGUN PICCO MODELL 2484.9

BEST. DATA	ART. NR.	NRF NR.
12	485 504	5047416
15	485 504	5047417
18	485 528	5047418
22	485 535	5047419
28	485 542	5047421
35	650 070	

MEGAPRESS
Press jaws and rings for Pressgun 5

PRESS JAWS	ART. NR.	NRF NR.
15 Press Jaws		
20 Press Jaws		
25 Press Jaws		
32 Press Rings		
40 Press Rings		
50 Press Rings		

Viega Megapress

viega

www.robinet.no ulsteinvik@robinet.no +47 7000 90 50

Forbehold om trykkfeil og endring av produktet
Information and technical data are given as guidance only

VIEGA MEGAPRESS

VIEGA MEGAPRESS

BESKRIVELSE:

Typisk bruksområde: Varme og kjøleanlegg, trykkluft/industrielle anlegg, brannslukking og sprinkleområdet

Metall Presfitting med Zn-Ni belagt i dimensjonene:
1/2“,3/4“, 1“, 1 1/4“, 1 1/2“ og 2“.

FITTING:

Muffer, skyvemuffer, bend, T-stykker, gjengeoverganger og reduksjoner

RØRTYPER:

Til presning av forsinkede, sorte og epoxyharpiks belagte stålrør iflg. DIN EN 10255 og DIN EN 10220 (DIN 2440, 2441, 2442 samt DIN 2448/1 og 2458/1).

MEDIER OG DRIFTSBETINGELSER:

- Lukkede varme og kjølkretser 16 bar og 110 °C
- Trykkluft, tørr og oljefri 16 bar og 70 °C
- Tekniske gasser, medieforespørsel først

GODKJENNELSER:

VdS til sprinker (våte og tørre), skipsbyggingssertifikater, TÜV-sertifikat

PROFIL-TETTNINGSELEMENT:

Megapress-presfittings er utstyret med en spesiell konstruert EPDM-tettningselement. Formede tettningslepper med flere tettningsnivåer tetter også røroverflater med mindre ujevnheter eller riller. Megapress har SC-contur.

KRAV TIL RØROVERFLATER:

- Glatt og jevn – uten skader f.eks. fra skruetvinger eller gjengemaskiner
- Fett- og oljefri
- Fri for løs skitt- og rustpartikler og belegg, som er påført uregelmessig (manuelt)

Følgende røroverflater egner seg til etablering av pressforbindelser, hvis de er fri for tilskitning og skader.

Før pressforbindelsen utføres skal røroverflatene ved forbindelsesområdet rengjøres.

DESCRIPTION:

Typical application: heating and cooling systems, compressed air/industrial systems, sprinkling systems

Metal Presfitting with Zn-Ni coated in dimensions:
1/2“,3/4“, 1“, 1 1/4“, 1 1/2“ og 2“.

FITTING:

Sockets, repair sockets, elbows, tees, threaded connectors and reducers.

TYPES OF PIPES:

For compression of delayed, black and epoxy resin coated steel pipes. DIN EN 10255 and DIN EN 10220 (DIN 2440, 2441, 2442 also DIN 2448/1 og 2458/1).

MEDIA AND OPERATING CONDITIONS:

- Closed heating and cooling circuits 16 bar and 110 °C
- Compressed air, dry and oil free 16 bar and 70 °C

Oppbygging av fittings.

- Technical gasses, media enquiery first

CERTIFICATIONS:

VdS for sprinker (wet and dry), shipbuilding certifications, TÜV-certificication

PROFILE-SEALING ELEMENTS:

Megapress-pressfittings is equipped with a special constructed EPDM-sealing element. Shaped sealing lips with several sealing levels seales also tube surfaces with minor bumps or grooves. Megapress has SC-contur.

REQUIREMENTS FOR TUBE SURFACES:

- Smooth and steady - no damage eg. from clamps or threaded machines
- Grease and oil
- Free of loose dirt and rust particles and coatings, which are applied to irregular (manually)

The following tube surfaces lend themselves to the creation of press relations, if they are free of soiling and damage.
Before pressure connection pipe surface shall be performed the connection area is to be cleaned.

12

MONTASJE AV FITTINGS:

For mer informasjon, se Viega Megapress katalog / For more information see Viega Megapress catalogue

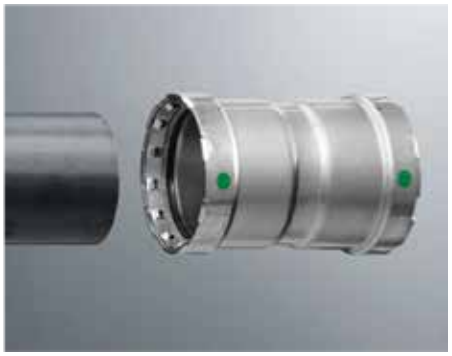

Kan presses med alle Viega presmaskiner
Typ2, PT3-EH / AH, Pressgun 4E/B, Pressgun 5

MEGAPRESS BEND 90° MED SC-CONTUR

MEGAPRESS ELBOW 90° WITH SC-CONTUR

MODELL 4216

VDS	DN	D	PE	ART. NR. EPDM	ART. NR. NBR
	15	1/2	10	694 517	
✓	20	3/4 ¾	10	694 524	
✓	25	1	5	694 531	
✓	32	1 1/4	1	694 548	
✓	40	1 1/2	1	694 555	
✓	50	2	1	694 562	

MEGAPRESS BEND 90° MED SC-CONTUR

MEGAPRESS ELBOW 90° WITH SC-CONTUR

MODELL 4216.1

VDS	DN	D	PE	ART. NR. EPDM	ART. NR. NBR
	15	1/2	10	694 630	
✓	20	3/4 ¾	10	694 647	
✓	25	1	5	694 654	
✓	32	1 1/4	1	694 661	
✓	40	1 1/2	1	694 678	
✓	50	2	1	694 685	

MEGAPRESS BEND 45° MED SC-CONTUR

MEGAPRESS ELBOW 45° WITH SC-CONTUR

MODELL 4226

VDS	DN	D	PE	ART. NR. EPDM	ART. NR. NBR
	15	1/2	10	694 579	
✓	20	3/4 ¾	10	694 586	
✓	25	1	5	694 593	
✓	32	1 1/4	1	694 609	
✓	40	1 1/2	1	694 616	
✓	50	2	1	694 623	

MEGAPRESS BEND 45° MED SC-CONTUR

MEGAPRESS ELBOW 45° WITH SC-CONTUR

MODELL 4226.1

VDS	DN	D	PE	ART. NR. EPDM	ART. NR. NBR
	15	1/2	10	694 692	
✓	20	3/4 ¾	10	694 708	
✓	25	1	5	694 715	
✓	32	1 1/4	1	694 722	
✓	40	1 1/2	1	694 739	
✓	50	2	1	694 746	

Forbehold om trykkfeil og endring av produktet
Information and technical data are given as guidance only

MEGAPRESS T-STYKKE MED SC-CONTUR

MEGAPRESS TEE WITH SC-CONTUR

MODELL 4218

VDS	DN	D	D2	D3	PE	ART. NR. EPDM	ART. NR. NBR
	15	1/2	1/2	1/2	5	694 968	
	20	3/4	1/2	3/4	5	695 026	
✓	20	3/4	3/4	3/4	5	694 975	
	25	1	1/2	1	5	695 033	
✓	25	1	3/4	1	5	695 040	
✓	25	1	1	1	5	699 024	
✓	32	1 1/4	3/4	1 1/4	1	695 057	
✓	32	1 1/4	1	1 1/4	1	695 095	
✓	32	1 1/4	1 1/4	1 1/4	1	694 999	
	40	1 1/2	1/2	1 1/2	1	695 064	
✓	40	1 1/2	3/4	1 1/2	1	695 071	
✓	40	1 1/2	1	1 1/2	1	695 101	
✓	40	1 1/2	1 1/4	1 1/2	1	695 088	
✓	40	1 1/2	1 1/2	1 1/2	1	695 002	
	50	2	1/2	2	1	695 118	
✓	50	2	3/4	2	1	695 125	
✓	50	2	1	2	1	695 132	
✓	50	2	1 1/4	2	1	695 149	
✓	50	2	1 1/2	2	1	695 156	
✓	50	2	2	2	1	695 019	

MEGAPRESS T-STYKKE MED SC-CONTUR

MEGAPRESS TEE WITH SC-CONTUR

MODELL 4217.2

VDS	DN	D1	RP	D2	PE	ART. NR. EPDM	ART. NR. NBR
	15	1/2	1/2	1/2	5	695 163	
✓	20	3/4	1/2	3/4	5	695 170	
✓	25	1	1/2	1	5	695 187	
✓	25	1	3/4	1	5	695 194	
✓	32	1 1/4	1/2	1 1/4	1	695 200	
✓	40	1 1/2	1/2	1 1/2	1	695 217	
✓	40	1 1/2	3/4	1 1/2	1	695 224	
✓	40	1 1/2	1	1 1/2	1	695 231	
✓	50	2	1/2	2	1	695 248	
✓	50	2	3/4	2	1	695 255	
✓	50	2	1	2	1	695 262	

MEGAPRESS NIPPELMUFFE MED SC-CONTUR

MEGAPRESS SOCKET NIPPLE WITH SC-CONTUR

MODELL 4212

VDS	DN	D	RP	PE	ART. NR. EPDM	ART. NR. NBR
	15	1/2	1/2	10	695 330	
✓	20	3/4	3/4	10	695 347	
✓	25	1	1	5	695 354	
✓	32	1 1/4	1 1/4	5	695 361	
✓	40	1 1/2	1 1/2	1	695 378	
✓	50	2	2	1	695 385	

MEGAPRESS NIPPELMUFFE MED SC-CONTUR

MEGAPRESS SOCKET NIPPLEWITH SC-CONTUR

MODELL 4211

VDS	DN	D	R	PE	ART. NR. EPDM	ART. NR. NBR
	15	1/2	1/2	10	695 279	
✓	20	3/4	3/4	10	695 286	
✓	25	1	1	5	695 293	
✓	32	1 1/4	1 1/4	5	695 309	
✓	40	1 1/2	1 1/2	1	695 316	
✓	50	2	2	1	695 323	

MEGAPRESS NIPPELMUFFE MED SC-CONTUR

MEGAPRESS SOCKET NIPPLE WITH SC-CONTUR

MODELL 4213

DN	D	d	PE	ART. NR. EPDM	ART. NR. NBR
15	1/2	15	5	718 787	
20	3/4	22	5	718 794	
25	1	28	5	718 800	
32	1 1/4	35	1	718 817	
40	1 1/2	42	1	718 824	
50	2	54	1	718 831	

MEGAPRESS NIPPELMUFFE MED SC-CONTUR

MEGAPRESS SOCKET NIPPLEWITH SC-CONTUR

MODELL 4213.1

VDS	DN	D	d	PE	ART. NR. EPDM	ART. NR. NBR
✓	25	1	33,7	1	718 343	
✓	32	1 1/4	42,4	1	718 756	
✓	40	1 1/2	48,3	1	718 763	
✓	50	2	60,3	1	718 770	

Forbehold om trykkfeil og endring av produktet
Information and technical data are given as guidance only

MEGAPRESS MUFFE MED SC-CONTUR

MEGAPRESS SOCKET WITH SC-CONTUR

MODELL 4215

VDS	DN	D	PE	ART. NR. EPDM	ART. NR. NBR
	15	1/2	10	694 753	
✓	20	3/4	10	694 760	
✓	25	1	5	694 777	
✓	32	1 1/4	1	694 784	
✓	40	1 1/2	1	694 791	
✓	50	2	1	694 807	

MEGAPRESS GLIDEMUFFE MED SC-CONTUR

MEGAPRESS REPAIR SOCKET WITH SC-CONTUR

MODELL 4215.5

VDS	DN	D	PE	ART. NR. EPDM	ART. NR. NBR
	15	1/2	10	694 814	
✓	20	3/4	10	694 821	
✓	25	1	5	694 838	
✓	32	1 1/4	1	694 845	
✓	40	1 1/2	1	694 852	
✓	50	2	1	694 869	

MEGAPRESS OVERGANG MED SC-CONTUR

MEGAPRESS REDUCTION WITH SC-CONTUR

MODELL 4215.1

VDS	DN1	D1	DN2	D2	PE	ART. NR. EPDM	ART. NR. NBR
	20	3/4	15	1/2	5	695 392	
	25	1	15	1/2	5	695 408	
✓	25	1	20	3/4	5	695 415	
	32	1 1/4	15	1/2	1	695 422	
✓	32	1 1/4	20	3/4	1	695 439	
✓	32	1 1/4	25	1	1	695 446	
	40	1 1/2	15	1/2	1	695 453	
✓	40	1 1/2	20	3/4	1	695 460	
✓	40	1 1/2	25	1	1	695 477	
✓	40	1 1/2	32	1 1/4	1	695 484	
	50	2	15	1/2	1	695 491	
✓	50	2	20	3/4	1	695 507	
✓	50	2	25	1	1	695 514	
✓	50	2	32	1 1/4	1	695 521	
✓	50	2	40	1 1/2	1	695 538	

Forbehold om trykkfeil og endring av produktet
Information and technical data are given as guidance only

MEGAPRESS SKRUKOBLING MED SC-CONTUR

MEGAPRESS THREADED CONNECTION WITH SC-CONTUR

MODELL 4265

VDS	DN	D	R	PE	ART. NR. EPDM	ART. NR. NBR
	15	1/2	1/2	5	718 923	
✓	20	3/4	3/4	5	718 909	
✓	25	1	1	5	718 893	
✓	32	1 1/4	1 1/4	5	718 916	

MEGAPRESS SKRUDD TILSLUTNING MED SC-CONTUR

MEGAPRESS THREADED CONNECTION WITH SC-CONTUR

MODELL 4263

VDS	DN	D	G	PE	ART. NR. EPDM	ART. NR. NBR
	15	1/2	3/4	5	718 886	
✓	20	3/4	1	5	718 855	
✓	25	1	1 1/4	5	718 848	
✓	25	1	1 1/2	5	718 879	
✓	32	1 1/4	1 1/2	5	718 862	

MEGAPRESS KAPPE MED SC-CONTUR

MEGAPRESS CAP WITH SC-CONTUR

MODELL 4256

VDS	DN	D	PE	ART. NR. EPDM	ART. NR. NBR
	15	1/2	10	694 906	
✓	20	3/4	10	694 913	
✓	25	1	5	694 920	
✓	32	1 1/4	1	694 937	
✓	40	1 1/2	1	694 944	
✓	50	2	1	694 951	

MARKERINGSPENN

MARKING PEN

MODELL 2490.1

PE	ART. NR.
1	606 121

Forbehold om trykkfeil og endring av produktet
Information and technical data are given as guidance only

MEGAPRESS FLENSOVERGANG MED SC-CONTUR

FLANGE ADAPTER WITH SC-CONTUR

MODELL 4259.1

VDS	DN	D	PE	ART. NR. EPDM	ART. NR. NBR
✓	32	1 1/4	1	721 978	
✓	40	1 1/2	1	721 985	
✓	50	2	1	721 992	

MEGAPRESS FLENSOVERGANG MED SC-CONTUR

FLANGE ADAPTER WITH SC-CONTUR

MODELL 4259

VDS	DN	D	PE	ART. NR. EPDM	ART. NR. NBR
✓	32	1 1/4	1	694 876	
✓	40	1 1/2	1	694 883	
✓	50	2	1	694 890	

MEGAPRESS MONTERINGSSETT FOR FLENS

MOUNTING KIT FOR FLANGE

MODELL 2259.7

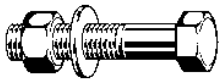

DN	MOP	M	L	PE	ART. NR. GALV.
32/50	6	12	50	1	651 251
32/50	16	16	70	1	494 063

MEGAPRESS PAKNING

FLANGE GASKET

MODELL 4289

D	DN	I.D	GT	PE	ART. NR. EPDM	ART. NR. NBR
1/2	15	29,3	3,5	10	719 098	
3/4	20	34,9	3,5	10	719 104	
1	25	41,7	3,5	10	719 111	
1 1/4	32	52,4	4,5	10	719 128	
1 1/2	40	58,3	4,5	10	719 135	
2	50	70,8	4,7	10	719 142	

Forbehold om trykkfeil og endring av produktet
Information and technical data are given as guidance only

KAPITTEL 13 - LAVTRYKKS GJENGEDELER PN16

CHAPTER 13 - LOW PRESSURE THREADED FITTINGS PN16

SIDE / PAGE	PRODUKT	PRODUCT
253 - 257	SYREFAST AISI 316	STAINLESS STEEL AISI 316
258 - 260	MESSING	BRASS
261 - 264	GALVANISERT	GALVANIZED

Forbehold om trykkfeil og endring av produktet
Information and technical data are given as guidance only

Syrefast / Stainless Steel

SYREFAST ANSATSNIPPEL R-207
OVERGANGSANSATSNIPPEL R-209
SS HEXAGON NIPPLE/REDUCING NIPPLE
PN16 - AISI 316

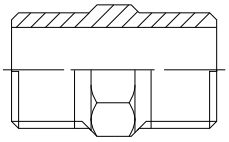

ART. NR.	GJENGE 1 THREAD 1	GJENGE 2 THREAD 2
1941473	G 1/8" M	G 1/8" M
	G 1/8" M	G 1/4" M
	G 1/8" M	G 3/8" M
	G 1/8" M	G 1/2" M
1940381	G 1/4" M	G 1/8" M
1941477	G 1/4" M	G 1/4" M
	G 1/4" M	G 3/8" M
	G 1/4" M	G 1/2" M
	G 1/4" M	G 3/4" M
1940491	G 1/4" M	G 1" M
1940393	G 3/8" M	G 1/8" M
1940405	G 3/8" M	G 1/4" M
1941482	G 3/8" M	G 3/8" M
	G 3/8" M	G 1/2" M
	G 3/8" M	G 3/4" M
	G 3/8" M	G 1" M
1940417	G 1/2" M	G 1/8" M
1940429	G 1/2" M	G 1/4" M
1940442	G 1/2" M	G 3/8" M
1941486	G 1/2" M	G 1/2" M
	G 1/2" M	G 3/4" M
	G 1/2" M	G 1" M
	G 1/2" M	G 1 1/4" M
1940576	G 1/2" M	G 1 1/2" M
1940454	G 3/4" M	G 1/4" M
1940466	G 3/4" M	G 3/8" M
1940478	G 3/4" M	G 1/2" M
1941491	G 3/4" M	G 3/4" M
	G 3/4" M	G 1" M
	G 3/4" M	G 1 1/4" M
	G 3/4" M	G 1 1/2" M

ART. NR.	GJENGE 1 THREAD 1	GJENGE 2 THREAD 2
1940503	G 1" M	G 3/8" M
1940515	G 1" M	G 1/2" M
1940527	G 1" M	G 3/4" M
1941495	G 1" M	G 1" M
	G 1" M	G 1 1/4" M
	G 1" M	G 1 1/2" M
	G 1" M	G 2" M
1940539	G 1 1/4" M	G 1/2" M
1940552	G 1 1/4" M	G 3/4" M
1940564	G 1 1/4" M	G 1" M
1941499	G 1 1/4" M	G 1 1/4" M
	G 1 1/4" M	G 1 1/2" M
	G 1 1/4" M	G 2" M
1940588	G 1 1/2" M	G 3/4" M
1940599	G 1 1/2" M	G 1" M
1940611	G 1 1/2" M	G 1 1/4" M
1941504	G 1 1/2" M	G 1 1/2" M
	G 1 1/2" M	G 2" M
	G 1 1/2" M	G 2 1/2" M
1940623	G 2" M	G 1" M
1940635	G 2" M	G 1 1/4" M
1940647	G 2" M	G 1 1/2" M
1941508	G 2" M	G 2" M
	G 2" M	G 2 1/2" M
1940696	G 2" M	G 3" M
	G 2 1/2" M	G 2" M
1941513	G 2 1/2" M	G 2 1/2" M
1940708	G 2 1/2" M	G 3" M
1941517	G 3" M	G 3" M
	G 3" M	G 4" M
	G 4" M	G 4" M

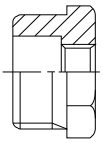

SYREFAST OVERGANGSNIPPEL R-211
SS HEXAGON BUSHING
PN16 AISI 316

ART. NR.	GJENGE 1	GJENGE 2
1940741	G 1/4" M	G 1/8" F
	G 3/8" M	G 1/8" F
1940765	G 3/8" M	G 1/4" F
	G 3/8" M	G 3/8" F
1940777	G 1/2" M	G 1/8" F
1940789	G 1/2" M	G 1/4" F
1940801	G 1/2" M	G 3/8" F
	G 3/4" M	G 1/8" F
1940813	G 3/4" M	G 1/4" F
1940825	G 3/4" M	G 3/8" F
1940837	G 3/4" M	G 1/2" F
1940849	G 1" M	G 1/4" F
	G 1" M	G 3/8" F
1940874	G 1" M	G 1/2" F
1940886	G 1" M	G 3/4" F
	G 1 1/4" M	G 1/2" F
1940911	G 1 1/4" M	G 3/4" F
1940923	G 1 1/4" M	G 1" F
1940935	G 1 1/2" M	G 1/2" F
	G 1 1/2" M	G 3/4" F
1940959	G 1 1/2" M	G 1" F
1940972	G 1 1/2" M	G 1 1/4" F
	G 2" M	G 3/4" F
1940984	G 2" M	G 1" F
1940996	G 2" M	G 1 1/4" F
1941008	G 2" M	G 1 1/2" F
	G 2 1/2" M	G 1 1/2" F
1941033	G 2 1/2" M	G 2" F
1941057	G 3" M	G 2" F
	G 3" M	G 2 1/2" F
	G 4" M	G 2 1/2" F
	G 4" M	G 4" F

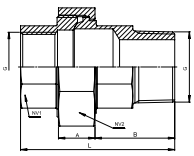

TIPPUNION MED KONISK TETTNING R-131 U
UNION CONICAL SEAT
PN16 AISI 316

ART. NR.	GJENGE 1	GJENGE 2
1941227	G 1/4" M	G 1/4" M
1941232	G 3/8" M	G 3/8" M
1941236	G 1/2" M	G 1/2" M
1941241	G 3/4" M	G 3/4" M
1941245	G 1" M	G 1" M
1941249	G 1 1/4" M	G 1 1/4" M
1941254	G 1 1/2" M	G 1 1/2" M
1941258	G 2" M	G 2" M
1941263	G 2 1/2" M	G 2 1/2" M
1941267	G 3" M	G 3" M

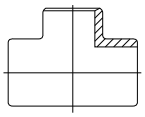

SYREFAST T-RØR BSP R-221
SS THREADED TEE BSP
PN16 AISI 316

ART. NR.	GJENGE 1	GJENGE 2	GJENGE 3
1941733	G 1/8" F	G 1/8" F	G 1/8" F
1941777	G 1/4" F	G 1/4" F	G 1/4" F
1941782	G 3/8" F	G 3/8" F	G 3/8" F
1941786	G 1/2" F	G 1/2" F	G 1/2" F
1941791	G 3/4" F	G 3/4" F	G 3/4" F
1941795	G 1" F	G 1" F	G 1" F
1941799	G 1 1/4" F	G 1 1/4" F	G 1 1/4" F
1941804	G 1 1/2" F	G 1 1/2" F	G 1 1/2" F
1941808	G 2" F	G 2" F	G 2" F
	G 2 1/2" F	G 2 1/2" F	G 2 1/2" F
1941817	G 3" F	G 3" F	G 3" F
	G 4" F	G 4" F	G 4" F

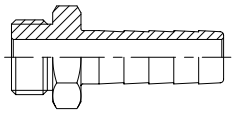

SLANGENIPPEL BSP
HOSE NIPPLE BSP
PN16 AISI 316

ART. NR.	GJENGE 1	SLANGE ID
1941713	G 1/8" M	1/8"
1941717	G 1/4" M	1/4"
1941722	G 3/8" M	3/8"
1941726	G 1/2" M	1/2"
1941731	G 3/4" M	3/4"
1941734	G 1" M	1"
1941739	G 1 1/4" M	1 1/4"
1941744	G 1 1/2" M	1 1/2"
1941748	G 2" M	2"
	G 2 1/2" M	2 1/2"
	G 3" M	3"
	G 4" F	G 4" F

Forbehold om trykkfeil og endring av produktet
Information and technical data are given as guidance only

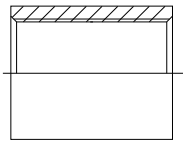

SYREFAST MUFFE / OVERGANGSMUFFE BSP R-201/202
SOCKET BSP
PN16 AISI 316

ART. NR.	GJENGE 1	GJENGE 2
1941293	G 1/8” F	G 1/8” F
1940011	G 1/8” F	G 1/4” F
	G 1/8” F	G 3/8” F
	G 1/8” F	G 1/2” F
1941297	G 1/4” F	G 1/4” F
1940035	G 1/4” F	G 3/8” F
1940059	G 1/4” F	G 1/2” F
	G 1/4” F	G 3/4” F
	G 1/4” F	G 1” F
1941302	G 3/8” F	G 3/8” F
1940072	G 3/8” F	G 1/2” F
1940096	G 3/8” F	G 3/4” F
	G 3/8” F	G 1” F
1941306	G 1/2” F	G 1/2” F
1940108	G 1/2” F	G 3/4” F
1940145	G 1/2” F	G 1” F
	G 1/2” F	G 1 1/4” F
	G 1/2” F	G 1 1/2” F
1941311	G 3/4” F	G 3/4” F
1940157	G 3/4” F	G 1” F
	G 3/4” F	G 1 1/4” F
	G 3/4” F	G 1 1/2” F
1941315	G 1” F	G 1” F
1940194	G 1” F	G 1 1/4” F
1940231	G 1” F	G 1 1/2” F
	G 1” F	G 2” F
1941319	G 1 1/4” F	G 1 1/4” F
	G 1 1/4” F	G 1 1/2” F
	G 1 1/4” F	G 2” F
1941324	G 1 1/2” F	G 1 1/2” F
1940279	G 1 1/2” F	G 2” F
	G 1 1/2” F	G 2 1/2” F
1941328	G 2” F	G 2” F
	G 2” F	G 2 1/2” F
	G 2” F	G 3” F
1941333	G 2 1/2” F	G 2 1/2” F
	G 2 1/2” F	G 3” F
1941337	G 3” F	G 3” F
	G 3” F	G 4” F
1941341	G 4” F	G 4” F

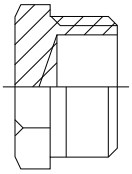

PLUGG BSP R-236
PLUG BSP
PN16 AISI 316

ART. NR.	GJENGE
1942083	G 1/8” M
1942087	G 1/4” M
1942092	G 3/8” M
1942096	G 1/2” M
1942101	G 3/4” M
1942105	G 1” M
1942109	G 1 1/4” M
1942114	G 1 1/2” M
1942118	G 2” M
1942123	G 2 1/2” M
1942127	G 3” M
	G 4” M

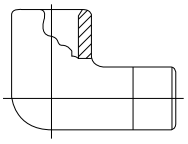

ALBU INNVENDIG / UTVENDIG 90° BSP, R-223
ELBOW 90° INSIDE / OUTSIDE THREADED
PN16 AISI 316

ART. NR.	GJENGE 1	GJENGE 2
	G 1/8” F	G 1/8” M
1942414	G 1/4” F	G 1/4” M
1942416	G 3/8” F	G 3/8” M
1942418	G 1/2” F	G 1/2” M
1942421	G 3/4” F	G 3/4” M
1942423	G 1” F	G 1” M
1942425	G 1 1/4” F	G 1 1/4” M
1942427	G 1 1/2” F	G 1 1/2” M
1942429	G 2” F	G 2” M
	G 2 1/2” F	G 2 1/2” M
	G 3” F	G 3” M
	G 4” F	G 4” M

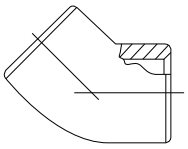

ALBU 45° INNVENDIG BSP R-224
ELBOW 45° INSIDE THREADED
PN16 AISI 316

ART. NR.	GJENGE 1	GJENGE 2
	G 1/8" F	G 1/8" F
	G 1/4" F	G 1/4" F
1942386	G 3/8" F	G 3/8" F
	G 1/2" F	G 1/2" F
	G 3/4" F	G 3/4" F
1942393	G 1" F	G 1" F
1942395	G 1 1/4" F	G 1 1/4" F
1942397	G 1 1/2" F	G 1 1/2" F
1942399	G 2" F	G 2" F
	G 2 1/2" F	G 2 1/2" F
	G 3" F	G 3" F
	G 4" F	G 4" F

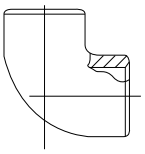

ALBU 90° INNVENDIG BSP R-222
ELBOW 90° INSIDE THREADED
PN16 AISI 316

ART. NR.	GJENGE 1	GJENGE 2
1941843	G 1/8" F	G 1/8" F
1941847	G 1/4" F	G 1/4" F
1941852	G 3/8" F	G 3/8" F
1941856	G 1/2" F	G 1/2" F
1941861	G 3/4" F	G 3/4" F
1941865	G 1" F	G 1" F
1941869	G 1 1/4" F	G 1 1/4" F
1941874	G 1 1/2" F	G 1 1/2" F
1941878	G 2" F	G 2" F
1941883	G 2 1/2" F	G 2 1/2" F
1941887	G 3" F	G 3" F
	G 4" F	G 4" F

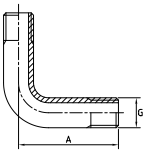

90° GJENGEBEND BSP R-226
LR ELBOW, BSP TRHREADED
PN16 AISI 316

ART. NR.	GJENGE 1	GJENGE 2
	G 1/8" M	G 1/8" M
1941907	G 1/4" M	G 1/4" M
1941912	G 3/8" M	G 3/8" M
1941916	G 1/2" M	G 1/2" M
1941921	G 3/4" M	G 3/4" M
1941925	G 1" M	G 1" M
1941929	G 1 1/4" M	G 1 1/4" M
1941934	G 1 1/2" M	G 1 1/2" M
1941938	G 2" M	G 2" M

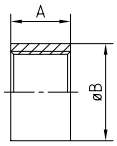

HALVMUFFE BSP R-203
REDUCTION
PN16 AISI 316

ART. NR.	GJENGE 1
	G 1/8" F
1941357	G 1/4" F
1941362	G 3/8" F
1941366	G 1/2" F
1941371	G 3/4" F
1941375	G 1" F
1941379	G 1 1/4" F
1941384	G 1 1/2" F
1941388	G 2" F
1941394	G 2 1/2" F
1941397	G 3" F
	G 4" F

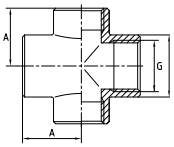

KRYSS, INNVENDIG, BSP R-400
CROSS, INSIDE THREADED, BSP
PN16 AISI 316

ART. NR.	GJENGE 1
	G 1/8" F
	G 1/4" F
1942476	G 3/8" F
1942478	G 1/2" F
1942481	G 3/4" F
1942483	G 1" F
	G 1 1/4" F
	G 1 1/2" F
1942489	G 2" F

Forbehold om trykkfeil og endring av produktet
Information and technical data are given as guidance only

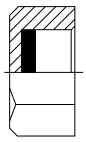

KAPPE, SEKSKANT, BSP R-231
HEXAGON CAPS, BSP
PN16 AISI 316

ART. NR.	GJENGE 1
	G 1/8" F
1941967	G 1/4" F
1941972	G 3/8" F
1941976	G 1/2" F
1941981	G 3/4" F
1941985	G 1" F
1941989	G 1 1/4" F
1941994	G 1 1/2" F
1941998	G 2" F
1942003	G 2 1/2" F
1942007	G 3" F
	G 4" F

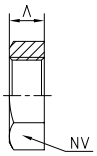

6-KT MUTTER / BAKMUTTER, BSP R-217
HEXAGON NUT, BSP
PN16 AISI 316

ART. NR.	GJENGE 1
	G 1/8" F
1941657	G 1/4" F
1941662	G 3/8" F
1941666	G 1/2" F
1941671	G 3/4" F
1941675	G 1" F
1941679	G 1 1/4" F
1941684	G 1 1/2" F
1941688	G 2" F
1941693	G 2 1/2" F
	G 3" F
	G 4" F

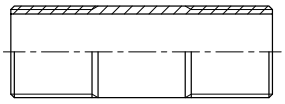

TØNNENIPPEL, BSP R-210
BARREL NIPPLE, BSP
PN16 AISI 316

ART. NR.	GJENGE 1	GJENGE 2
	G 1/8" M	G 1/8" F
1941597	G 1/4" M	G 1/4" F
1941602	G 3/8" M	G 3/8" F
1941606	G 1/2" M	G 1/2" F
1941611	G 3/4" M	G 3/4" F
1941615	G 1" M	G 1" F
1941619	G 1 1/4" M	G 1 1/4" F
1941624	G 1 1/2" M	G 1 1/2" F
1941628	G 2" M	G 2" F
1941633	G 2 1/2" M	G 2 1/2" F
1941637	G 3" M	G 3" F

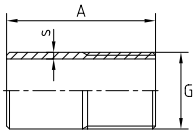

SVEISENIPPEL, BSP R-208
SCREWED END, BSP
PN16 AISI 316

ART. NR.	GJENGE 1
1941533	G 1/8" M
1941537	G 1/4" M
1941542	G 3/8" M
1941546	G 1/2" M
1941551	G 3/4" M
1941555	G 1" M
1941559	G 1 1/4" M
1941564	G 1 1/2" M
1941568	G 2" M
1941573	G 2 1/2" M
1941577	G 3" M
1941582	G 4" M

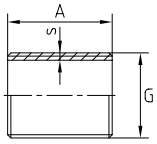

RØRNIPPEL, BSP R-206
NIPPLE PARALLEL, BSP
PN16 AISI 316

ART. NR.	GJENGE 1
1941422	G 3/8" M
1941426	G 1/2" M
1941431	G 3/4" M
1941435	G 1" M
1941439	G 1 1/4" M
1941444	G 1 1/2" M
1941448	G 2" M
	G 2 1/2" M
	G 3" M

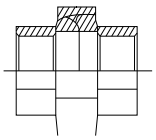

UNION MED KONISK TETTNING, BSP R-131
UNICON CONICAL SEAT, BSP
PN16 AISI 316

ART. NR.	GJENGE 1	GJENGE 2
	G 1/8" F	G 1/8" F
1941077	G 1/4" F	G 1/4" F
1941082	G 3/8" F	G 3/8" F
1941086	G 1/2" F	G 1/2" F
1941091	G 3/4" F	G 3/4" F
1941095	G 1" F	G 1" F
1941099	G 1 1/4" F	G 1 1/4" F
1941104	G 1 1/2" F	G 1 1/2" F
1941108	G 2" F	G 2" F
1941113	G 2 1/2" F	G 2 1/2" F
1941117	G 3" F	G 3" F
	G 4" F	G 4" F

Messing / Brass

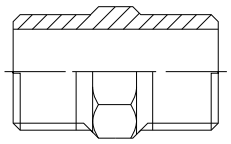

MESSING ANSATSNIPPEL BSP
BRASS HEXAGON NIPPLE RED. NIPPLE BSP
PN10

ART. NR.	GJENGE 1	GJENGE 2
5012003	G 1/8" M	G 1/8" M
	G 1/8" M	G 1/4" M
	G 1/8" M	G 3/8" M
	G 1/8" M	G 1/2" M
5012103	G 1/4" M	G 1/8" M
5012006	G 1/4" M	G 1/4" M
	G 1/4" M	G 3/8" M
	G 1/4" M	G 1/2" M
	G 1/4" M	G 3/4" M
	G 1/4" M	G 1" M
5012106	G 3/8" M	G 1/8" M
5012109	G 3/8" M	G 1/4" M
5012009	G 3/8" M	G 3/8" M
	G 3/8" M	G 1/2" M
	G 3/8" M	G 3/4" M
	G 3/8" M	G 1" M
	G 1/2" M	G 1/8" M
5012113	G 1/2" M	G 1/4" M
5012116	G 1/2" M	G 3/8" M
5012013	G 1/2" M	G 1/2" M
	G 1/2" M	G 3/4" M
	G 1/2" M	G 1" M
	G 1/2" M	G 1 1/4" M
	G 1/2" M	G 1 1/2" M
	G 3/4" M	G 1/4" M
5012119	G 3/4" M	G 3/8" M
5012123	G 3/4" M	G 1/2" M
5012016	G 3/4" M	G 3/4" M
	G 3/4" M	G 1" M
	G 3/4" M	G 1 1/4" M
	G 3/4" M	G 1 1/2" M

ART. NR.	GJENGE 1	GJENGE 2
	G 1" M	G 3/8" M
5012126	G 1" M	G 1/2" M
5012129	G 1" M	G 3/4" M
5012019	G 1" M	G 1" M
	G 1" M	G 1 1/4" M
	G 1" M	G 1 1/2" M
	G 1" M	G 2" M
	G 1 1/4" M	G 1/2" M
5012133	G 1 1/4" M	G 3/4" M
5012136	G 1 1/4" M	G 1" M
5012023	G 1 1/4" M	G 1 1/4" M
	G 1 1/4" M	G 1 1/2" M
	G 1 1/4" M	G 2" M
	G 1 1/2" M	G 3/4" M
5012141	G 1 1/2" M	G 1" M
5012143	G 1 1/2" M	G 1 1/4" M
5012026	G 1 1/2" M	G 1 1/2" M
	G 1 1/2" M	G 2" M
	G 1 1/2" M	G 2 1/2" M
5012146	G 2" M	G 1" M
5012147	G 2" M	G 1 1/4" M
5012149	G 2" M	G 1 1/2" M
5012033	G 2" M	G 2" M
	G 2" M	G 2 1/2" M
5012156	G 2" M	G 3" M
5012153	G 2 1/2" M	G 2" M
5012039	G 2 1/2" M	G 2 1/2" M
5012159	G 2 1/2" M	G 3" M
5012043	G 3" M	G 3" M
	G 3" M	G 4" M
	G 4" M	G 4" M

Forbehold om trykkfeil og endring av produktet
Information and technical data are given as guidance only

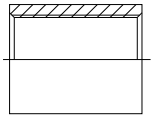

MESSING MUFFE BSP
BRASS SOCKET / RED. SOCKET BSP
PN10

ART. NR.	GJENGE 1	GJENGE 2
5011503	G 1/8" F	G 1/8" F
5011703	G 1/8" F	G 1/4" F
5011706	G 1/8" F	G 3/8" F
	G 1/8" F	G 1/2" F
5011506	G 1/4" F	G 1/4" F
5011709	G 1/4" F	G 3/8" F
5011713	G 1/4" F	G 1/2" F
	G 1/4" F	G 3/4" F
	G 1/4" F	G 1" F
5011509	G 3/8" F	G 3/8" F
5011716	G 3/8" F	G 1/2" F
5011719	G 3/8" F	G 3/4" F
	G 3/8" F	G 1" F
5011513	G 1/2" F	G 1/2" F
5011723	G 1/2" F	G 3/4" F
5011726	G 1/2" F	G 1" F
	G 1/2" F	G 1 1/4" F
	G 1/2" F	G 1 1/2" F
5011516	G 3/4" F	G 3/4" F
5011729	G 3/4" F	G 1" F
5011733	G 3/4" F	G 1 1/4" F
	G 3/4" F	G 1 1/2" F
5011519	G 1" F	G 1" F
5011736	G 1" F	G 1 1/4" F
5011739	G 1" F	G 1 1/2" F
	G 1" F	G 2" F
5011523	G 1 1/4" F	G 1 1/4" F
5011743	G 1 1/4" F	G 1 1/2" F
5011746	G 1 1/4" F	G 2" F
5011526	G 1 1/2" F	G 1 1/2" F
5011749	G 1 1/2" F	G 2" F
	G 1 1/2" F	G 2 1/2" F
5011533	G 2" F	G 2" F
	G 2" F	G 2 1/2" F
	G 2" F	G 3" F
5011539	G 2 1/2" F	G 2 1/2" F
	G 2 1/2" F	G 3" F
5011543	G 3" F	G 3" F
	G 3" F	G 4" F
	G 4" F	G 4" F

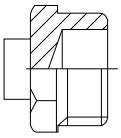

MESSING PLUGG
BRASS PLUG
PN10

ART. NR.	GJENGE
5020481	G 1/8" M
5020482	G 1/4" M
5020483	G 3/8" M
5020484	G 1/2" M
5020485	G 3/4" M
5020486	G 1" M
	G 1 1/4" M
	G 1 1/2" M
	G 2" M
	G 2 1/2" M
	G 3" M
	G 4" M

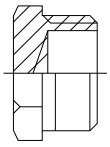

MESSING PLUGG BSP
BRASS PLUG BSP
PN10

ART. NR.	GJENGE
5012553	G 1/8" M
5012556	G 1/4" M
5012559	G 3/8" M
5012563	G 1/2" M
5012566	G 3/4" M
5012569	G 1" M
5012573	G 1 1/4" M
5012576	G 1 1/2" M
5012583	G 2" M
5012589	G 2 1/2" M
5012593	G 3" M
	G 4" M

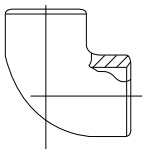

MESSING ALBU 90° BSP
BRASS ELBOW 90° BSP
PN10

ART. NR.	GJENGE 1	GJENGE 2
5010003	G 1/8" F	G 1/8" F
5010006	G 1/4" F	G 1/4" F
5010009	G 3/8" F	G 3/8" F
5010013	G 1/2" F	G 1/2" F
5010016	G 3/4" F	G 3/4" F
5010019	G 1" F	G 1" F
5010023	G 1 1/4" F	G 1 1/4" F
5010026	G 1 1/2" F	G 1 1/2" F
5010033	G 2" F	G 2" F
5010039	G 2 1/2" F	G 2 1/2" F
5010043	G 3" F	G 3" F
	G 4" F	G 4" F

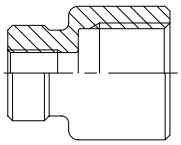

MESSING NIPPELMUFFE BSP INV./UTV. GJ.
BRASS SOCKET NIPPLE M/F THREAD
PN10

ART. NR.	GJENGE 1	GJENGE 2
5011803	G 1/8" M	G 1/8" F
5011806	G 1/4" M	G 1/4" F
5011809	G 3/8" M	G 3/8" F
5011813	G 1/2" M	G 1/2" F
5011816	G 3/4" M	G 3/4" F
5011819	G 1" M	G 1" F
5011823	G 1 1/4" M	G 1 1/4" F
5011826	G 1 1/2" M	G 1 1/2" F
5011833	G 2" M	G 2" F
5011839	G 2 1/2" M	G 2 1/2" F
	G 3" M	G 3" F

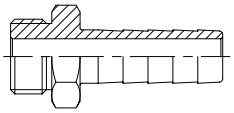

MESSING SLANGENIPPEL
BRASS HOSE NIPPLE
PN10

ART. NR.	GJENGE 1	SLANGE ID
	G 1/8" M	1/8"
	G 1/4" M	1/4"
	G 1/4" M	3/8"
	G 1/4" M	1/2"
	G 3/8" M	1/4"
	G 3/8" M	3/8"
	G 3/8" M	1/2"
	G 1/2" M	3/8"
	G 1/2" M	1/2"
	G 1/2" M	5/8"
	G 1/2" M	3/4"
	G 5/8" M	5/8"
	G 3/4" M	1/2"
	G 3/4" M	3/4"
	G 3/4" M	1"
	G 1" M	3/4"
	G 1" M	1"
	G 1 1/4" M	1"
	G 1 1/4" M	1 1/4"
	G 1 1/4" M	1 1/2"
	G 1 1/2" M	1 1/4"
	G 1 1/2" M	1 1/2"
	G 1 1/2" M	2"
	G 2" M	2"
	G 2 1/2" M	2 1/2"
	G 3" M	3"

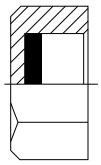

MESSING KAPPE BSP
BRASS CAP BSP
PN10

ART. NR.	GJENGE 1
5011303	G 1/8" F
5011306	G 1/4" F
5011309	G 3/8" F
5011313	G 1/2" F
5011316	G 3/4" F
5011319	G 1" F
5011323	G 1 1/4" F
5011326	G 1 1/2" F
5011329	G 2" F
	G 2 1/2" F
	G 3" F
	G 4" F

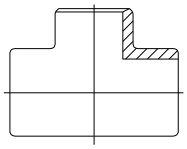

MESSING T-STYKKE BSP
BRASS TEE BSP
PN10

ART. NR.	GJENGE 1	GJENGE 2	GJENGE 3
5012703	G 1/8" F	G 1/8" F	G 1/8" F
5012706	G 1/4" F	G 1/4" F	G 1/4" F
5012709	G 3/8" F	G 3/8" F	G 3/8" F
5012713	G 1/2" F	G 1/2" F	G 1/2" F
5012716	G 3/4" F	G 3/4" F	G 3/4" F
5012719	G 1" F	G 1" F	G 1" F
5012723	G 1 1/4" F	G 1 1/4" F	G 1 1/4" F
5012726	G 1 1/2" F	G 1 1/2" F	G 1 1/2" F
5012733	G 2" F	G 2" F	G 2" F
	G 2 1/2" F	G 2 1/2" F	G 2 1/2" F
	G 3" F	G 3" F	G 3" F
	G 4" F	G 4" F	G 4" F

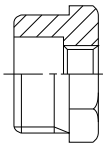

MESSING REDUKSJON BSP
BRASS REDUCER BSP
PN10

ART. NR.	GJENGE 1	GJENGE 2
5012303	G 1/4" M	G 1/8" F
5012306	G 3/8" M	G 1/8" F
5012309	G 3/8" M	G 1/4" F
	G 3/8" M	G 3/8" F
5012313	G 1/2" M	G 1/8" F
5012316	G 1/2" M	G 1/4" F
5012319	G 1/2" M	G 3/8" F
	G 3/4" M	G 1/8" F
5012323	G 3/4" M	G 1/4" F
5012326	G 3/4" M	G 3/8" F
5012329	G 3/4" M	G 1/2" F
	G 1" M	G 1/4" F
5012333	G 1" M	G 3/8" F
5012336	G 1" M	G 1/2" F
5012339	G 1" M	G 3/4" F
5012343	G 1 1/4" M	G 1/2" F
5012346	G 1 1/4" M	G 3/4" F
5012349	G 1 1/4" M	G 1" F
5012353	G 1 1/2" M	G 1/2" F
5012356	G 1 1/2" M	G 3/4" F
5012359	G 1 1/2" M	G 1" F
5012363	G 1 1/2" M	G 1 1/4" F
	G 2" M	G 3/4" F
5012366	G 2" M	G 1" F
5012369	G 2" M	G 1 1/4" F
5012373	G 2" M	G 1 1/2" F
5012376	G 2 1/2" M	G 1 1/2" F
5012379	G 2 1/2" M	G 2" F
5012383	G 3" M	G 2" F
5012386	G 3" M	G 2 1/2" F
	G 4" M	G 2 1/2" F
	G 4" M	G 4" F

Forbehold om trykkfeil og endring av produktet
Information and technical data are given as guidance only

Galvanisert / Galvanized

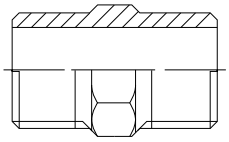

ANSATSNIPPEL RED. GALV. ADUSERT NR. 280/245
HEXAGON NIPPLE AND REDUCTION GALV. CAST
PN16

ART. NR.	GJENGE 1	GJENGE 2
1030911	G 1/8" M	G 1/8" M
	G 1/8" M	G 1/4" M
	G 1/8" M	G 3/8" M
	G 1/8" M	G 1/2" M
1030953	G 1/4" M	G 1/8" M
1030913	G 1/4" M	G 1/4" M
	G 1/4" M	G 3/8" M
	G 1/4" M	G 1/2" M
	G 1/4" M	G 3/4" M
	G 1/4" M	G 1" M
1030955	G 3/8" M	G 1/8" M
1030957	G 3/8" M	G 1/4" M
1030915	G 3/8" M	G 3/8" M
	G 3/8" M	G 1/2" M
	G 3/8" M	G 3/4" M
	G 3/8" M	G 1" M
	G 1/2" M	G 1/8" M
1030959	G 1/2" M	G 1/4" M
1030962	G 1/2" M	G 3/8" M
1030917	G 1/2" M	G 1/2" M
	G 1/2" M	G 3/4" M
	G 1/2" M	G 1" M
	G 1/2" M	G 1 1/4" M
1030984	G 1/2" M	G 1 1/2" M
	G 3/4" M	G 1/4" M
1030966	G 3/4" M	G 3/8" M
1030968	G 3/4" M	G 1/2" M
1030919	G 3/4" M	G 3/4" M
	G 3/4" M	G 1" M
	G 3/4" M	G 1 1/4" M
	G 3/4" M	G 1 1/2" M

ART. NR.	GJENGE 1	GJENGE 2
	G 1" M	G 3/8" M
1030973	G 1" M	G 1/2" M
1030975	G 1" M	G 3/4" M
1030922	G 1" M	G 1" M
	G 1" M	G 1 1/4" M
	G 1" M	G 1 1/2" M
	G 1" M	G 2" M
1030977	G 1 1/4" M	G 1/2" M
1030979	G 1 1/4" M	G 3/4" M
1030982	G 1 1/4" M	G 1" M
1030924	G 1 1/4" M	G 1 1/4" M
	G 1 1/4" M	G 1 1/2" M
	G 1 1/4" M	G 2" M
1030986	G 1 1/2" M	G 3/4" M
1030988	G 1 1/2" M	G 1" M
1030991	G 1 1/2" M	G 1 1/4" M
1030926	G 1 1/2" M	G 1 1/2" M
	G 1 1/2" M	G 2" M
1031004	G 1 1/2" M	G 2 1/2" M
1030995	G 2" M	G 1" M
1030997	G 2" M	G 1 1/4" M
1030999	G 2" M	G 1 1/2" M
1030928	G 2" M	G 2" M
	G 2" M	G 2 1/2" M
1031008	G 2" M	G 3" M
1031006	G 2 1/2" M	G 2" M
	G 2 1/2" M	G 2 1/2" M
1031011	G 2 1/2" M	G 3" M
1030933	G 3" M	G 3" M
	G 3" M	G 4" M
1030935	G 4" M	G 4" M

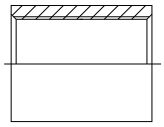

MUFFE/OVERGANGSMUFFE
GALV. ADUSERT. NR. 270/240
SOCKET/REDUCING SOCKET GALV. CAST
PN16

ART. NR.	GJENGE 1	GJENGE 2
1030701	G 1/8" F	G 1/8" F
	G 1/8" F	G 1/4" F
	G 1/8" F	G 3/8" F
	G 1/8" F	G 1/2" F
1030703	G 1/4" F	G 1/4" F
	G 1/4" F	G 3/8" F
1030752	G 1/4" F	G 1/2" F
1030756	G 1/4" F	G 3/4" F
	G 1/4" F	G 1" F
1030705	G 3/8" F	G 3/8" F
1030754	G 3/8" F	G 1/2" F
1030758	G 3/8" F	G 3/4" F
1030763	G 3/8" F	G 1" F
1030707	G 1/2" F	G 1/2" F
1030761	G 1/2" F	G 3/4" F
1030765	G 1/2" F	G 1" F
1030772	G 1/2" F	G 1 1/4" F
1030778	G 1/2" F	G 1 1/2" F
1030709	G 3/4" F	G 3/4" F
1030767	G 3/4" F	G 1" F
1030774	G 3/4" F	G 1 1/4" F
1030781	G 3/4" F	G 1 1/2" F
1030712	G 1" F	G 1" F
1030776	G 1" F	G 1 1/4" F
1030783	G 1" F	G 1 1/2" F
1030792	G 1" F	G 2" F
1030714	G 1 1/4" F	G 1 1/4" F
1030785	G 1 1/4" F	G 1 1/2" F
1030794	G 1 1/4" F	G 2" F
1030716	G 1 1/2" F	G 1 1/2" F
1030796	G 1 1/2" F	G 2" F
1030803	G 1 1/2" F	G 2 1/2" F
1030718	G 2" F	G 2" F
1030805	G 2" F	G 2 1/2" F
1030809	G 2" F	G 3" F
1030721	G 2 1/2" F	G 2 1/2" F
1030812	G 2 1/2" F	G 3" F
1030723	G 3" F	G 3" F
1030818	G 3" F	G 4" F
	G 4" F	G 4" F

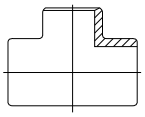

T-RØR GALV. ADUSERT NR. 130
EQUAL TEE GALV. CAST
PN16

ART. NR.	GJENGE 1	GJENGE 2	GJENGE 3
	G 1/8" F	G 1/8" F	G 1/8" F
1031263	G 1/4" F	G 1/4" F	G 1/4" F
1031265	G 3/8" F	G 3/8" F	G 3/8" F
1031267	G 1/2" F	G 1/2" F	G 1/2" F
1031269	G 3/4" F	G 3/4" F	G 3/4" F
1031272	G 1" F	G 1" F	G 1" F
1031274	G 1 1/4" F	G 1 1/4" F	G 1 1/4" F
1031276	G 1 1/2" F	G 1 1/2" F	G 1 1/2" F
1031278	G 2" F	G 2" F	G 2" F
1030281	G 2 1/2" F	G 2 1/2" F	G 2 1/2" F
1031283	G 3" F	G 3" F	G 3" F
1031285	G 4" F	G 4" F	G 4" F

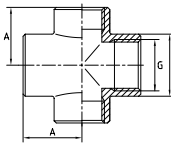

KRYSS GALV. ADUSERT NR. 180
EQUAL CROSS GALV. CAST
PN16

ART. NR.	GJENGE 1, 2, 3 OG 4
	G 1/8" F
	G 1/4" F
1030635	G 3/8" F
1030637	G 1/2" F
1030639	G 3/4" F
1030642	G 1" F
1030644	G 1 1/4" F
1030646	G 1 1/2" F
1030648	G 2" F
	G 2 1/2" F
	G 3" F
	G 4" F

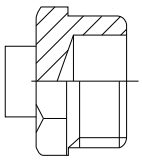

PLUGG GALV. ADUSERT NR. 290
PLUG GALV. CAST
PN16

ART. NR.	GJENGE
1031181	G 1/8" M
1031183	G 1/4" M
1031185	G 3/8" M
1031187	G 1/2" M
1031189	G 3/4" M
1031192	G 1" M
1031194	G 1 1/4" M
1031196	G 1 1/2" M
1031198	G 2" M
1031201	G 2 1/2" M
1031203	G 3" M
1031205	G 4" M

Forbehold om trykkfeil og endring av produktet
Information and technical data are given as guidance only

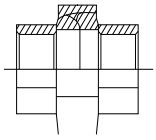

UNION KONISK GALV. ADUSERT NR. 340
UNION CONICAL GALV. CAST
PN16

ART. NR.	GJENGE 1	GJENGE 2
	G 1/8" F	G 1/8" F
	G 1/4" F	G 1/4" F
1031895	G 3/8" F	G 3/8" F
1031897	G 1/2" F	G 1/2" F
1031899	G 3/4" F	G 3/4" F
1031902	G 1" F	G 1" F
1031904	G 1 1/4" F	G 1 1/4" F
1031906	G 1 1/2" F	G 1 1/2" F
1031908	G 2" F	G 2" F
1031911	G 2 1/2" F	G 2 1/2" F
1031913	G 3" F	G 3" F
	G 4" F	G 4" F

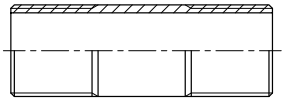

TØNNENIPPEL GALV. BSP
BARREL NIPPLE GALV.
FORGED STEEL
PN16

ART. NR.	GJENGE 1	GJENGE 2
	G 1/8" M	G 1/8" F
	G 1/4" M	G 1/4" F
1015785	G 3/8" M	G 3/8" F
1015787	G 1/2" M	G 1/2" F
1015789	G 3/4" M	G 3/4" F
1015792	G 1" M	G 1" F
1015794	G 1 1/4" M	G 1 1/4" F
1015796	G 1 1/2" M	G 1 1/2" F
1015798	G 2" M	G 2" F
1015801	G 2 1/2" M	G 2 1/2" F
1015805	G 3" M	G 3" F
1015807		

ALBU 90° INV./UTV. GJ. GALV. ADUSERT NR. 92
ELBOW 90° OUTSIDE/INSIDE
THREADED GALV. CAST
PN16

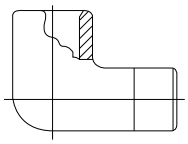

ART. NR.	GJENGE 1	GJENGE 2
	G 1/8" F	G 1/8" M
1030133	G 1/4" F	G 1/4" M
1030135	G 3/8" F	G 3/8" M
1030137	G 1/2" F	G 1/2" M
1030139	G 3/4" F	G 3/4" M
1030142	G 1" F	G 1" M
1030144	G 1 1/4" F	G 1 1/4" M
1030146	G 1 1/2" F	G 1 1/2" M
1030148	G 2" F	G 2" M
1030151	G 2 1/2" F	G 2 1/2" M
1030153	G 3" F	G 3" M
1030155	G 4" F	G 4" M

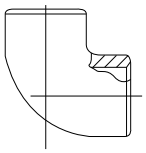

90° GALV . ADUSERT NR. 90
ELBOW 90° GALV. CAST
PN16

ART. NR.	GJENGE 1	GJENGE 2
1030001	G 1/8" F	G 1/8" F
1030003	G 1/4" F	G 1/4" F
1030005	G 3/8" F	G 3/8" F
1030007	G 1/2" F	G 1/2" F
1030009	G 3/4" F	G 3/4" F
1030012	G 1" F	G 1" F
1030014	G 1 1/4" F	G 1 1/4" F
1030016	G 1 1/2" F	G 1 1/2" F
1030018	G 2" F	G 2" F
1030021	G 2 1/2" F	G 2 1/2" F
1030023	G 3" F	G 3" F
1030025	G 4" F	G 4" F

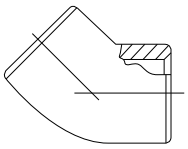

ALBU 45° GALV. ADUSERT NR.120
ELBOW 45° GALV. CAST
PN16

ART. NR.	GJENGE 1	GJENGE 2
	G 1/8" F	G 1/8" F
	G 1/4" F	G 1/4" F
1030095	G 3/8" F	G 3/8" F
1030097	G 1/2" F	G 1/2" F
1030099	G 3/4" F	G 3/4" F
1030102	G 1" F	G 1" F
1030104	G 1 1/4" F	G 1 1/4" F
1030106	G 1 1/2" F	G 1 1/2" F
1030108	G 2" F	G 2" F
	G 2 1/2" F	G 2 1/2" F
1030113	G 3" F	G 3" F
	G 4" F	G 4" F

KAPPE GALV. ADUSERT NR. 301
CAP GALV. CAST
PN16

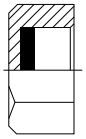

ART. NR.	GJENGE 1
	G 1/8" F
1030593	G 1/4" F
1030595	G 3/8" F
1030597	G 1/2" F
1030599	G 3/4" F
1030602	G 1" F
1030604	G 1 1/4" F
1030606	G 1 1/2" F
1030608	G 2" F
1030611	G 2 1/2" F
1030613	G 3" F
1030615	G 4" F

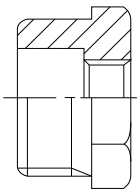

REDUKSJON GALV. ADUSERT NR. 241
REDUCING BUSHING GALV. CAST
PN16

ART. NR.	GJENGE 1	GJENGE 2
1031033	G 1/4” M	G 1/8” F
1031035	G 3/8” M	G 1/8” F
1031037	G 3/8” M	G 1/4” F
	G 3/8” M	G 3/8” F
1031039	G 1/2” M	G 1/8” F
1031042	G 1/2” M	G 1/4” F
1031044	G 1/2” M	G 3/8” F
	G 3/4” M	G 1/8” F
1031048	G 3/4” M	G 1/4” F
1031051	G 3/4” M	G 3/8” F
1031053	G 3/4” M	G 1/2” F
1031057	G 1” M	G 1/4” F
1031059	G 1” M	G 3/8” F
1031062	G 1” M	G 1/2” F
1031064	G 1” M	G 3/4” F
1031068	G 1 1/4” M	G 1/2” F
1031071	G 1 1/4” M	G 3/4” F
1031073	G 1 1/4” M	G 1” F
1031079	G 1 1/2” M	G 1/2” F
1031082	G 1 1/2” M	G 3/4” F
1031084	G 1 1/2” M	G 1” F
1031086	G 1 1/2” M	G 1 1/4” F
1031095	G 2” M	G 3/4” F
1031097	G 2” M	G 1” F
1031099	G 2” M	G 1 1/4” F
1031102	G 2” M	G 1 1/2” F
1031113	G 2 1/2” M	G 1 1/2” F
1031115	G 2 1/2” M	G 2” F
1031124	G 3” M	G 2” F
1031126	G 3” M	G 2 1/2” F
1031133	G 4” M	G 2 1/2” F
	G 4” M	G 4” F

Forbehold om trykkfeil og endring av produktet
Information and technical data are given as guidance only

ROBINET

VALVES & PIPING MATERIAL

HOVEDKONTOR / MAIN OFFICE

ROBINET AS
P.O. Box 41
N-5327 Hauglandshella
Tlf: +47 56 15 28 80
E-mail: robinet@robinet.no

FRANK BORGE
Daglig leder / Manager
Tlf: +47 56 15 28 80
Mobil: +47 900 41 301
E-mail: fborge@robinet.no

BIRTHE M. BORGE
Økonomisjef / Economy
Tlf: +47 56 15 28 80
Mobil: +47 932 03 459
E-mail: bmborge@robinet.no

ROLF CHR. HESTNESS
Styreformann / Chairman
Mobil: +47 900 55 888
E-mail: rch@sirena.no

AVDELINGSKONTOR & HOVEDLAGER / BRANCH OFFICE & MAIN WAREHOUSE

ROBINET AS
Storehølvegen 30
N-6065 Ulsteinvik
Tlf: +47 70 00 90 50
E-mail: ulsteinvik@robinet.no

RONNY ABRAHAMSEN
Teknisk sjef / Technical manager
Tlf: +47 70 00 90 51
Mobil: +47 481 70 566
E-mail: ronny@robinet.no

BENT OVE BJØRNSTAD
Salg / Sales
Tlf: +47 70 00 90 53
Mobil: +47 986 54 162
E-mail: bob@robinet.no

INGAR MORK
Salg / Sales
Tlf: +47 70 00 90 52
Mobil: +47 906 97 731
E-mail: imork@robinet.no

TORE KNIVSFLÅ BJØRKEDAL
Salg / Sales
Tlf: +47 70 00 90 61
Mobil: +47 415 09994
E-mail: tore@robinet.no

MONICA H. FURNES
Saksbehandler / Sales support
Tlf: +4v7 70 00 90 50
Mobil: +47 922 69 767
E-mail: mfurnes@robinet.no

MARGARETH U. BREIVIK
Saksbehandler / Sales support
Tlf: +47 70 00 90 54
E-mail: mbreivik@robinet.no

SIGVALD KLEVEN BREIVIK
Lagerleder / Warehouse manager
Tlf: +47 70 00 90 55
Mobil: +47 950 38 662
E-mail: skbreivik@robinet.no

BENJAMIN ABRAHAMSEN SLETTEBAKK
Lagermedarb. / Warehouse staff
Mobil: +47 993 25 217
E-mail: baslettebakk@robinet.no

GUNNAR ASPEVIK
Lagermedarb. / Warehouse staff
Mobil: +47 930 84 099

www.robinet.no