ROBINET
VALVES & PIPING MATERIAL

3-DELT FULLTLØP KULEVENTIL – PN 64

Typisk bruksområde: Skip & industri for olje, vann mm.

ISO normert toppflens for direkte aktuatormontering uten brakett.

Kan leveres både gjenget BSP og med sveiseender

Max arbeidstrykk

1/2” – 1 1/2”: 63 bar
2”: 40 bar

NR	DETALJ	MATERIALE
1 & 2	Hus	1.4408 / CF8M
3	Sete	PTFE
4	Kule	AISI 316
5	Spindel	AISI 316

NR	DETALJ/PART NAME	MATERIALE/MATERIAL
6	Tetning	PTFE
7	Skive	PTFE
8	O-ring	Viton
9	Mutter	SS 304

NR	DETALJ	MATERIALE
10	Tetning	PTFE
11	Skive	SS 301
12	Låsering	SS 304
13	Spak	SS 304
15–19	Bolts, nuts & Washers	SS 304

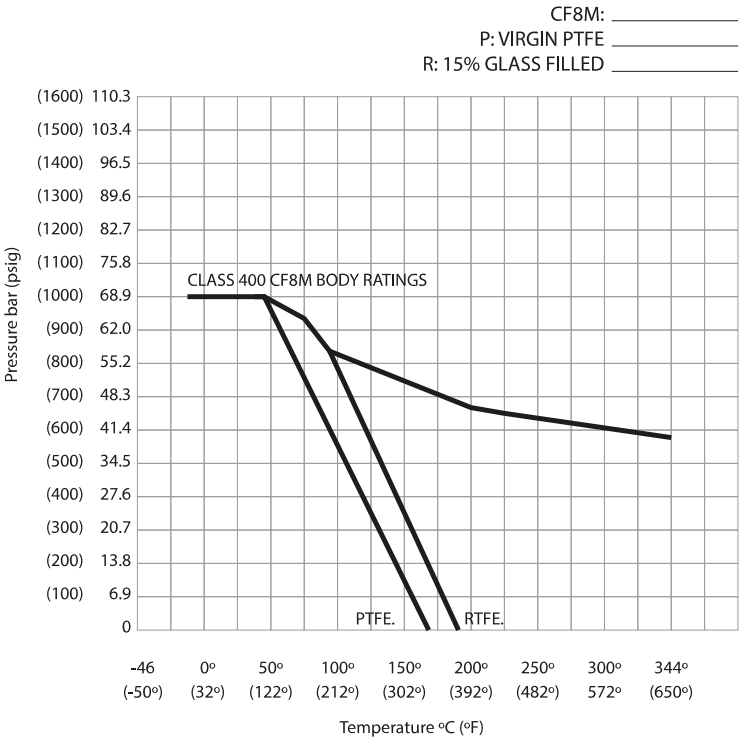

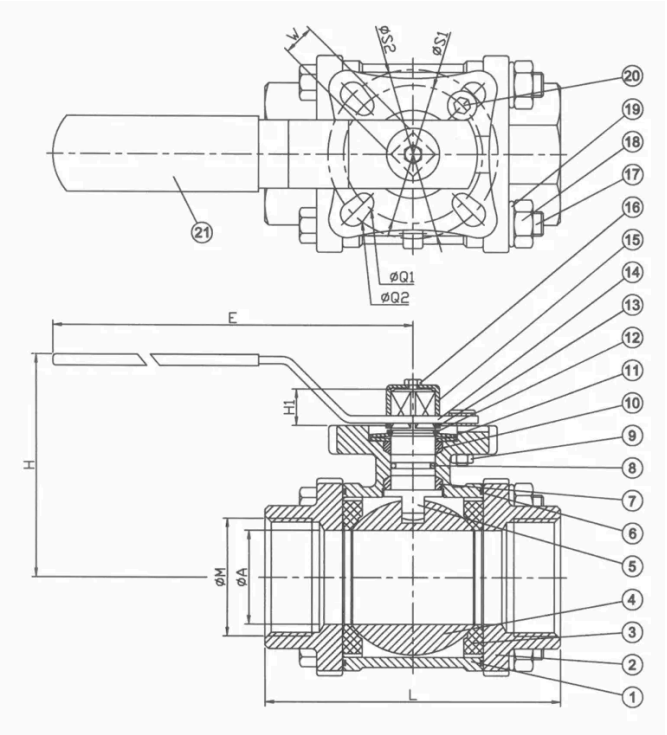

DIM/SIZE	DN	ART. NR.	ØA mm	E mm	W mm	H1 mm	H mm	S1	S2	L mm	MAX ARB. TRYKK TEMP UP TO 120 °C
1/4"	8	080031	11,5	135	9,0	10,0	58	42	50	70	
3/8"	12	080032	12,6	135	9,0	10,0	61	42	50	70	
1/2"	15	080033	15,0	135	9,0	10,0	66	42	50	75	
3/4"	20	080034	20,0	135	9,0	10,0	73	42	50	80	
1"	25	080035	25,0	170	11,0	12,0	88	50	70	90	
1 1/4"	32	080036	32,0	170	11,0	12,0	93,5	50	70	110	
1 1/2"	40	080037	38,0	215	14,0	16,0	109,5	70	102	120	
2"	50	080038	50,8	215	14,0	16,0	118,5	70	102	140	

Forbehold om trykkfeil og endring av produktet